beyerdynamic

AVENTHO Y

WIRELESS OVER-EAR HEADPHONES WITH ANC

User Manual | Bedienungsanleitung | Mode d'emploi
Instrucciones de uso | Manuale d'uso | Manual de instruções
Gebruiksaanwijzing | Brugsvejledning | Käyttöohje
Bruksanvisning | Bruksanvisning | Návod k obsluze | Kasutusjuhend
Kezelési útmutató | Naudojimo instrukcija | Lietošanas pamācība
Instrukcja obsługi | Instrucțiuni de utilizare | Návod na používanie
取扱説明書 | 사용 설명서 | 使用说明书 | 操作說明

EN DE FR ES IT PT NL DA FI NO SV

CS ET HU LT LV PL RO SK JA ZH



EN

CONTENTS

SAFETY INSTRUCTIONS 3
Intended use 3
Adjusting the volume 3
Damage from liquids 3
Risk of swallowing 3
Charging 3
Using the batteries 3
Environmental conditions 3
ABOUT THIS MANUAL 4
BOX CONTENTS 4
CONTROLS 4
CHARGING THE BATTERY 4
Remarks on the life of Li-ion batteries 4
Displaying the battery charge level 4
DOWNLOAD BEYERDYNAMIC APP 5
COMPATIBILITY WITH PLAYBACK DEVICES 5
SUPPORTED AUDIO CODECS 5
OPERATION 5
Connect to a device via Bluetooth® 5
Pairing 5
Multi-point operation 6
Setting up multi-point 6
Using multi-point 6
Delete pairing list 6
Switching the headphone on and off 6
Switch between noise cancellation (ANC) and transparency mode 6
Playing media 7
Adjusting the volume 7
Telephone 7
Reset to factory settings 7
Overview of the operating functions 8
Overview of the LED displays on the headpone 8
How to connect the USB-C cable 8
Cleaning 8
Changing the ear pads 9
Battery change 9
TROUBLESHOOTING 10
OPTIONAL PACKAGE WITH DONGLE AND MICROPHONE 10
Connect microphone 10
Mute 10
Dongle connection 10
HELP WITH PROBLEMS / FAQ 11
PRODUCT REGISTRATION 11
DISPOSAL 11
Battery disposal 11
EU DECLARATION OF CONFORMITY 11
TECHNICAL SPECIFICATIONS 11
AVENTHO Y Headset 11
AVENTHO Y Low Latency Dongle 11
WARRANTY CONDITIONS 11
TRADEMARKS 11

beyerdynamic GmbH & Co. KG
Theresienstraße 8
74072 Heilbronn
Germany
www.beyerdynamic.com

Thank you for purchasing the AVENTHO Y Wireless Over-Ear Headphones from beyerdynamic.
Please take some time to read this information carefully before using the AVENTHO Y.

SAFETY INSTRUCTIONS

- Read these safety instructions carefully before using the AVENTHO Y.
- Heed all instructions given, especially those regarding the safe use of the AVENTHO Y.
- Do not use the AVENTHO Y when it is damaged.

Intended use

- Only use the AVENTHO Y as described in this manual.
- The company beyerdynamic GmbH & Co. KG accepts no liability for damage to the AVENTHO Y or injury to persons caused by careless, improper or incorrect use of the AVENTHO Y, or by use for purposes not specified by the manufacturer.
- The company beyerdynamic GmbH & Co. KG is not liable for damage to USB devices that do not comply with the USB specifications.
- The company beyerdynamic GmbH & Co. KG is not liable for damage resulting from connection interruptions due to batteries being empty or too old, or due to exceeding to Bluetooth® transmission range.
- Please also observe the relevant country-specific regulations before using the product.

Adjusting the volume



High volume levels over longer listening periods can permanently damage your hearing.

- Before using the AVENTHO Y, set the volume to minimum.
- Only increase the volume after putting on the AVENTHO Y.
- When listening and speaking normally using the AVENTHO Y, your own voice should still be perceptible.
- In case of tinnitus, decrease the volume. If necessary, consult a doctor.
- Excessively high volumes and long listening times may cause hearing damage.
- As a rule of thumb, the higher the volume, the shorter the listening time.

Reduction perception of ambient noise

The AVENTHO Y headphones drastically reduce the perception of ambient noise. Using the AVENTHO Y in road traffic can be potentially dangerous. The user's hearing must not be impaired to the extent that it causes road safety risks.

- Do not use the AVENTHO Y within the action area of potentially dangerous machines and tools.
- Avoid using the AVENTHO Y in situations where hearing must not be impaired — particularly in road traffic, when crossing a level crossing or on a construction site.

Damage from liquids

Liquid penetration can damage the AVENTHO Y.

- Make sure that no liquids penetrate the AVENTHO Y (e.g. when cleaning).
- Do not use solvent-based or aggressive cleaning agents.

Risk of swallowing

- Keep small parts, such as packaging and accessories, away from children and pets. They constitute a choking hazard if swallowed!

Charging

- Disconnect the USB connecting cable from the charging unit once the device is fully charged.
- The power delivered by the charger must be between min 0.1 Watts required by the radio equipment, and max. 5 Watts in order to achieve the maximum charging speed.

Using the batteries

Danger from heat, water and mechanical stress

Excessive heat, water and mechanical stress may cause explosion, heat, fire, smoke or fumes. Injuries and irreversible damage to the battery may result.

- Do not expose the battery to excessive heat, fires or extremely low air pressure. There is a risk of explosion, fire, smoke or gas.
- Do not subject the battery to mechanical stress such as crushing. This may lead to an irreversible damage to the battery, explosion or injuries.
- Do not open the housing or disassemble/replace the battery.
- Only use a USB 2.0/3.0 standard-compliant 5 V power adapter to charge the battery via the integrated USB type C socket.

Environmental conditions

- Do not expose the AVENTHO Y to rain, snow, liquids or moisture.

ABOUT THIS MANUAL

These instructions describe the most important functions of the product. The information in these instructions refers to the standard settings of the software. A newer version may be available.

- Information on the software update can be found in the “beyerdynamic App” chapter.

BOX CONTENTS

- AVENTHO Y headphones
- USB type C charging cable / audio cable
- Soft bag
- Quick start guide
- Compliance booklet

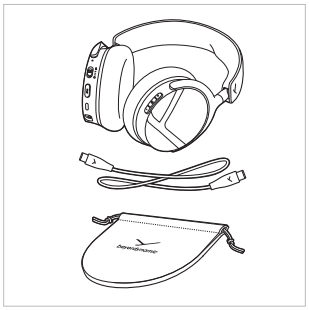

CONTROLS

1. Status LED
2. On/off and Bluetooth® slide switch
3. ANC button
4. USB-C connection
5. Microphone jack connection, 3.5 mm for optional microphone
6. Microphone
7. Volume (+) button
8. Multifunction button
9. Volume (-) button

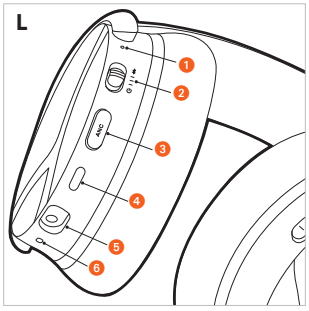

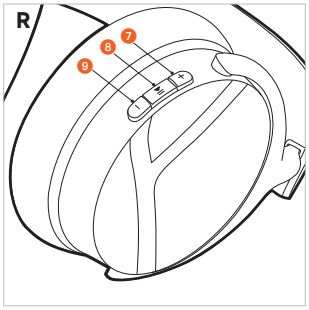

CHARGING THE BATTERY

Before using the AVENTHO Y for the first time, we recommend that you fully charge the batteries integrated in the headphone. Please only use the USB cable supplied for charging.

- Connect the AVENTHO Y with the USB charging cable to a USB-compliant USB port supplying voltage (e.g. USB power supply).
- The status LED displays the charging status.

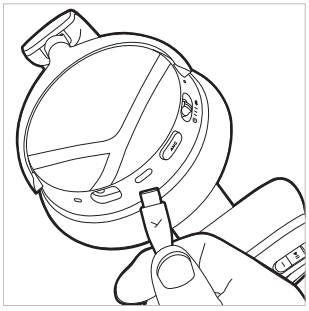

Remarks on the life of Li-ion batteries

- When fully charged, disconnect the USB cable from the charger and the product.
- **CAUTION!** High temperatures, especially with a high charge level, can cause irreversible damage.
- If the battery is not used or is stored for extended periods of time, it is recommended to charge it to approx. 50 % and store it at no more than 20 °C.
- Switch off the AVENTHO Y after use.

Displaying the battery charge level

The charge level of the AVENTHO Y is displayed by the charging LED.

Charge level	Display charging LED
0 to 30 %	Flashes red
31 to 70 %	Flashes yellow
71 to 99 %	Flashes green
100 % (battery fully charged)	Illuminates green

DOWNLOAD BEYERDYNAMIC APP

The beyerdynamic app gives you a customised control of your AVENTHO Y.

Before using your AVENTHO Y for the first time:

- Download the beyerdynamic app from the App Store (for iOS devices) or Google Play (for Android devices).

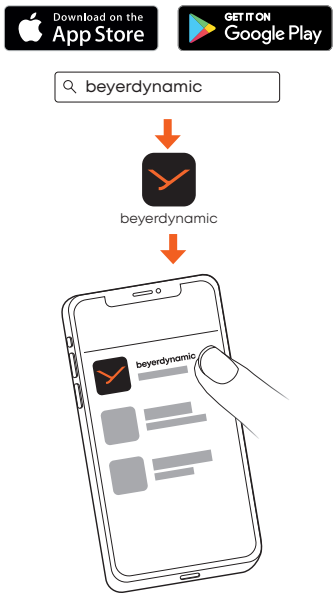

- With the beyerdynamic app you can carry out customised operating settings and software updates.
- These settings are saved to your AVENTHO Y, so you can enjoy them with any playback device connected to your AVENTHO Y.
- Please note that additional functions are only available via the beyerdynamic app.

COMPATIBILITY WITH PLAYBACK DEVICES

AVENTHO Y is compatible with Bluetooth® devices that support the following profiles:

- A2DP (for audio transmission)
- HFP (for phone operation and voice assistant)
- AVRCP (for control signal transmission)

SUPPORTED AUDIO CODECS

Within the A2DP profile, AVENTHO Y supports the audio codecs SBC, AAC and LDAC.

Only codecs that are available in the playback device can be used for audio transmission.

The playback device and AVENTHO Y automatically agree on the best available codec in the following order:

1. SBC
2. AAC
3. LDAC

Most playback devices do not indicate which codec is actively in use.

OPERATION

Connect to a device via Bluetooth®

Before you can use the AVENTHO Y, you must connect it to a mobile phone or other Bluetooth®-enabled device. The connection procedure may differ between the various devices.

- Please refer to the operating instructions of the device to which you wish to connect the AVENTHO Y.

Pairing

1. If the AVENTHO Y has not yet been paired, it will automatically enter pairing mode when switched on.

   If the AVENTHO Y has already been paired, slide the on/off switch of the switched on AVENTHO Y upwards and hold it for one second.

   As soon as the AVENTHO Y is in the pairing mode, the status LED flashes blue and red alternately.

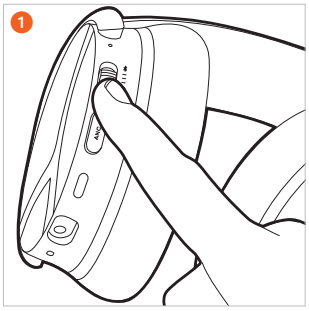

2. Select “AVENTHO Y” from the pairing list of the playback device.



EN

Multi-point operation

The AVENTHO Y can be paired with up to eight devices via Bluetooth®. An active connection is possible with a maximum of two devices at the same time. Music playback and phone operation is only possible with one device at a time. Phone operation has priority over music playback, i.e. music playback is interrupted when a call is received.

The following priority list applies to the use of playback devices (PD):

Priority	Profile	Playback devices (PD)
1	HFP (phone operation)	PD 1 (device used first)
2	HFP (phone operation)	PD 2 (device used second)
3	A2DP (playback of music)	PD 1 (device used first)
4	A2DP (playback of music)	PD 2 (device used second)

Setting up multi-point

- Connect the AVENTHO Y to the first device (see “Pairing”).
- Deactivate the Bluetooth® connection on the first device.
- Switch off the AVENTHO Y.
- Slide the on/off switch 2 upwards and hold it for 1 second to start the pairing mode (status LED 1 flashes alternately blue and red).
- Connect the AVENTHO Y to the second device (see “Pairing”).
- Reactivate the Bluetooth® connection of the first device, which automatically connects to the AVENTHO Y.
- When both devices are paired with the AVENTHO Y, the AVENTHO Y automatically connects to both devices each time it is switched on.

Using multi-point

Media playback active / accept call	Briefly press the multi-function button once (●)
Hang up / start media playback again	Briefly press the multi-function button once (●)

Delete pairing list

- Slide the on/off switch upwards and hold it for 10 seconds (▬). The pairing list will be deleted and the AVENTHO Y changes to the pairing mode. The status LED flashes red and blue alternately.

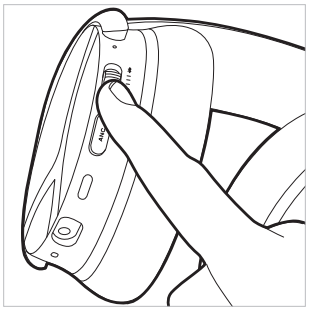

Switching the headphone on and off

- **Switching on**
  Slide the on/off switch to the centre position. The status LED lights up red for 2 seconds (▬) and then goes out. The current battery status is announced.
- **Switching off**
  Slide the on/off switch downwards. The status LED lights up red for 2 seconds (▬) and then goes out.

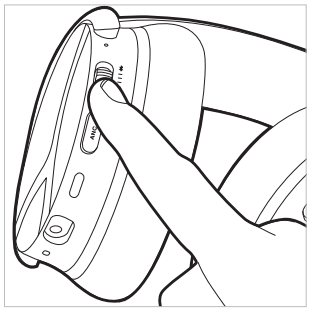

The AVENTHO Y can be used with a PC via the supplied USB-C cable, whether it is switched on or off.

Switch between noise cancellation (ANC) and transparency mode

You can use the ANC button to switch between active noise cancellation (ANC), transparency mode and OFF mode. The AVENTHO Y is supplied in OFF mode.

- If you always press the ANC button only once (●), ANC mode, Transparency mode and ANC OFF mode again are activated in succession.
- If you always press the ANC button twice (● ●), Transparency mode, ANC mode and the ANC OFF mode are activated in succession.

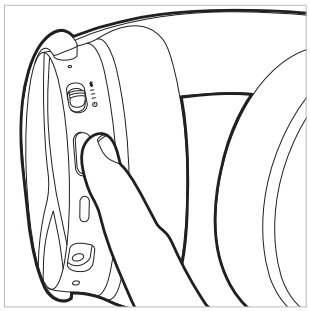

You can make settings for noise cancellation (ANC) and transparency mode in the beyerdynamic app.

EN

Playing media

Please note that the functions described below depend on the player and player software and may not be available.

Start / pause playback

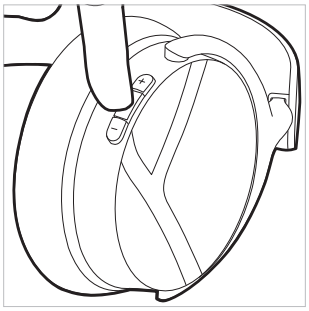

- Press the multifunction button once (●) to start or stop playback.

Next track

- Press the multifunction button twice (●●) to play the next track.

Previous track

- Press the multifunction button three times (●●●) to play the previous track.

Activate the voice assistant

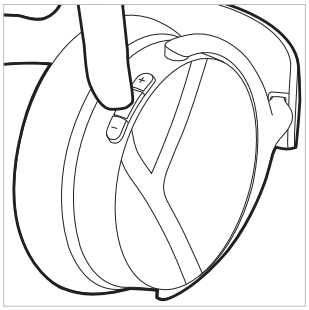

- As soon as the Bluetooth®-connection is established, press and hold the multifunction button for 2 seconds (▬). You can activate or deactivate the personal assistant set up on the smartphone. Some Android Smartphones do not support this function.

Adjusting the volume

Increase the volume

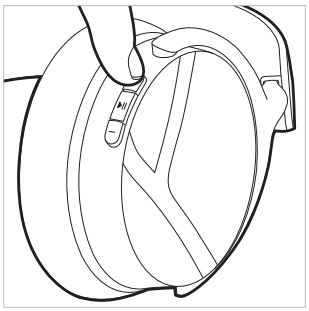

- Press the **plus button (+)** to **increase** the volume. Press once (●) to increase the volume by one step. Press and hold the **plus button (+)** (▬) to increase the volume continuously to the maximum.

Reduce the volume

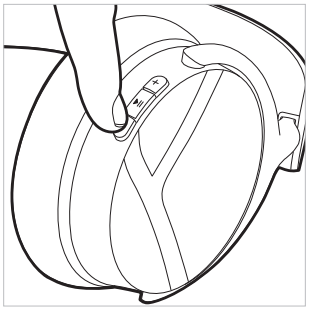

- Press the **minus button (-)** to **decrease** the volume. Press once (●) to decrease the volume by one step. Press and hold the **minus button (-)** (▬) to decrease the volume continuously to the minimum.

Telephone

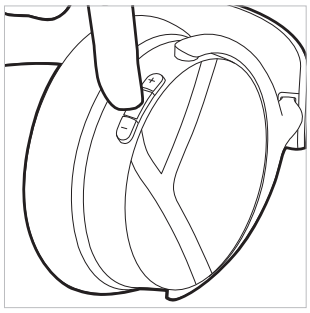

Accept / end call

- Press the multifunction button once (●).

Cancel outgoing call

- Press the multifunction button once (●).

Reject call

- Press and hold the multifunction button (▬).

Accept second call and end active call

- Press the multifunction button twice (●●).

Reject second call

- Press the multifunction button three times (●●●).

No call active	Operation
Accept incoming call	▸ Press the multi-function once (●)
Reject incoming call	▸ Press and hold the multifunction button once (▬)
End active call	▸ Press the multi-function once (●)

Call already active	Operation
Reject second incoming call	▸ Press the multi-function button three times (●●●)
Accept second incoming call and end active call	▸ Press the multi-function button twice (●●)

Reset to factory settings

When resetting to factory settings, all personal data is deleted!

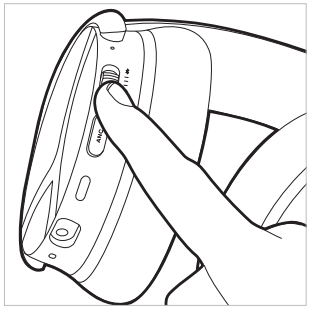

- Quickly slide the on/off switch upwards 5 times (●●●●●). The status LED will flash purple three times. Once the factory settings have been restored, the AVENTHO Y will switch on automatically and enter pairing mode.

Overview of the operating functions

If not stated otherwise, the functions listed apply to a switched-on headphone.

Function	Operation on headphone
Switch on	▶ Slide the on/off switch to the centre position.
Switch off	▶ Slide the on/off switch downwards.
Pairing mode	▶ Slide the on/off switch upwards and hold it for one second (●).
Delete pairing list	▶ Slide the on/off switch upwards and hold it for 10 seconds (▬).
Restoring factory settings	▶ Slide the on/off switch 5 times (●●●●●) quickly upwards.
Check battery status	▶ When switching on the AVENTHO Y, the battery status is announced.
Activate transparency mode	▶ Depending on the mode, press the ANC button once (●) or twice (●●).
Activate ANC mode	▶ Depending on the mode, press the ANC button once (●) or twice (●●).
Start / Pause	▶ Press the multifunction button once (●).
Increase volume	▶ Press and hold the plus button (+).
Decrease volume	▶ Press and hold the minus button (-).
Next track	▶ Press the multifunction button twice (●●).
Previous track	▶ Press the multifunction button three times (●●●).
Accept / end call	▶ Press the multifunction button once (●).
Cancel outgoing call	▶ Press the multifunction button once (●).
Reject call	▶ Press the multifunction button once (▬) for a long while.
Accept second incoming call and end active call	▶ Press the multifunction button once (●).
Reject second call	▶ Press the multifunction button three times (●●●).
Activate voice assistant	▶ Press and hold the multifunction button for 2 seconds (▬).

Overview of the LED displays on the headpone

Action	LED display
Low battery warning	▶ LED flashes red three times
Charging via USB 0 – 30 %	▶ LED flashes red
Charging via USB 31 – 70%	▶ LED flashes yellow
Charging via USB 71 – 99%	▶ LED flashes green
Charging via USB 100%	▶ LED illuminates green
Bluetooth® pairing recognisable	▶ LED flashes blue and red
Bluetooth® connection active	▶ LED slowly flashes blue with pauses of 7 seconds
Delete pairing list	▶ LED flashes blue and red
Restore factory settings	▶ LED flashes purple three times

How to connect the USB-C cable

Delivery includes a USB-C cable, which you can use for charging, but also as an audio cable.

- If you wish to use the AVENTHO Y without Bluetooth® connect one end of the cable to the USB-C socket on the ear cup.
- Switch on the AVENTHO Y. Please note that with this type of use, power is drawn from the battery.
- Media playback, ANC, phone calls and volume can still be controlled via the AVENTHO Y.

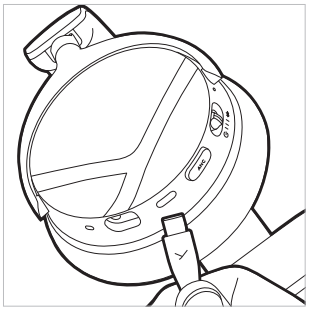

Cleaning

- For reasons of hygiene, you should occasionally clean the ear and headband pads with a soft cloth moistened with water. Make sure that **no water** gets into the ear cups or transducers.
- Do **not** use cleaning agents containing solvents, alcohol or acids, as these may damage the surface.
- **Never** use a **vacuum cleaner** for cleaning the headphone, as this may cause irreparable damage.
- As ear pads are subject to natural wear and tear, it will be necessary to replace them from time to time. You can easily do this yourself.
- If other components have to be replaced, please contact your local beyerdynamic representative.

Changing the ear pads

The AVENTHO Y is distinguished by its Smart Ear Pad design. This means that the ear pads feature a magnetic attachment and can be easily removed from the ear cup and replaced by new ones.

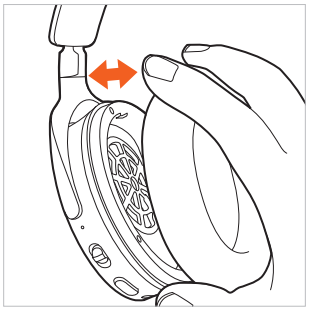

1. Removing the ear pad from the right ear cup, you will find a storage compartment for the optional dongle.

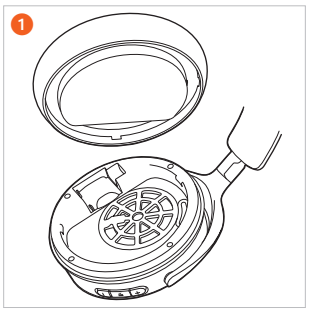

2. Removing the ear pad from the left ear cup, you will find the battery compartment.



Battery change

- Simply remove the ear pad from the **left** ear cup.

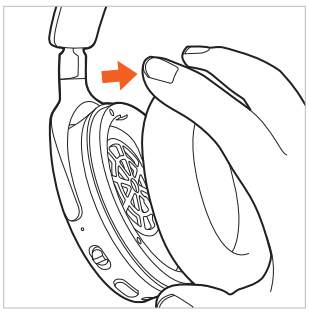

- Open the battery compartment and pull the battery carefully out of the compartment using the strap.

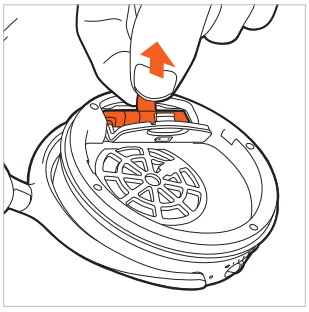

- Disconnect the plug connection. Only pull on the plugs, not on the cables.

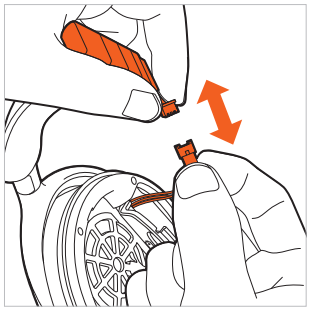

- Connect the new battery (the plug has a reverse polarity protection).

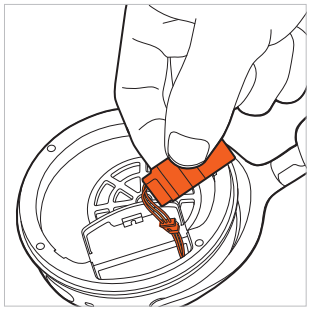

- Place the battery into the battery compartment as illustrated.

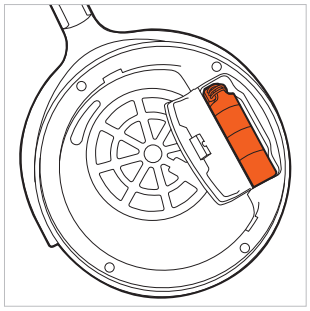

- Close the battery compartment. Put the ear pad onto the ear cup again.

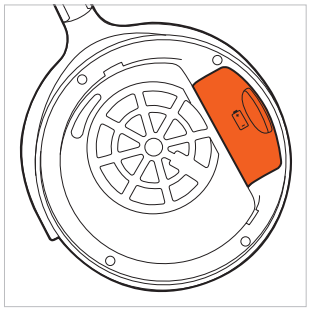

TROUBLESHOOTING

Problem	Cause	Solution
AVENTHO Y cannot be switched on	▶ Battery is empty or almost empty.	▶ Charge the battery.
No audio output	▶ No Bluetooth® connection	▶ Pair AVENTHO Y with the play-back device.
AVENTHO Y does not appear among the available Bluetooth® devices on the play-back device	▶ AVENTHO Y is turned off. ▶ AVENTHO Y is not in the pairing mode. ▶ There exists a Bluetooth® con-nection to an-other playback device already.	▶ Turn on the AVENTHO Y. ▶ Put AVENTHO Y into the pairing mode. ▶ Disconnect the Bluetooth® connection to the other play-back device and connect AVENTHO Y to the desired device.
Playback volume is too low, despite the volume of AVENTHO Y is set to maximum	▶ The received audio signal is too low.	▶ Increase the playback volume on the playback device.
The sound is sharp and the bass response is too low	▶ The sealing of the ear pads is not sufficient.	▶ Adjust the head-band so that the ear pads seal as tightly as possible.
The wireless range is too low or the connection is disrupted	▶ There are inter-ferences with other devices.	▶ Move away from WiFi routers and microwave ovens. ▶ Make sure that your body is not between the playback device and AVENTHO Y. ▶ Use a different codec on the playback device.

OPTIONAL PACKAGE WITH DONGLE AND MICROPHONE

'A boom microphone and a low latency dongle for gaming are available as optional accessories in a bundle:

- Detachable microphone with mini jack plug (3.5 mm)
- Dongle (supports LE audio and calls)

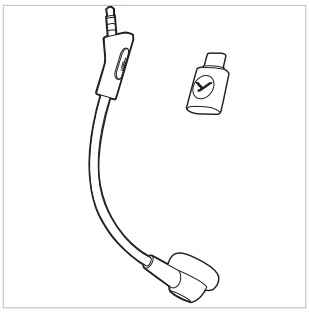

Connect microphone

- Connect the optional boom microphone to the jack socket of the AVENTHO Y. Be aware of the position of the jack plug. The boom microphone is enabled by default when connected to the AVENTHO Y.

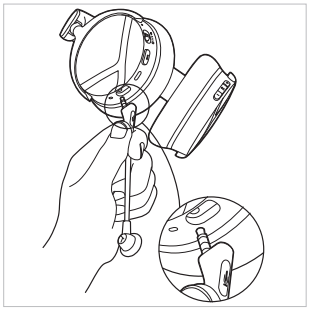

Mute

- **Mute**
  Press the mic button once (●) to activate mute. The LED on the microphone illuminates red when muted.
- **Unmute**
  Press the mic button once again (●) to deactivate mute.

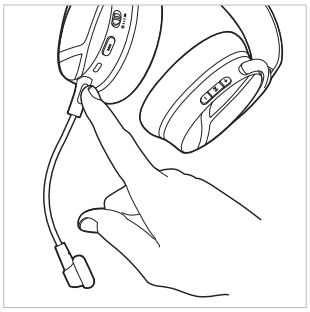

Dongle connection

- Connect the dongle to your computer. The LED in the button will briefly light up blue.
- If there is no pairing list, the dongle will auto-matically switch to search mode. Alternatively, press and hold the multifunction button on the dongle for 3 seconds (▬). Hold the **switched on** AVENTHO Y close to the dongle to establish a connection. After a 2-minute search, time has elapsed and the dongle switches to standby mode.
- If a pairing list i**s available**, press the multifunction button on the dongle to reconnect it to the AVENTHO Y.
- The LED on the dongle slowly flashes blue once a connection has been established.

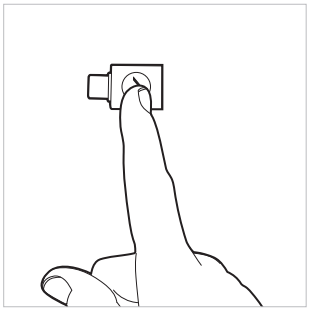

HELP WITH PROBLEMS / FAQ

Answers to more most common problems and questions can be found on the internet at:
https://www.beyerdynamic.com/faq

PRODUCT REGISTRATION

Using the serial number, you can register your AVENTHO Y on the internet at:
https://www.beyerdynamic.com/service

DISPOSAL



- This symbol on the product, in the operating instructions or on the packaging means that electrical and electronic devices must be disposed of separately from household waste at the end of their life cycle.
- Always dispose of used equipment in accordance with applicable regulations.

For sale within the EU only:

- For the return of old equipment and batteries there are free collection points or a free return to beyerdynamic, as well as other acceptance points for reuse. The addresses are available at the local city or municipal administration.
- Dealers for electronic equipment are generally obliged to take back waste electrical/electronic equipment free of charge. This obligation also applies to sales via remote communication.

Battery disposal

- Dispose of batteries separately from the product after use in accordance with the applicable regulations. They must not be disposed of with household waste. Returning batteries is free of charge.
- Discharge the batteries before disposal.

EU DECLARATION OF CONFORMITY

The company beyerdynamic GmbH & Co. KG hereby declares that this radio transmission device complies with the EU Directive 2014/53/EU and the EU Directive 2011/65/EU.

- You will find the full text of the EU declaration of conformity on the internet at:
  https://www.beyerdynamic.com/cod

TECHNICAL SPECIFICATIONS

AVENTHO Y Headset

Bluetooth® frequency range	2,400 – 2,480 MHz
Transmitting power	≤ 10 dBm
Charging temperature range	0 to +45 °C
Operating temperature range	-10 to +50 °C
Battery type: Lithium-ion rechargeable battery	3.7 Vdc, 650 mAh
Battery weight	12 g

AVENTHO Y Low Latency Dongle

Bluetooth® frequency range	2,400 – 2,480 MHz
Transmitting power	≤ 10 dBm
Operating temperature range	-10 to +50 °C

- More detailed information on the technical specifications can be found on the internet at:
  https://www.beyerdynamic.com

WARRANTY CONDITIONS

beyerdynamic provides a limited warranty for the original beyerdynamic product you have purchased.

- You can find detailed information about beyerdynamic's warranty conditions on the internet at:
  https://www.beyerdynamic.com/service/garantie

TRADEMARKS

The Bluetooth® word mark and logos are registered trademarks of the Bluetooth® SIG, Inc. and any use of such marks by beyerdynamic is under license. Other trademarks and trade names are the property of the respective owners.

USB Type-A, USB Type-B und USB Type-C are trademarks of USB Implementer

DE

INHALT

SICHERHEITSHINWEISE 13
Bestimmungsgemäßer Gebrauch 13
Einstellen der Lautstärke 13
Beschädigung durch Flüssigkeiten 13
Gefahr von Verschlucken 13
Stromversorgung 13
Verwenden der Akkus 13
Umweltbedingungen 13

ZU DIESER ANLEITUNG 14

LIEFERUMFANG 14

BEDIENELEMENTE 14

AKKUS AUFLADEN 14
Hinweise zur Lebensdauer von Li-Ion-Akkus 14
Ladezustand anzeigen 14

BEYERDYNAMIC APP HERUNTERLADEN 15

KOMPATIBILITÄT ZU ABSPIELGERÄTEN 15

UNTERSTÜTZTE AUDIO-CODECS 15

BEDIENUNG 15
Mit einem Gerät über Bluetooth® verbinden 15
Kopplung herstellen 15
Multi-Point-Betrieb 16
Multi-Point Verbindung herstellen 16
Multi-Point verwenden 16
Kopplungsliste löschen 16
Kopfhörer ein- und ausschalten 16
Zwischen Geräuschunterdrückung (ANC) und Transparenzmodus wechseln 16
Medien wiedergeben 17
Lautstärke einstellen 17
Telefonieren 17
Auf Werkseinstellungen zurücksetzen 17
Übersicht der Bedienfunktionen 18
Übersicht der LED-Anzeigen am Kopfhörer 18
Anschluss USB-C-Kabel 18
Reinigung 18
Ohrpolster wechseln 19
Akkuwechsel 19

PROBLEMLÖSUNG 20

OPTIONALES PAKET MIT DONGLE UND MIKROFON 20
Mikrofon anschließen 20
Stummschaltung 20
Dongle-Verbindung 20

HILFE BEI PROBLEMEN / FAQ 21

PRODUKTREGISTRIERUNG 21

ENTSORGUNG 21
Akkus entsorgen 21

EU-KONFORMITÄTSERKLÄRUNG 21

TECHNISCHE DATEN 21
Headset AVENTHO Y 21
AVENTHO Y Low Latency Dongle 21

GARANTIEBESTIMMUNGEN 21

WARENZEICHEN 21

beyerdynamic GmbH & Co. KG
Theresienstraße 8
74072 Heilbronn
Germany
www.beyerdynamic.com

Vielen Dank, dass Sie sich für den Wireless Over-Ear Kopfhörer AVENTHO Y von beyerdynamic entschieden haben.
Bitte nehmen Sie sich etwas Zeit und lesen Sie sich diese Informationen sorgfältig durch, bevor Sie den AVENTHO Y verwenden.

SICHERHEITSHINWEISE

- Lesen Sie vor dem Benutzen des AVENTHO Y, diese Anleitung sorgfältig und vollständig durch.
- Beachten Sie alle gegebenen Hinweise, insbesondere die zum sicheren Gebrauch des AVENTHO Y.
- Verwenden Sie den AVENTHO Y nicht, wenn er defekt ist.

Bestimmungsgemäßer Gebrauch

- Benutzen Sie den AVENTHO Y nicht anders als in dieser Produktanleitung beschrieben.
- Die Firma beyerdynamic GmbH & Co. KG übernimmt keine Haftung für Schäden am AVENTHO Y oder Verletzungen von Personen aufgrund unachtsamer, unsachgemäßer, falscher oder nicht dem vom Hersteller angegebenen Zweck entsprechender Verwendung des AVENTHO Y.
- Die Firma beyerdynamic GmbH & Co. KG haftet nicht für Schäden an USB-Geräten, die nicht den USB-Spezifikationen entsprechen.
- Die Firma beyerdynamic GmbH & Co. KG haftet nicht für Schäden aus Verbindungsabbrüchen wegen leerer oder zu alter Akkus oder Überschreiten des Bluetooth®-Sendebereichs.
- Beachten Sie auch die jeweiligen länderspezifischen Vorschriften vor Inbetriebnahme.

Einstellen der Lautstärke



Hohe Lautstärken und zu lange Hörzeiten können das Gehör dauerhaft schädigen.

- Stellen Sie, bevor Sie den AVENTHO Y verwenden, die Lautstärke auf Minimum ein.
- Erhöhen Sie die Lautstärke erst nach Aufsetzen des AVENTHO Y.
- Beim Hören und gewöhnlichen Sprechen mit dem AVENTHO Y sollten Sie die eigene Stimme noch wahrnehmen können.
- Reduzieren Sie bei Tinnitus die Lautstärke. Konsultieren Sie eventuell einen Arzt.
- Zu hohe Lautstärken können, insbesondere bei zu langen Hörzeiten das Gehör schädigen.
- Als Faustformel gilt: je höher die Lautstärke, desto kürzer die Hörzeit.

Reduzierung der Außenwahrnehmung

Der Kopfhörer AVENTHO Y reduziert die akustische Außenwahrnehmung drastisch. Die Verwendung des Kopfhörers AVENTHO Y im Straßenverkehr birgt großes Gefährdungspotenzial. Das Gehör des Benutzers darf auf keinen Fall so stark beeinträchtigt werden, dass die Verkehrssicherheit gefährdet ist.

- Verwenden Sie den AVENTHO Y nicht im Aktionsbereich von möglicherweise gefährlichen Maschinen und Arbeitsgeräten.
- Vermeiden Sie den Gebrauch des AVENTHO Y in Situationen, in denen das Hörvermögen nicht beeinträchtigt werden darf. Insbesondere im Straßenverkehr, beim Überqueren eines Bahnübergangs oder auf einer Baustelle.

Beschädigung durch Flüssigkeiten

Eindringende Flüssigkeit kann den AVENTHO Y beschädigen.

- Achten Sie darauf, dass keine Flüssigkeiten in den AVENTHO Y eindringen (z.B. beim Reinigen).
- Verwenden Sie keine lösungsmittelhaltigen oder aggressiven Reiniger.

Gefahr von Verschlucken

- Halten Sie Kleinteile wie Produkt-, Verpackungs- und Zubehörteile von Kindern und Haustieren fern. Bei Verschlucken besteht Erstickungsgefahr!

Stromversorgung

- Verwenden Sie sowohl für das Aufladen als auch für den Anschluss an einen Laptop nur das von uns mitgelieferte Kabel.
- Die Leistung des Ladegeräts muss von einer von der Funkanlage benötigten Mindestleistung von 0,1 Watt bis zu einer zum Erreichen der maximalen Ladegeschwindigkeit benötigten Höchstleistung von 5 Watt reichen.

Verwenden der Akkus

Gefahr durch Hitze, Wasser und mechanische Belastung

Bei zu großer Hitze, Wasser und zu hoher mechanischer Belastung besteht die Gefahr von Explosion, Hitze-, Feuer-, Rauch- oder Gasentwicklung. Verletzungen und irreversiblen Schäden am Akku können die Folge sein.

- Setzen Sie den Akku nicht übermäßiger Hitze, Feuer oder extrem niedrigem Luftdruck aus. Es besteht die Gefahr von Explosion, Feuer, Rauch- oder Gasentwicklung.
- Setzen Sie den Akku keinen mechanischen Belastungen aus (z.B. Quetschen). Dies kann zu irreversiblen Schäden an der Batterie, Explosionen oder Verletzungen führen.
- Öffnen Sie nicht das Gehäuse und bauen Sie den Akku nicht aus.
- Verwenden Sie zum Laden des Akkus über die integrierte USB-Buchse Typ C nur ein USB 2.0/3.0 standardkonformes 5 V-Netzteil.

Umweltbedingungen

- Setzen Sie den AVENTHO Y weder Regen noch Schnee, Flüssigkeiten oder Feuchtigkeit aus.

ZU DIESER ANLEITUNG

Diese Anleitung beschreibt die wichtigsten Funktionen des Produkts.
Die Angaben in dieser Anleitung beziehen sich auf die Standardeinstellungen der Software. Möglicherweise ist eine neuere Version verfügbar.

- Hinweise zum Software-Update finden Sie im Kapitel „beyerdynamic App“.

LIEFERUMFANG

- Kopfhörer AVENTHO Y
- Ladekabel / Audiokabel USB Typ C
- Kordelzugbeutel
- Kurzanleitung
- Compliance Booklet

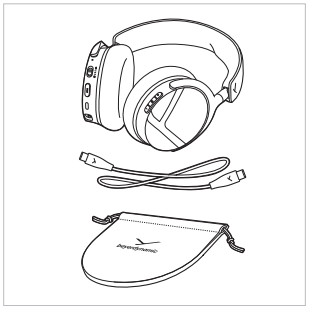

BEDIENELEMENTE

1. Status-LED
2. Ein/Aus und Bluetooth® Schiebeschalter
3. ANC-Taste
4. USB-Anschluss
5. Mikrofonanschluss, Klinke 3,5 mm für optionales Mikrofon
6. Mikrofon
7. Lautstärke (+)
8. Multifunktionstaste
9. Lautstärke (-)

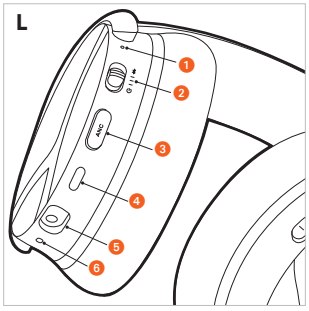

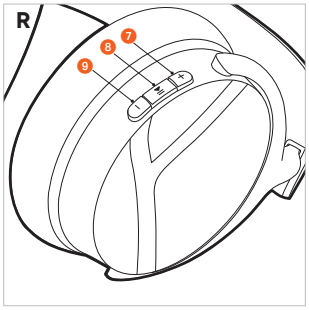

AKKUS AUFLADEN

Bevor Sie den AVENTHO Y das erste Mal verwenden, empfehlen wir den im Kopfhörer integrierten Akku vollständig aufzuladen. Bitte verwenden Sie zum Aufladen nur das mitgelieferte USB-Kabel.

- Schließen Sie den AVENTHO Y mit dem USB-Ladekabel an einen USB-konformen spannungsführenden USB-Anschluss (z.B. USB-Netzteil) an.
- Die Status-LED zeigt den Ladestatus an.

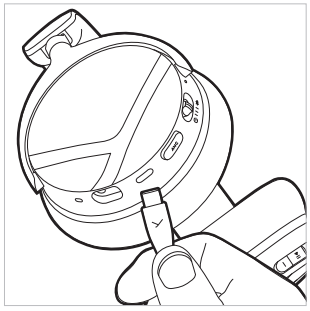

Hinweise zur Lebensdauer von Li-Ion-Akkus

- Nach vollständigem Laden das USB-Kabel vom Ladegerät und dem Produkt trennen.
- **ACHTUNG!** Hohe Temperaturen, vor allem mit hohem Ladezustand, können zu irreversiblen Schäden führen.
- Wird der Akku längere Zeit nicht verwendet bzw. gelagert, empfiehlt es sich, den Akku auf ungefähr 50 % der Ladung zu bringen und bei Temperaturen bis max. 20 °C zu lagern.
- Nach dem Gebrauch den AVENTHO Y ausschalten.

Ladezustand anzeigen

Der Ladezustand des AVENTHO Y wird während des Ladens durch die Status-LED angezeigt.

Ladezustand	Anzeige Ladeanzeige
0 bis 30 %	Blinkt rot
31 bis 70 %	Blinkt gelb
71 bis 99 %	Blinkt grün
100 % (Akku vollständig geladen)	Leuchtet grün

BEYERDYNAMIC APP HERUNTERLADEN

Die beyerdynamic App ermöglicht Ihnen eine individuelle Steuerung Ihres AVENTHO Y.

Bevor Sie Ihren AVENTHO Y zum ersten Mal in Betrieb nehmen:

- Laden Sie die beyerdynamic App aus dem App Store (für iOS-Geräte) oder von Google Play (für Android-Geräte) herunter.



- Mit der beyerdynamic App können Sie benutzerdefinierte Betriebseinstellungen und Software-Updates vornehmen.
- Diese Einstellungen werden auf Ihrem AVENTHO Y gespeichert, so dass Sie sie mit jedem Abspielgerät, das mit Ihrem AVENTHO Y verbunden ist, genießen können.
- Bitte beachten Sie, dass Zusatzfunktionen nur über die beyerdynamic App zur Verfügung stehen.

KOMPATIBILITÄT ZU ABSPIELGERÄTEN

AVENTHO Y ist mit Bluetooth®-Abspielgeräten kompatibel, die folgende Profile unterstützen:

- A2DP (für Audioübertragung)
- HFP (für Telefonie und Sprachassistent)
- AVRCP (für die Übertragung von Steuersignalen)

UNTERSTÜTZTE AUDIO-CODECS

Innerhalb des Profils A2DP unterstützt AVENTHO Y die Audio-Codecs SBC, AAC und LDAC.

Es können nur solche Codecs für die Audioübertragung benutzt werden, die im Abspielgerät vorhanden sind.

Abspielgerät und AVENTHO Y verständigen sich automatisch auf den besten gemeinsam verfügbaren Codec in folgender Reihenfolge:

1. SBC
2. AAC
3. LDAC

Die meisten Abspielgeräte zeigen nicht an, welcher Codec aktiv in Verwendung ist.

BEDIENUNG

Mit einem Gerät über Bluetooth® verbinden

Bevor Sie den AVENTHO Y verwenden können, müssen Sie ihn mit einem Mobiltelefon oder einem anderen Bluetooth®-fähigen Gerät verbinden. Das Verbindungsverfahren kann sich zwischen den verschiedenen Geräten unterscheiden.

- Bitte beachten Sie die Bedienungsanleitung des Geräts mit dem Sie AVENTHO Y verbinden möchten.

Kopplung herstellen

1. Wenn der AVENTHO Y noch nicht gekoppelt wurde, ist er beim Einschalten automatisch im Kopplungsmodus.

   Wurde der AVENTHO Y bereits gekoppelt, schieben Sie beim eingeschalteten AVENTHO Y den Ein-/Ausschalter nach oben und halten Sie ihn für 1 Sekunde.

   Sobald der AVENTHO Y im Kopplungsmodus ist, blinkt die Status-LED abwechselnd blau und rot.

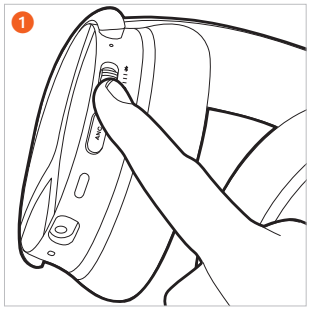

2. Wählen Sie „AVENTHO Y“ aus der Kopplungsliste des Abspielgerätes aus.

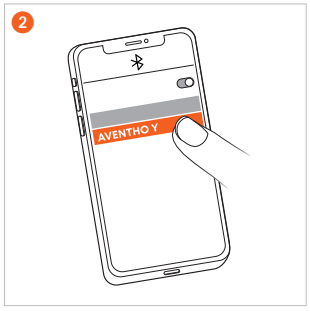

Multi-Point-Betrieb

Der AVENTHO Y kann mit bis zu 8 Geräten über Bluetooth® gekoppelt werden. Mit maximal zwei Geräten kann gleichzeitig eine aktive Verbindung hergestellt werden. Musikwiedergabe und Telefonie ist nur mit einem Gerät gleichzeitig möglich. Telefonie hat dabei Priorität vor Musikwiedergabe, d.h. bei einem Anruf wird die Musikwiedergabe unterbrochen.

Bei der Benutzung der Abspielgeräte (AG) gilt folgende Prioritätenliste:

Priorität	Profil	Abspielgeräte (AG)
1	HFP (Telefonie)	AG 1 (zuerst verbundenes Gerät)
2	HFP (Telefonie)	AG 2 (als zweites verbundenes Gerät)
3	A2DP (Musikwiedergabe)	AG 1 (zuerst verbundenes Gerät)
4	A2DP (Musikwiedergabe)	AG 2 (als zweites verbundenes Gerät)

Multi-Point Verbindung herstellen

- Verbinden Sie den AVENTHO Y mit dem ersten Gerät (siehe „Kopplung herstellen“).
- Deaktivieren Sie die Bluetooth®-Verbindung am ersten Gerät.
- Schalten Sie den AVENTHO Y aus.
- Schieben Sie den Ein-/Ausschalter 2 nach oben und halten ihn 1 Sekunde lang, um den Kopplungsmodus zu starten (Status-LED 1 blinkt abwechselnd blau und rot).
- Verbinden Sie den AVENTHO Y mit dem zweiten Gerät (siehe „Kopplung herstellen“).
- Aktivieren Sie die Verbindung über Bluetooth® des ersten Gerätes wieder, das sich automatisch mit dem AVENTHO Y verbindet.
- Wenn beide Geräte mit dem AVENTHO Y gekoppelt sind, verbindet sich der AVENTHO Y automatisch mit beiden Geräten, bei jedem weiteren Einschalten.

Multi-Point verwenden

Medienwiedergabe aktiv / Anruf annehmen	1 x kurz auf die Multifunktionstaste drücken (●)
Auflegen / Medienwiedergabe wieder starten	1 x kurz auf die Multifunktionstaste drücken (●)

Kopplungsliste löschen

- Schieben Sie den Ein-/Ausschalter nach oben und halten ihn 10 Sekunden (▬). Die Kopplungsliste wird gelöscht und der AVENTHO Y wechselt in den Kopplungsmodus. Die Status-LED blinkt abwechselnd rot und blau.

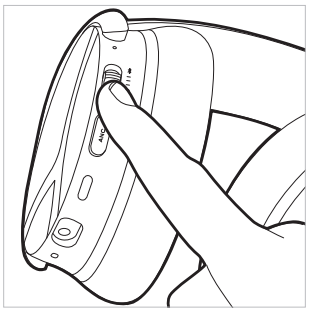

Kopfhörer ein- und ausschalten

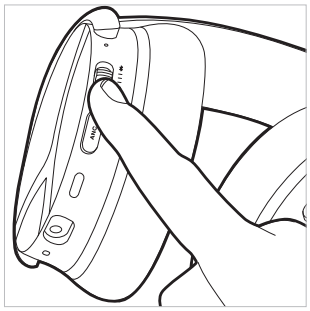

- **Einschalten**
  Schieben Sie den Ein-/Ausschalter auf die mittlere Position. Die Status-LED leuchtet 2 Sekunden (▬) rot auf und erlischt dann. Der jeweilige Ladezustand wird angesagt.
- **Ausschalten**
  Schieben Sie den Ein-/Ausschalter nach unten. Die Status-LED leuchtet 2 Sekunden (▬) rot aus und erlischt dann.

AVENTHO Y kann sowohl eingeschaltet als auch ausgeschaltet mit dem mitgelieferten USB-C-Kabel am PC verwendet werden.

Zwischen Geräuschunterdrückung (ANC) und Transparenzmodus wechseln

Über die ANC-Taste können Sie zwischen Geräuschunterdrückung (ANC), Transparenzmodus und OFF-Modus wechseln.
Der AVENTHO Y wird im OFF-Modus ausgeliefert.

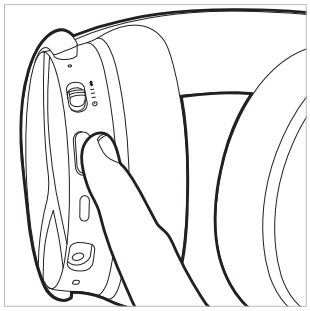

- Wenn Sie die ANC-Taste immer nur 1 x (●) drücken, wird nacheinander der ANC-Modus, Transparenzmodus und dann wieder der ANC OFF-Modus aktiviert.
- Wenn Sie die ANC-Taste immer 2 x (● ●) drücken, wird nacheinander der Transparenzmodus, ANC-Modus und dann wieder der ANC OFF-Modus aktiviert.

Einstellungen für Geräuschunterdrückung (ANC) und Transparenzmodus können Sie in der beyerdynamic App vornehmen.

DE

Medien wiedergeben

Bitte beachten Sie, dass die nachfolgend beschriebenen Funktionen vom jeweiligen verwendeten Abspielgerät und der Player-Software abhängen und eventuell nicht zur Verfügung stehen.

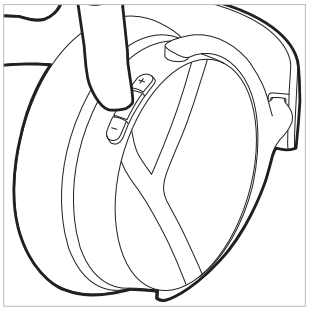

Wiedergabe starten / pausieren

- Drücken Sie 1 x (●) auf die Multifunktionstaste.

Nächster Titel

- Drücken Sie 2 x (● ●) auf die Multifunktionstaste.

Vorheriger Titel

- Drücken Sie 3 x (● ● ●) auf die Multifunktionstaste.

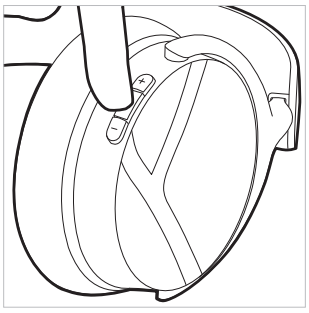

Sprachassistenten aktivieren

- Sobald eine Bluetooth®-Verbindung besteht, halten Sie die Multifunktionstaste 2 Sekunden lang (▬) gedrückt. Sie können dann den auf dem Smartphone eingerichteten Sprachassistenten aktivieren bzw. deaktivieren. Einige Android-Smartphones unterstützen diese Funktion nicht.

Lautstärke einstellen

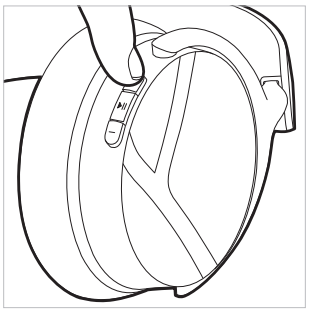

Lautstärke erhöhen

- Drücken Sie auf die **Plustaste (+)**, um die Lautstärke zu **erhöhen**. Drücken Sie 1 x (●), um die Lautstärke um eine Stufe zu erhöhen. Halten Sie die **Plustaste (+)** gedrückt (▬), um die Lautstärke allmählich bis zum Maximum zu erhöhen.



Lautstärke reduzieren

- Drücken Sie auf die **Minustaste (-)**, um die Lautstärke zu **reduzieren**. Drücken Sie 1 x (●), um die Lautstärke um eine Stufe zu reduzieren. Halten Sie die **Minustaste (-)** gedrückt (▬), um die Lautstärke allmählich bis zum Minimum zu reduzieren.

Telefonieren

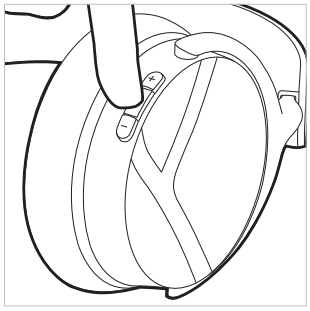

Anruf annehmen / beenden

- Drücken Sie 1 x (●) auf die Multifunktionstaste.

Ausgehenden Anruf abbrechen

- Drücken Sie 1 x (●) auf die Multifunktionstaste.

Anruf ablehnen

- Drücken Sie 1 x lang (▬) auf die Multifunktionstaste

Zweiten Anruf annehmen und aktiven Anruf beenden

- Drücken Sie 2 x (● ●) auf die Multifunktionstaste.

Zweiten Anruf ablehnen

- Drücken Sie 3 x (● ● ●) auf die Multifunktionstaste.

Kein Anruf aktiv	Bedienung
Eingehenden Anruf annehmen	▸ 1 x Multifunktionstaste drücken (●)
Eingehenden Anruf ablehnen	▸ 1 x Multifunktionstaste lang drücken (▬)
Aktiven Anruf beenden	▸ 1 x Multifunktionstaste drücken (●)

Anruf bereits aktiv	Bedienung
Zweiten eingehenden Anruf ablehnen	▸ 3 x Multifunktionstaste drücken (● ● ●)
Zweiten eingehenden Anruf annehmen und aktiven Anruf beenden	▸ 2 x Multifunktionstaste drücken (● ●)

Auf Werkseinstellungen zurücksetzen

Beim Zurücksetzen auf die Werkseinstellungen werden alle persönlichen Daten gelöscht!

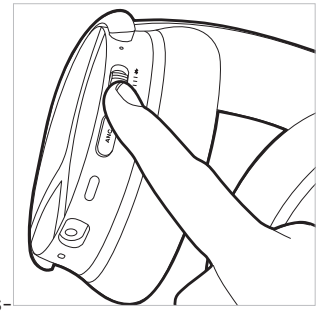

- Schieben Sie den Ein-/Ausschalter 5 x (● ● ● ● ●) schnell nach oben. Die Status-LED blinkt 3 x violett. Nach Herstellung der Werkseinstellungen schaltet der AVENTHO Y sich automatisch ein und wechselt in den Kopplungsmodus.

DE

Übersicht der Bedienfunktionen

Wenn nicht anders vermerkt, gelten die aufgelisteten Funktionen für einen eingeschalteten Kopfhörer.

Funktion	Bedienung am Kopfhörer
Einschalten	▶ Schieben Sie den Ein-/Ausschalter auf die mittlere Position.
Ausschalten	▶ Schieben Sie den Ein-/Ausschalter nach unten.
Kopplungsmodus	▶ Schieben Sie den Ein-/Ausschalter nach oben und halten ihn ca. 1 Sekunde (●).
Kopplungsliste löschen	▶ Schieben Sie den Ein-/Ausschalter nach oben und halten ihn 10 Sekunden (▬).
Werkseinstellung wiederherstellen	▶ Schieben Sie den Ein-/Ausschalter 5 x (●●●●●) schnell nach oben.
Batteriestatus prüfen	▶ Wenn Sie den AVENTHO Y einschalten, wird der Batteriestand angesagt.
Transparenz-Modus aktivieren	▶ Drücken Sie je nach Modus 1 x (●) oder 2 x (●●) auf die ANC-Taste.
ANC-Modus aktivieren	▶ Drücken Sie je nach Modus 1 x (●) oder 2 x (●●) auf die ANC-Taste.
Start / Pause	▶ Drücken Sie 1 x (●) auf die Multifunktionstaste.
Lautstärke anheben	▶ Halten Sie die Plustaste (+) gedrückt.
Lautstärke senken	▶ Halten Sie die Minustaste (-) gedrückt.
Nächster Titel	▶ Drücken Sie 2 x (●●) auf die Multifunktionstaste.
Vorheriger Titel	▶ Drücken Sie 3 x (●●●) auf die Multifunktionstaste.
Anruf annehmen / beenden	▶ Drücken Sie 1 x (●) auf die Multifunktionstaste.
Ausgehenden Anruf abbrechen	▶ Drücken Sie 1 x (●) auf die Multifunktionstaste.
Anruf ablehnen	▶ Drücken Sie 1 x lang (▬) auf die Multifunktionstaste.
Zweiten eingehenden Anruf annehmen und aktiven Anruf beenden	▶ Drücken Sie 1 x (●) die Multifunktionstaste.
Zweiten Anruf ablehnen	▶ Drücken Sie 3 x (●●●) auf die Multifunktionstaste.
Sprachassistenten aktivieren	▶ Halten Sie die Multifunktionstaste 2 Sekunden lang (▬) gedrückt.

Übersicht der LED-Anzeigen am Kopfhörer

Aktion	LED-Anzeige
Warnung bei niedrigem Akkuladezustand	▶ LED blinkt 3 x rot
Laden über USB 0 – 30 %	▶ LED blinkt rot
Laden über USB 31 – 70%	▶ LED blinkt gelb
Laden über USB 71 – 99%	▶ LED blinkt grün
Laden über USB 100%	▶ LED leuchtet grün
Bluetooth®-Kopplung erkennbar	▶ LED blinkt blau und rot
Bluetooth®-Verbindung aktiv	▶ LED blinkt langsam blau mit Pausen von 7 Sekunden
Kopplungsliste löschen	▶ LED blinkt blau und rot
Werkseinstellung wieder herstellen	▶ LED blinkt 3 x violett

Anschluss USB-C-Kabel

Im Lieferumfang ist ein USB-C-Kabel enthalten. Dies können Sie zum Laden, aber auch als Audiokabel verwenden.

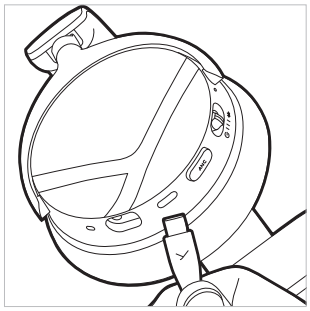

- ▶ Schließen Sie das eine Ende des Kabels an die USB-C-Buchse des Kopfhörergehäuses an, wenn Sie den AVENTHO Y ohne Bluetooth® nutzen möchten.
- ▶ Schalten Sie den AVENTHO Y ein. Bitte beachten Sie, dass bei dieser Anwendungsart Strom über den Akku verbraucht wird.
- ▶ Über den AVENTHO Y kann weiterhin die Medienwiedergabe, ANC, Telefonate und Lautstärke gesteuert werden.

Reinigung

- ▶ Aus hygienischen Gründen sollten Sie Ohr- und Kopfpolster gelegentlich mit einem weichen, mit Wasser befeuchtetem Tuch reinigen. Achten Sie darauf, dass **kein Wasser** in die Hörerschalen bzw. Wandler dringt.
- ▶ Verwenden Sie **keine** lösemittelhaltigen oder aggressiven Reiniger sowie Reiniger auf alkoholischer oder saurer Basis, da diese die Oberfläche beschädigen können.
- ▶ Bitte benutzen Sie auf **keinen** Fall einen **Staubsauger** zur Reinigung, da es sonst zu irreparablen Schäden an dem Kopfhörer kommen kann.

- Da Ohrpolster einem natürlichen Verschleiß unterliegen, wird es von Zeit zu Zeit notwendig, sie auszutauschen. Dies können Sie leicht selbst machen.
- Müssen weitere Komponenten ersetzt werden, wenden Sie sich bitte an Ihre zuständige beyerdynamic-Vertretung.

Ohrpolster wechseln

Der AVENTHO Y zeichnet sich durch sein Smart Ear Pad Design aus. Das bedeutet, die Ohrpolster verfügen über eine Magnetbefestigung und lassen sich einfach vom Gehäuse abnehmen und durch neue ersetzen.

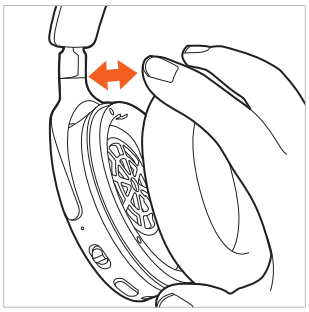

1. Wenn Sie das Ohrpolster der rechten Gehäuseschale abnehmen, finden Sie ein Aufbewahrungsfach für den optionalen Dongle.

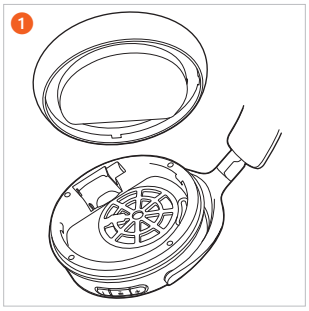

2. Wenn Sie das Ohrpolster der linken Gehäuseschale abnehmen, finden Sie das Batteriefach.



Akkuwechsel

- Nehmen Sie einfach das Ohrpolster der **linken** Gehäuseschale ab.

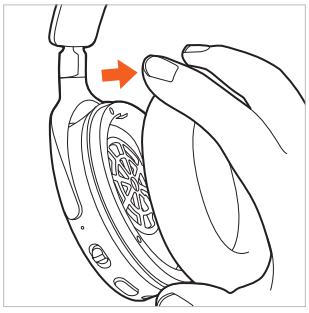

- Öffnen Sie das Batteriefach und ziehen Sie den Akku vorsichtig am Band aus dem Batteriefach.

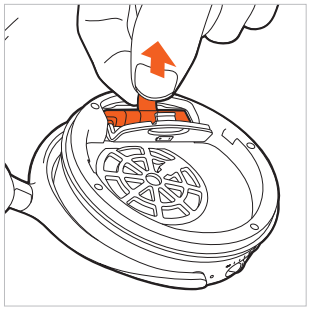

- Lösen Sie die Steckverbindung. Ziehen Sie dabei nur an den Steckern, nicht an den Kabeln.

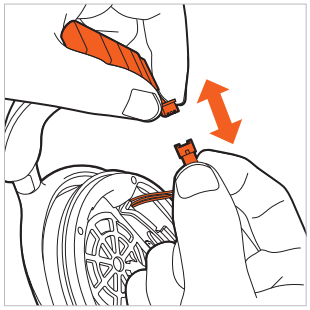

- Schließen Sie den neuen Akku an (der Stecker hat einen Verpolungsschutz).

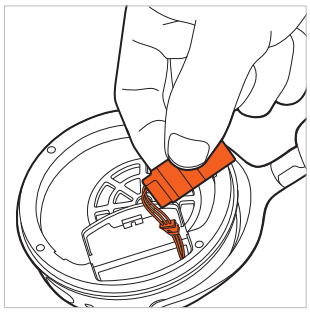

- Legen Sie den Akku wie in der Abbildung dargestellt in das Batteriefach ein.

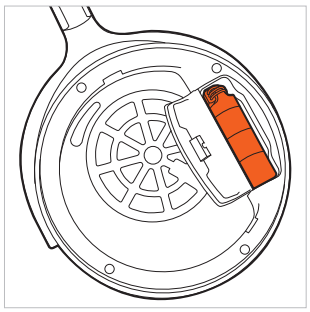

- Schließen Sie das Batteriefach. Setzen Sie das Ohrpolster wieder auf die linke Gehäuseschale

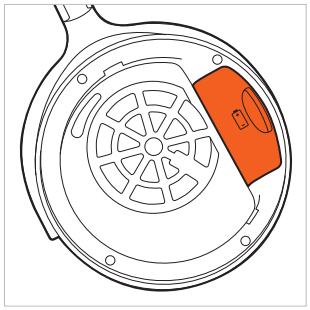

PROBLEMLÖSUNG

Problem	Ursache	Lösung
AVENTHO Y lässt sich nicht einschalten	▶ Akku ist leer oder nur noch schwach geladen.	▶ Laden Sie den Akku auf.
Es wird kein Audio ausgegeben	▶ Es besteht keine Bluetooth®-Verbindung	▶ Verbinden Sie AVENTHO Y mit dem Abspielgerät.
AVENTHO Y erscheint nicht in den verfügbaren Bluetooth®-Geräten im Abspielgerät	▶ AVENTHO Y ist ausgeschaltet. ▶ AVENTHO Y ist nicht im Verbindungsmodus. ▶ Es besteht bereits eine Bluetooth®-Verbindung zu einem anderen Abspielgerät.	▶ Schalten Sie AVENTHO Y ein. ▶ Setzen Sie AVENTHO Y in den Verbindungsmodus. ▶ Trennen Sie die Bluetooth®-Verbindung zum anderen Abspielgerät und verbinden Sie AVENTHO Y mit dem gewünschten Gerät.
Die Wiedergabe ist zu leise, obwohl am AVENTHO Y maximal eingestellt ist	▶ Das zugespielte Audiosignal ist zu leise.	▶ Erhöhen Sie die Wiedergabelautstärke am Abspielgerät.
Der Klang ist scharf und die Basswiedergabe zu gering	▶ Die Abdichtung der Ohrpolster reicht nicht aus.	▶ Stellen Sie den Kopfbügel so ein, dass die Ohrpolster bestmöglich abdichten.
Die Reichweite ist zu gering oder es kommt zu Verbindungsabbrüchen	▶ Es bestehen Störungen mit anderen Geräten.	▶ Entfernen Sie sich von WLAN-Routern und Mikrowellengeräten. ▶ Achten Sie darauf, dass Ihr Körper sich nicht zwischen Abspielgerät und AVENTHO Y befindet. ▶ Verwenden Sie einen anderen Codec am Abspielgerät.

OPTIONALES PAKET MIT DONGLE UND MIKROFON

Als optionales Zubehör in einem Paket sind ein Schwanenhalsmikrofon und Low Latency Dongle für Gaming erhältlich:

- Steckbares Mikrofon mit 3,5 mm Klinkenstecker
- Dongle (unterstützt LE Audio und Anrufe)

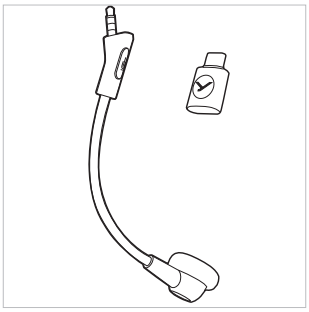

Mikrofon anschließen

- Schließen Sie das optionale Mikrofon an die Klinkenbuchse des AVENTHO Y an. Beachten Sie die Position des Klinkensteckers. Das Mikrofon ist standardmäßig aktiviert, sobald es am AVENTHO Y angeschlossen ist.

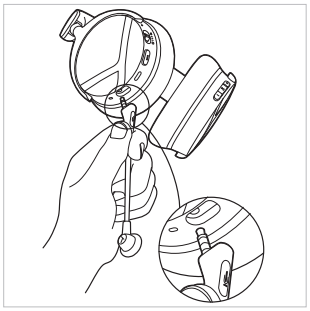

Stummschaltung

- **Stummschalten**
  Drücken Sie 1 x (●) auf die Mikrofontaste, um die Stummschaltung zu aktivieren. Die LED am Mikrofon leuchtet rot, wenn es gemutet ist.
- **Stummschaltung aufheben**
  Drücken Sie wieder 1 x (●) auf die Mikrofontaste, um die Stummschaltung zu deaktivieren.

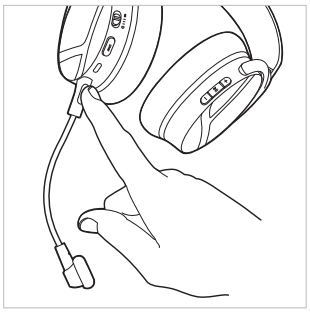

Dongle-Verbindung

- Schließen Sie den Dongle an Ihren Computer an. Die LED in der Taste leuchtet kurz blau auf.
- Ist keine Kopplungsliste vorhanden, wechselt der Dongle automatisch in den Suchmodus. Alternativ halten Sie die Multifunktionstaste am Dongle für 3 Sekunden (▬) gedrückt. Halten Sie den **eingeschalteten** AVENTHO Y in die Nähe des Dongles, um eine Verbindung herzustellen. Nach Ablauf der 2-minütigen Suchzeit wechselt der Dongle in den Standby-Modus.
- Ist bereits eine Kopplungsliste vorhanden, drücken Sie die Multifunktionstaste am Dongle, um ihn erneut mit dem AVENTHO Y zu verbinden.
- Die LED am Dongle blinkt langsam blau sobald eine Verbindung zu AVENTHO Y besteht.

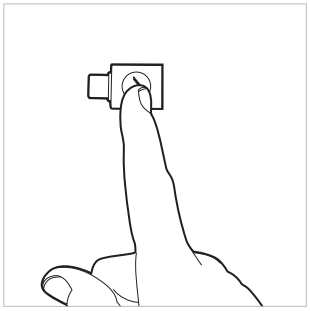

HILFE BEI PROBLEMEN / FAQ

Antworten auf die häufigsten Probleme und Fragen finden Sie unter folgender Internetadresse:
https://www.beyerdynamic.com/faq

PRODUKTREGISTRIERUNG

Im Internet unter
https://www.beyerdynamic.com/service
können Sie Ihren AVENTHO Y unter Angabe der Seriennummer registrieren.

ENTSORGUNG

- Dieses Symbol auf dem Produkt, in der Bedienungsanleitung oder auf der Verpackung bedeutet, dass die elektrischen und elektronischen Geräte am Ende ihrer Lebensdauer gesondert vom Hausmüll entsorgt werden müssen.



- Entsorgen Sie benutzte Geräte immer gemäß den geltenden Vorschriften.

Nur bei Verkauf innerhalb der EU:

- Zur Rücknahme von Altgeräten, Batterien und Akkus stehen Ihnen kostenfreie Sammelstellen und eine unentgeltliche Rückgabe bei beyerdynamic, sowie ggf. weitere Annahmestellen für die Wiederverwendung zur Verfügung. Die Adressen können Sie von der örtlichen Stadt- oder Kommunalverwaltung erhalten.
- Händler für Elektronikgeräte sind grundsätzlich zur unentgeltlichen Rücknahme von Elektro-/Elektronik-Altgeräten verpflichtet. Die Verpflichtung besteht auch bei Vertrieb über Fernkommunikationsmittel.

Akkus entsorgen

- Akkus/Batterien nach Gebrauch gemäß den geltenden Vorschriften getrennt vom Produkt entsorgen. Sie dürfen nicht im Hausmüll entsorgt werden. Die Rückgabe ist für Verbraucher/Endnutzer kostenlos.
- Vor der Entsorgung die Akkus/Batterien entladen.

EU-KONFORMITÄTSERKLÄRUNG

Hiermit erklärt die Firma beyerdynamic GmbH & Co. KG, dass das Funkübertragungsgerät der EU-Richtlinie 2014/53/EU und der EU-Richtlinie 2011/65/EU entspricht.

- Der vollständige Text der EU/UK-Konformitätserklärung ist unter der folgenden Internetadresse verfügbar:
https://www.beyerdynamic.com/cod

TECHNISCHE DATEN

Headset AVENTHO Y

Bluetooth®-Frequenzbereich	2.400 – 2.480 MHz
Sendeleistung	≤ 10 dBm
Ladetemperaturbereich	0 bis +45 °C
Betriebstemperaturbereich	-10 bis +50 °C
Akkutyp: Lithium-Ionen-Akku	3,7 Vdc, 650 mAh
Batteriegewicht	12 g

AVENTHO Y Low Latency Dongle

Bluetooth®-Frequenzbereich	2.400 – 2.480 MHz
Sendeleistung	≤ 11 dBm
Betriebstemperaturbereich	-10 bis +50 °C

- Nähere Angaben zu den technischen Daten finden Sie im Internet unter: **https://www.beyerdynamic.com**

GARANTIEBESTIMMUNGEN

beyerdynamic gewährt eine eingeschränkte Garantie für das gekaufte original beyerdynamic-Produkt.

- Ausführliche Hinweise zu den Garantiebestimmungen von beyerdynamic finden Sie im Internet unter:
https://www.beyerdynamic.com/service/garantie

WARENZEICHEN

Die Bluetooth® Wortmarke und Logos sind eingetragene Marken der Bluetooth® SIG, Inc. und jegliche Verwendung dieser Marken durch beyerdynamic ist lizenziert. Andere Marken und Handelsnamen gehören den jeweiligen Inhabern.

USB Typ-A, USB Typ-B und USB Typ-C sind Markenzeichen von USB Implementers.

FR

SOMMAIRE

CONSIGNES DE SÉCURITÉ 23
Utilisation conforme à la destination prévue 23
Réglage du niveau sonore 23
Dommages causés par des liquides 23
Risque d'ingestion 23
Alimentation électrique 23
Utilisation des batteries 23
Environnement 23

REMARQUES CONCERNANT CE MODE D'EMPLOI 24

CONTENU DE LA LIVRAISON 24

ÉLÉMENTS DE COMMANDE 24

CHARGER LES BATTERIES 24
Remarques concernant la durée de vie des batteries li-ion 24
Afficher le niveau de charge 24

TÉLÉCHARGER L'APPLICATION BEYERDYNAMIC 25

COMPATIBILITÉ AVEC LES LECTEURS 25

CODECS AUDIOS PRIS EN CHARGE 25

COMMANDE 25
Connecter à un appareil via Bluetooth® 25
Établir l'appairage 25
Fonctionnement à points multiples 26
Établir une connexion à points multiples 26
Utiliser les points multiples 26
Effacer la liste d'appairage 26
Allumer et éteindre le casque 26
Commuter entre la réduction de bruit active (ANC) et le mode transparence 26
Lecture de médias 27
Régler le volume sonore 27
Téléphoner 27
Réinitialiser aux réglages effectués en usine 27
Vue d'ensemble des fonctions de commande 28
Aperçu des affichages d'état de la LED apparaissant sur le casque 28
Branchement du câble USB-C 28
Nettoyage 28
Remplacement des coussinets 29
Remplacement de la batterie 29

RÉSOLUTION DES PROBLÈMES 30

PACK DISPONIBLE EN OPTION COMPRENANT UN DONGLE ET UN MICROPHONE 30
Branchement du microphone 30
Mise en sourdine 30
Connexion du dongle 30

AIDE EN CAS DE PROBLÈMES / FOIRE AUX QUESTIONS 31

ENREGISTREMENT DU PRODUIT 31

MISE AU REBUT 31
Mise au rebut des batteries 31

DÉCLARATION DE CONFORMITÉ UE 31

CARACTÉRISTIQUES TECHNIQUES 31
Casque-micro AVENTHO Y 31
Dongle à faible latence pour le casque AVENTHO Y 31

CONDITIONS DE GARANTIE 31

MARQUES 31

beyerdynamic GmbH & Co. KG
Theresienstraße 8
74072 Heilbronn
Allemagne
www.beyerdynamic.com

Nous vous remercions d'avoir choisi le casque circum-aural sans fil AVENTHO Y de beyerdynamic.
Veuillez prendre le temps de lire avec attention ces informations avant d'utiliser le casque AVENTHO Y.

CONSIGNES DE SÉCURITÉ

- Avant d'utiliser le casque AVENTHO Y, veuillez lire attentivement l'intégralité de ce mode d'emploi.
- Respectez toutes les consignes données, en particulier celles concernant l'utilisation en toute sécurité du casque AVENTHO Y.
- N'utilisez pas le casque AVENTHO Y s'il est défectueux.

Utilisation conforme à la destination prévue

- N'utilisez pas le casque AVENTHO Y pour un autre usage que celui décrit dans ce mode d'emploi.
- La société beyerdynamic GmbH & Co. KG ne pourra être tenue responsable des dommages occasionnés au casque AVENTHO Y ou des blessures subies par quiconque suite à une utilisation du casque AVENTHO Y négligente, incorrecte, erronée ou non conforme à l'usage indiqué par le fabricant.
- La société beyerdynamic GmbH & Co. KG décline toute responsabilité en cas de dommages occasionnés à des appareils USB non conformes aux spécifications de l'USB.
- La société beyerdynamic GmbH & Co. KG décline toute responsabilité en cas de dommages résultant de coupures de connexion dues à des batteries trop anciennes ou vides ou dues à un dépassement de la portée de transmission Bluetooth®.
- Veuillez également observer les dispositions légales en vigueur dans votre pays avant de mettre l'appareil en service.

Réglage du niveau sonore



Une écoute à volume sonore élevé et pendant une durée prolongée peut endommager durablement l'ouïe.

- Avant d'utiliser le casque AVENTHO Y, réglez le volume sonore sur le niveau minimum.
- Augmentez le volume sonore seulement après avoir mis le casque AVENTHO Y sur les oreilles.
- Lorsque vous écoutez et parlez normalement avec le casque AVENTHO Y, vous devez encore pouvoir percevoir votre propre voix.
- En cas d'acouphènes, réduisez le volume sonore. Consultez éventuellement un médecin.
- Une écoute à volume sonore trop élevé surtout pendant trop longtemps peut altérer l'audition.
- En règle générale, plus le volume sonore est élevé, plus la durée d'écoute est courte.

Réduction de la perception acoustique des bruits ambiants

Le casque AVENTHO Y réduit considérablement la perception des sons extérieurs. L'utilisation du casque AVENTHO Y dans la circulation routière présente un gros risque potentiel. L'ouïe de l'utilisateur ne doit en aucun cas être affectée au point de compromettre la sécurité routière.

- N'utilisez pas le casque AVENTHO Y dans le rayon d'action de machines et d'outils potentiellement dangereux.
- Évitez d'utiliser le casque AVENTHO Y dans des situations où l'audition ne doit pas être affectée, notamment dans la circulation routière, lors de la traversée d'un passage à niveau ou sur un chantier.

Dommages causés par des liquides

Une infiltration de liquides peut endommager le casque AVENTHO Y.

- Veillez à ce que les liquides ne pénètrent pas dans le casque AVENTHO Y (par exemple lors du nettoyage).
- N'utilisez pas de produits de nettoyage contenant des solvants ou des substances agressives.

Risque d'ingestion

- Tenez les petits éléments appartenant au produit, à l'emballage et aux accessoires hors de portée des enfants et des animaux de compagnie. Risque d'étouffement en cas d'ingestion !

Alimentation électrique

- Utilisez uniquement le câble que nous vous fournissons pour la recharge et pour la connexion à un ordinateur portable.
- La puissance du chargeur doit suffire pour aller d'une puissance minimale de 0,1 W dont a besoin l'installation radio à une puissance maximale de 5 W nécessaire pour atteindre la vitesse de charge maximale.

Utilisation des batteries

Risque lié à la chaleur, à l'eau et à une contrainte mécanique

En cas de trop forte chaleur, d'eau et de contrainte mécanique trop élevée, il y a un risque d'explosion, de dégagement de chaleur, d'incendie, de dégagement de fumée ou de gaz. Cela peut entraîner des blessures et des dommages irréversibles de la batterie.

- N'exposez pas la batterie à une chaleur excessive, au feu ou à une pression atmosphérique extrêmement basse. Il y a un risque d'explosion, d'incendie, de dégagement de fumée ou de gaz.
- Ne soumettez pas la batterie à un choc mécanique (par ex. à un écrasement). Cela peut causer des dommages irréversibles à la batterie, des explosions ou des blessures.
- N'ouvrez pas les coques du casque et ne démontez pas la batterie.
- Pour charger la batterie en utilisant le port USB de type C intégré, utilisez uniquement un bloc d'alimentation de 5 V conforme à la norme USB 2.0/3.0.

Environnement

- N'exposez pas le casque AVENTHO Y à la pluie, à la neige, à des liquides ou à l'humidité.

REMARQUES CONCERNANT CE MODE D'EMPLOI

Ce mode d'emploi décrit les principales fonctions de ce produit.
Les données mentionnées dans ce mode d'emploi se rapportent aux réglages standard du logiciel. Il est possible qu'une version plus récente soit disponible.

- Vous trouverez des informations sur la mise à jour du logiciel au chapitre « L'application beyerdynamic ».

CONTENU DE LA LIVRAISON

- Casque AVENTHO Y
- Câble de chargement / audio USB type C
- Sac cordelette
- Notice abrégée
- Livret de conformité

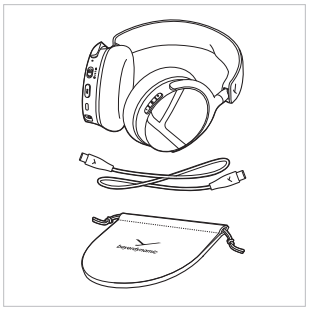

ÉLÉMENTS DE COMMANDE

1. LED d'état
2. Interrupteur Marche/ Arrêt et interrupteur à glissière Bluetooth®
3. Touche ANC
4. Port USB
5. Prise microphone, jack de 3,5 mm pour le microphone disponible en option
6. Microphone
7. Volume sonore (+)
8. Touche multifonction
9. Volume sonore (-)

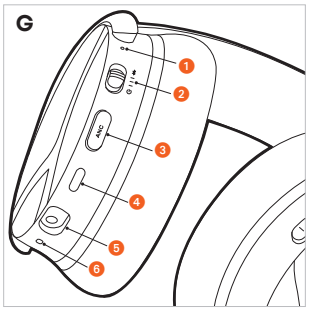

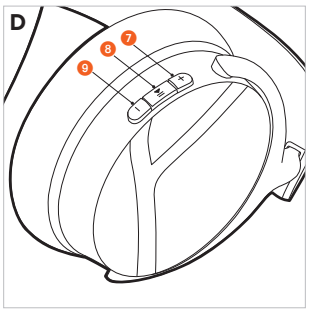

CHARGER LES BATTERIES

Avant d'utiliser le casque AVENTHO Y pour la première fois, nous conseillons de charger à 100 % la batterie intégrée dans le casque. Veuillez utiliser le câble USB également fourni pour la charge.

- En utilisant le câble de chargement USB, branchez le casque AVENTHO Y à un port USB conforme sous tension (bloc d'alimentation USB, par exemple).
- La LED d'état affiche le niveau de charge.

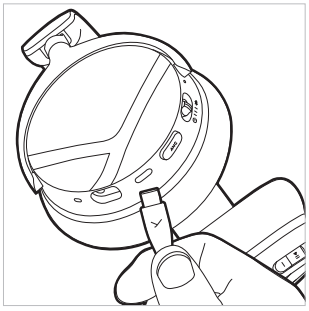

Remarques concernant la durée de vie des batteries li-ion

- Retirez le câble USB du chargeur et du produit après la charge à 100 %.
- **ATTENTION !** Les températures élevées, surtout en cas de niveau de charge élevé, peuvent provoquer des dommages irréversibles.
- Si vous n'utilisez pas ou si vous stockez la batterie pendant une longue durée, il est recommandé de charger la batterie à environ 50 % de la charge et de la stocker à une température de 20 °C max..
- Éteignez le casque AVENTHO Y après utilisation.

Afficher le niveau de charge

La LED d'état affiche le niveau de charge du casque AVENTHO Y.

Niveau de charge	Affichage du voyant de charge
de 0 à 30 %	Clignote en rouge
de 31 à 70 %	Clignote en jaune
de 71 à 99 %	Clignote en vert
100 % (batterie chargée à 100 %)	S'allume en vert

TÉLÉCHARGER L'APPLICATION BEYERDYNAMIC

L'application beyerdynamic vous permet une commande individualisée de votre casque AVENTHO Y.

Avant d'utiliser votre casque AVENTHO Y pour la première fois :

- Téléchargez l'application beyerdynamic dans l'App Store (pour les appareils iOS) ou dans Google Play (pour les appareils Android).



- L'application beyerdynamic vous permet d'effectuer des réglages du fonctionnement personnalisés et des mises à jour du logiciel.
- Ces réglages sont mémorisés sur le casque AVENTHO Y si bien que vous pouvez en profiter avec chaque lecteur connecté à votre casque AVENTHO Y.
- Veuillez noter que des fonctions supplémentaires ne sont disponibles qu'avec l'application beyerdynamic.

COMPATIBILITÉ AVEC LES LECTEURS

AVENTHO Y est compatible avec les lecteurs Bluetooth® prenant en charge les profils suivants :

- A2DP (pour la transmission audio)
- HFP (pour la téléphonie et l'assistant vocal)
- AVRCP (pour la transmission des signaux de commande)

CODECS AUDIOS PRIS EN CHARGE

Dans le profil A2DP, AVENTHO Y prend en charge les codecs audios SBC, AAC et LDAC.

Notez que pour la transmission audio, il est uniquement possible d'utiliser les codecs présents dans le lecteur.

Le lecteur et le casque AVENTHO Y s'accordent automatiquement pour choisir le meilleur codec commun disponible dans l'ordre suivant :

1. SBC
2. AAC
3. LDAC

La plupart des lecteurs n'indiquent pas quel codec est actuellement utilisé.

COMMANDE

Connecter à un appareil via Bluetooth®

Avant de pouvoir utiliser le casque AVENTHO Y, vous devez le connecter à votre téléphone mobile ou à un autre appareil compatible avec Bluetooth®. L'opération de connexion peut varier en fonction des différents appareils.

- Veuillez respecter les consignes du mode d'emploi de l'appareil auquel vous souhaitez connecter le casque AVENTHO Y.

Établir l'appairage

1. Si le casque AVENTHO Y n'a pas été encore appairé, il est automatiquement en mode d'appairage à la mise en marche.

   Si le casque AVENTHO Y a déjà été appairé, faites coulisser l'interrupteur Marche/Arrêt vers le haut et maintenez-le en position pendant 1 seconde alors que le casque AVENTHO Y est allumé.

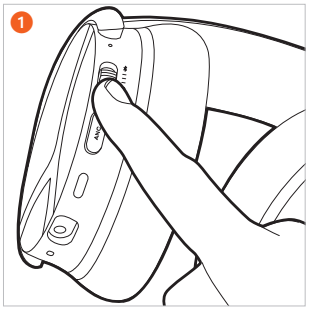

   Dès que le casque AVENTHO Y est en mode d'appairage, la LED d'état clignote en alternance en bleu et en rouge.

2. Sélectionnez « AVENTHO Y » dans la liste d'appairage du lecteur.

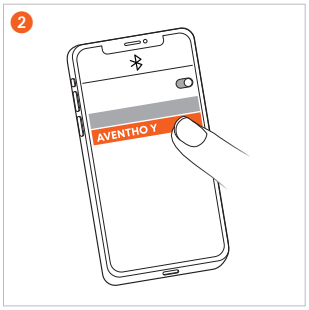

Fonctionnement à points multiples

Il est possible de connecter jusqu'à 8 appareils au casque AVENTHO Y via Bluetooth®. Au maximum deux appareils peuvent établir en même temps une connexion active. La lecture de morceaux de musique et la téléphonie ne sont simultanément possibles qu'avec un appareil. La téléphonie a alors priorité sur la lecture de morceaux de musique c'est-à-dire que la lecture de morceaux de musique est interrompue dès que quelqu'un appelle.

La liste des priorités suivantes est applicable lors de l'utilisation des lecteurs (LE) :

Priorité	Profil	Lecteurs (LE)
1	HFP (pour la téléphonie)	LE 1 (le premier appareil connecté)
2	HFP (pour la téléphonie)	LE 2 (le deuxième appareil connecté)
3	A2DP (lecture de morceaux de musique)	LE 1 (le premier appareil connecté)
4	A2DP (lecture de morceaux de musique)	LE 2 (le deuxième appareil connecté)

Établir une connexion à points multiples

- Connectez le casque AVENTHO Y au premier appareil (voir « Établir l'appairage »).
- Désactivez la connexion Bluetooth® du premier appareil.
- Éteignez le casque AVENTHO Y.
- Faites coulisser l'interrupteur Marche/Arrêt 2 vers le haut et maintenez-le en position pendant 1 seconde pour lancer le mode d'appairage (la LED d'état 1 clignote en alternance en bleu et en rouge).
- Connectez le casque AVENTHO Y au deuxième appareil (voir « Établir l'appairage »).
- Réactivez la connexion Bluetooth® du premier appareil qui se connecte automatiquement au casque AVENTHO Y.
- Lorsque les deux appareils sont couplés au casque AVENTHO Y, l'AVENTHO Y se connecte automatiquement aux deux appareils à chaque prochaine mise en marche.

Utiliser les points multiples

Lecture du média activée / Accepter l'appel	Appuyez brièvement 1 fois sur la touche multifonction (●)
Raccrocher / Redémarrer la lecture du média	Appuyez brièvement 1 fois sur la touche multifonction (●)

Effacer la liste d'appairage

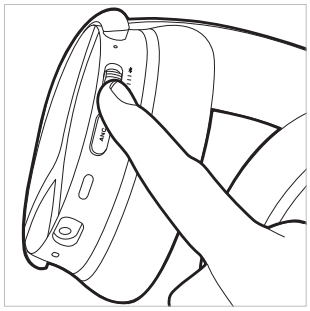

- Faites coulisser l'interrupteur Marche/Arrêt vers le haut et maintenez-le en position pendant 10 secondes (▬). La liste d'appairage est effacée et le casque AVENTHO Y passe au mode d'appairage. La LED d'état clignote en alternance en rouge et en bleu.

Allumer et éteindre le casque

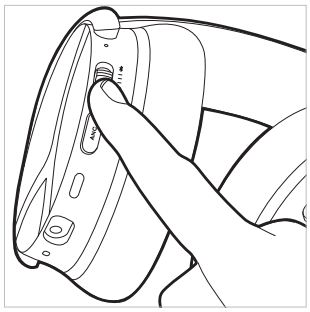

- **Allumer**
  Faites coulisser l'interrupteur Marche/Arrêt en position médiane. La LED d'état s'allume 2 secondes (▬) en rouge puis s'éteint. Le niveau de charge respectif est annoncé.
- **Éteindre**
  Faites coulisser l'interrupteur Marche/Arrêt vers le bas. La LED d'état s'allume 2 secondes (▬) en rouge puis s'éteint.

Il est possible d'utiliser le casque AVENTHO Y aussi bien allumé qu'éteint avec le câble USB-C également fourni sur le PC.

Commuter entre la réduction de bruit active (ANC) et le mode transparence

La touche ANC permet de commuter entre la réduction de bruit active (ANC), le mode transparence et le mode OFF (ARRÊT).
Le casque AVENTHO Y est livré à l'état OFF (ARRÊT).

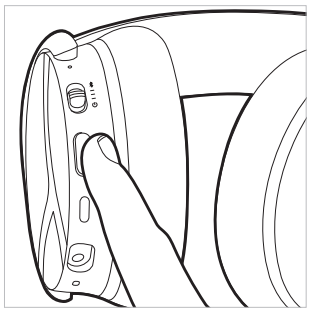

- Si vous appuyez toujours seulement 1 fois (●) sur la touche ANC, le mode ANC et le mode transparence sont activés l'un après l'autre et ensuite le mode ANC OFF (ANC ARRÊT) est réactivé.
- Si vous appuyez toujours 2 fois (●●) sur la touche ANC, le mode transparence et le mode ANC sont activés l'un après l'autre et ensuite le mode ANC OFF (ANC ARRÊT) est réactivé.

Vous pouvez régler la réduction de bruit active (ANC) et le mode transparence dans l'application beyerdynamic.

FR

Lecture de médias

Notez que les fonctions décrites ci-dessous dépendent du lecteur utilisé et du logiciel de lecture. Il est possible qu'elles ne soient pas disponibles.

Démarrer / Arrêter la lecture d'un média

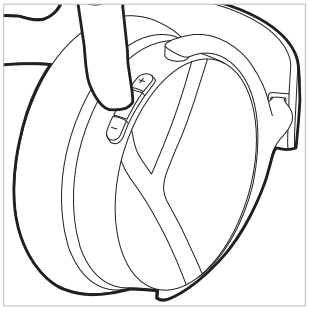

- Appuyez 1 fois (●) sur la touche multifonction.

Titre suivant

- Appuyez 2 fois (● ●) sur la touche multifonction.

Titre précédent

- Appuyez 3 fois (● ● ●) sur la touche multifonction.

Activer l'assistant vocal

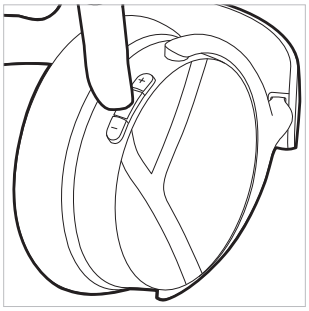

- Dès qu'une connexion Bluetooth® est établie, maintenez la touche multifonction enfoncée pendant 2 secondes (▬). Vous pouvez ensuite activer ou désactiver l'assistant vocal installé sur le smartphone. Certains smartphones Android ne prennent pas cette fonction en charge.

Régler le volume sonore

Augmenter le volume sonore

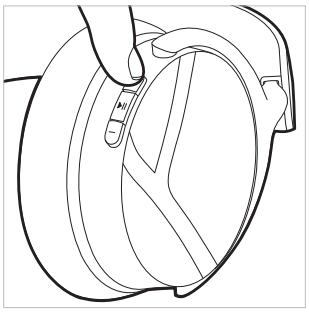

- Appuyez sur la **touche plus (+)** pour **augmenter** le volume sonore.
  Appuyez 1 fois (●) dessus pour augmenter le volume sonore d'un cran.
  Maintenez la **touche plus (+)** enfoncée (▬) pour augmenter progressivement le volume sonore jusqu'au maximum.

Réduire le volume sonore



- Appuyez sur la **touche moins (-)** pour **réduire** le volume sonore.
  Appuyez 1 fois (●) dessus pour réduire le volume sonore d'un cran.
  Maintenez la **touche moins (-)** enfoncée (▬) pour réduire progressivement le volume sonore jusqu'au minimum.

Téléphoner

Accepter / terminer un appel

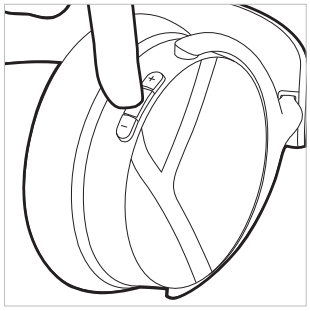

- Appuyez 1 fois (●) sur la touche multifonction.

Stopper l'appel sortant

- Appuyez 1 fois (●) sur la touche multifonction.

Refuser un appel

- Appuyez 1 fois longuement (▬) sur la touche multifonction.

Accepter le deuxième appel et terminer l'appel en cours

- Appuyez 2 fois (● ●) sur la touche multifonction.

Refuser le deuxième appel

- Appuyez 3 fois (● ● ●) sur la touche multifonction.

Pas d'appel en cours	Commande
Accepter l'appel entrant	▸ Appuyez 1 fois sur la touche multifonction (●)
Refuser l'appel entrant	▸ Appuyez 1 fois longuement sur la touche multifonction (▬)
Mettre fin à l'appel en cours	▸ Appuyez 1 fois sur la touche multifonction (●)

Appel déjà en cours	Commande
Refuser le deuxième appel entrant	▸ Appuyez 3 fois sur la touche multifonction (● ● ●)
Accepter le deuxième appel entrant et terminer l'appel en cours	▸ Appuyez 2 fois sur la touche multifonction (● ●)

Réinitialiser aux réglages effectués en usine

Toutes les données personnelles sont supprimées lors de la réinitialisation aux réglages effectués en usine !

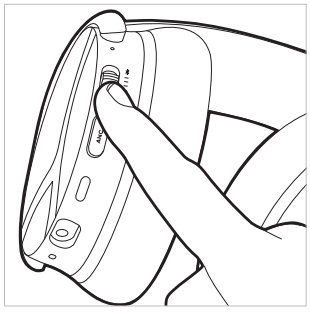

- Faites coulisser l'interrupteur Marche/Arrêt rapidement 5 fois (● ● ● ● ●) vers le haut.
  La LED d'état clignote 3 fois en violet. Après la restauration des réglages effectués en usine, le casque AVENTHO Y s'allume automatiquement et passe au mode d'appairage.

Vue d'ensemble des fonctions de commande

Sauf indication contraire, les fonctions listées s'appliquent à un casque mis en marche.

Fonction	Commande sur le casque
Allumer	▶ Faites coulisser l'interrupteur Marche/Arrêt en position médiane.
Éteindre	▶ Faites coulisser l'interrupteur Marche/Arrêt vers le bas.
Mode d'appairage	▶ Faites coulisser l'interrupteur Marche/Arrêt vers le haut et maintenez-le en position pendant environ 1 seconde (●).
Effacer la liste d'appairage	▶ Faites coulisser l'interrupteur Marche/Arrêt vers le haut et maintenez-le en position pendant 10 secondes (▬).
Restaurer les réglages usine	▶ Faites coulisser l'interrupteur Marche/Arrêt rapidement 5 fois (●●●●●) vers le haut.
Tester le niveau de charge de la batterie	▶ Lorsque vous allumez le casque AVENTHO Y, le casque vous signale acoustiquement le niveau de charge de la batterie.
Activer le mode transparence	▶ En fonction du mode, appuyez 1 fois (●) ou 2 fois (●●) sur la touche ANC.
Activer le mode ANC	▶ En fonction du mode, appuyez 1 fois (●) ou 2 fois (●●) sur la touche ANC.
Démarrage / Pause	▶ Appuyez 1 fois (●) sur la touche multifonction.
Augmenter le volume sonore	▶ Maintenez la touche plus (+) enfoncée.
Diminuer le volume sonore	▶ Maintenez la touche moins (-) enfoncée.
Titre suivant	▶ Appuyez 2 fois (●●) sur la touche multifonction.
Titre précédent	▶ Appuyez 3 fois (●●●) sur la touche multifonction.
Accepter / terminer un appel	▶ Appuyez 1 fois (●) sur la touche multifonction.
Stopper l'appel sortant	▶ Appuyez 1 fois (●) sur la touche multifonction.
Refuser un appel	▶ Appuyez 1 fois longuement (▬) sur la touche multifonction.
Accepter le deuxième appel entrant et terminer l'appel en cours	▶ Appuyez 1 fois (●) sur la touche multifonction.
Refuser le deuxième appel	▶ Appuyez 3 fois (●●●) sur la touche multifonction.
Activer l'assistant vocal	▶ Maintenez la touche multifonction enfoncée pendant 2 secondes (▬).

Aperçu des affichages d'état de la LED apparaissant sur le casque

Action	Affichage d'état de la LED
Avertissement en cas de niveau de charge bas de la batterie	▶ La LED clignote 3 fois en rouge
Recharge via USB 0 – 30 %	▶ La LED clignote en rouge
Recharge via USB 31 – 70 %	▶ La LED clignote en jaune
Recharge via USB 71 – 99 %	▶ La LED clignote en vert
Recharge via USB 100 %	▶ La LED s'allume en vert
Appairage Bluetooth® pouvant être reconnu	▶ La LED clignote en bleu et en rouge
Connexion Bluetooth® activée	▶ La LED clignote lentement en bleu avec des pauses de 7 secondes
Effacer la liste d'appairage	▶ La LED clignote en bleu et en rouge
Réinitialiser les réglages en usine	▶ La LED clignote 3 fois en violet

Branchement du câble USB-C

Un câble USB-C est également fourni avec le casque. Vous pouvez l'utiliser pour la recharge mais également comme câble audio.

- ▶ Enfoncez une extrémité du câble dans le port USB-C de la coque du casque lorsque vous souhaitez utiliser le casque AVENTHO Y sans connexion Bluetooth®.
- ▶ Allumez le casque AVENTHO Y. Veuillez noter que le casque consomme du courant fourni par la batterie avec ce type d'utilisation.
- ▶ Il est également possible de commander la lecture des médias, la réduction de bruit active (ANC), les appels téléphoniques et de régler le volume sonore depuis le casque AVENTHO Y.

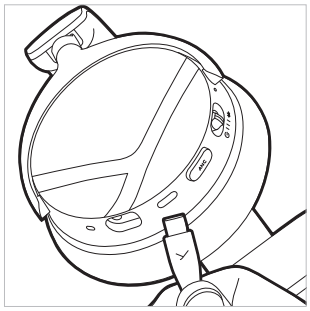

Nettoyage

- ▶ Pour des raisons d'hygiène, vous devriez nettoyer de temps à autre le bandeau de l'arceau serre-tête et les coussinets avec un chiffon doux humidifié avec de l'eau. Veillez à ce que l'**eau ne** s'infiltre **pas** dans les coques du casque et/ou dans les transducteurs.
- ▶ N'utilisez **pas** de nettoyants contenant des solvants ou des substances agressives ni des produits de nettoyage à base alcoolique ou acide, car ceux-ci peuvent endommager la surface.

- N'utilisez, **en aucun cas**, un **aspirateur** pour le nettoyage car cela pourrait entraîner des dommages irréparables au casque.
- Les coussinets étant soumis à une usure naturelle, il est nécessaire de les remplacer de temps en temps. Vous pouvez effectuer vous-même cette tâche.
- S'il est nécessaire de remplacer d'autres pièces, veuillez contacter le représentant local de beyerdynamic responsable de votre région.

Remplacement des coussinets

Le casque AVENTHO Y se distingue par son design « Smart Ear Pad ». Cela signifie que les coussinets sont équipés d'une fixation magnétique et peuvent être facilement retirés des coques du casque puis remplacés par des coussinets neufs.

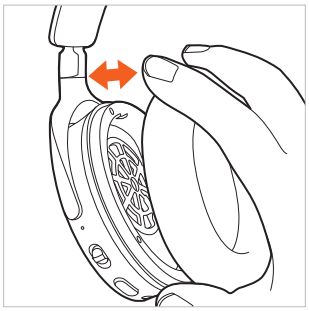

1. Lorsque vous enlevez le coussinet de la coque droite du casque, vous trouverez un compartiment pour ranger le dongle disponible en option.

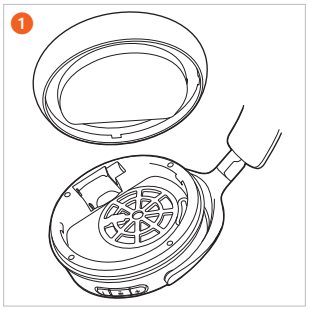

2. Lorsque vous enlevez le coussinet de la coque gauche du casque, vous trouverez le compartiment à batterie.



Remplacement de la batterie

- Retirez tout simplement le coussinet de la coque **gauche** du casque.

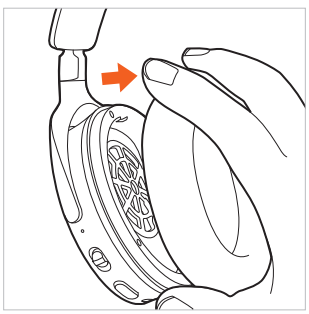

- Ouvrez le compartiment à batterie et enlevez avec précaution la batterie hors du compartiment à batterie en tirant sur le ruban.

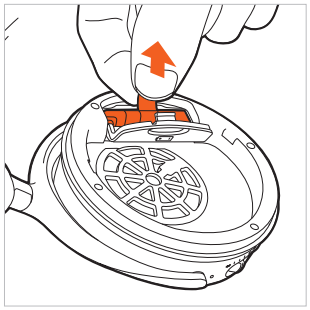

- Débranchez la connexion enfichable. Pour cela, tirez uniquement sur les fiches et pas sur les câbles.

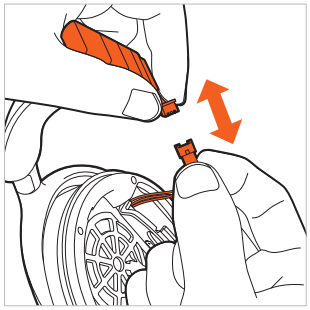

- Connectez la batterie neuve (la fiche a une protection contre l'inversion de la polarité).

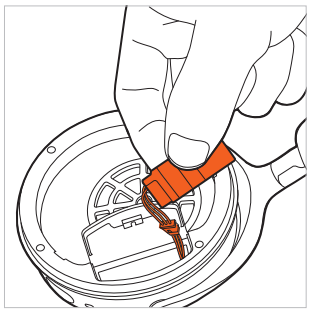

- Posez la batterie comme illustré dans le compartiment à batterie.

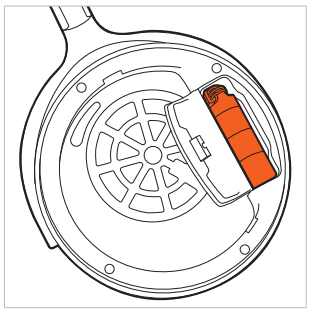

- Fermez le compartiment à batterie. Reposez le coussinet sur la coque gauche du casque.

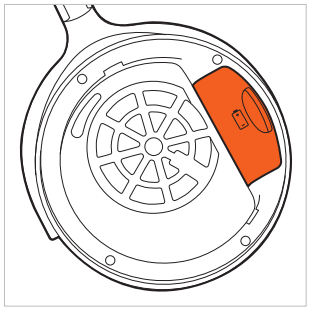

RÉSOLUTION DES PROBLÈMES

Problème	Cause	Solution
Le casque AVENTHO Y ne s'allume pas	▶ La batterie est vide ou le niveau de charge de la batterie n'est plus que faible.	▶ Rechargez la batterie.
Aucun son audio n'est restitué	▶ Il n'y a pas de connexion Bluetooth®	▶ Connectez le casque AVENTHO Y au lecteur.
Le casque AVENTHO Y n'apparaît pas dans les appareils Bluetooth® disponibles du lecteur	▶ Le casque AVENTHO Y est éteint. ▶ Le casque AVENTHO Y n'est pas en mode connexion. ▶ Il existe déjà une connexion Bluetooth® avec un autre lecteur.	▶ Allumez le casque AVENTHO Y. ▶ Mettez le casque AVENTHO Y en mode connexion. ▶ Coupez la connexion Bluetooth® avec l'autre lecteur et connectez le casque AVENTHO Y à l'appareil souhaité.
Le son restitué est trop faible bien que le volume réglé sur le casque AVENTHO Y est au maximum	▶ Le signal audio transmis est trop faible.	▶ Augmentez le volume de lecture du lecteur.
Le son est aigu et la restitution des basses est trop faible	▶ L'isolation acoustique des coussinets ne suffit pas.	▶ Réglez l'arceau serre-tête de manière à ce que les coussinets recouvrent le mieux possible vos oreilles.
La portée est insuffisante ou la connexion est coupée	▶ Il y a des interférences avec d'autres appareils.	▶ Éloignez-vous des routeurs WiFi et des micro-ondes. ▶ Faites attention à ce que vous ne soyez pas entre le lecteur et le casque AVENTHO Y. ▶ Utilisez un autre codec pour le lecteur.

PACK DISPONIBLE EN OPTION COMPRENANT UN DONGLE ET UN MICROPHONE

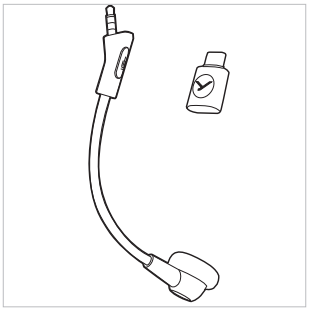

Un microphone col de cygne et un dongle à faible latence pour les jeux vidéo sont disponibles sous forme d'accessoires en option dans un pack :

- Microphone enfichable avec une fiche jack de 3,5 mm
- Dongle (prend en charge LE Audio (pour Low Energy Audio) et les appels téléphoniques)

Branchement du microphone

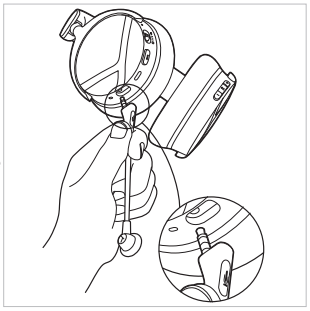

- Branchez le microphone disponible en option sur la prise jack du casque AVENTHO Y. Faites attention à la position correcte de la fiche jack. Le microphone est activé par défaut dès qu'il est branché sur un casque AVENTHO Y.

Mise en sourdine

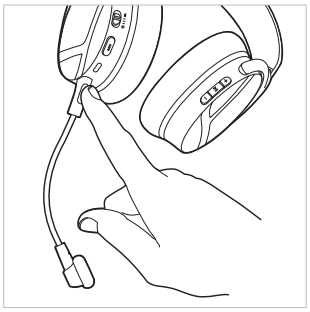

- **Mettre en sourdine**
  Appuyez 1 fois (●) sur la touche du microphone pour activer la mise en sourdine. La LED du microphone s'allume en rouge lorsqu'il est mis en sourdine.
- **Supprimer la mise en sourdine**
  Appuyez 1 fois (●) sur la touche du microphone pour désactiver la mise en sourdine.

Connexion du dongle

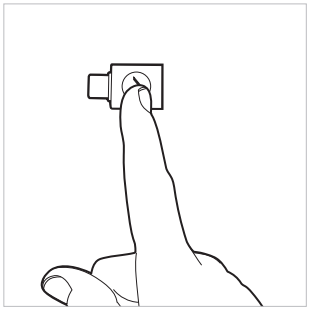

- Branchez le dongle sur votre ordinateur.
  La LED de la touche s'allume brièvement en bleu.
- En cas d'absence de liste d'appairage, le dongle passe automatiquement au mode de recherche.
  Vous pouvez également maintenir la touche multifonction du dongle enfoncée pendant 3 secondes (▬). Maintenez le casque AVENTHO Y **allumé** à proximité du dongle pour établir une connexion.
  Après 2 minutes de recherche, le dongle passe en mode veille.
- S'il existe déjà une liste d'appairage, appuyez sur la touche multifonction du dongle pour le reconnecter avec le casque AVENTHO Y.
- La LED du dongle clignote lentement en bleu dès qu'une connexion est établie avec le casque AVENTHO Y.

AIDE EN CAS DE PROBLÈMES / FOIRE AUX QUESTIONS

Vous trouverez la réponse aux problèmes les plus répandus et aux questions les plus fréquemment posées à l'adresse Internet :
https://www.beyerdynamic.com/faq

ENREGISTREMENT DU PRODUIT

Vous pouvez enregistrer votre casque AVENTHO Y sur notre site Internet
https://www.beyerdynamic.com/service en indiquant le numéro de série.

MISE AU REBUT

- Ce symbole représenté sur le produit, dans le mode d'emploi ou sur l'emballage indique que les appareils électriques et électroniques ne doivent pas être éliminés avec les ordures ménagères en fin de vie.



- Éliminez toujours les appareils usagés conformément aux directives en vigueur.

Seulement en cas de vente au sein de l'UE :

- Pour la reprise des appareils usagés, des piles et des batteries, vous disposez de points de collecte gratuits et d'un retour gratuit chez beyerdynamic, d'autres points de collecte sont également disponibles le cas échéant pour le recyclage. Les adresses sont disponibles auprès de la municipalité ou de l'administration locale.
- Les distributeurs d'appareils électroniques sont systématiquement tenus de reprendre gratuitement les appareils électriques/électroniques usagés. Cette obligation s'applique également en cas de vente par le biais de techniques de communication à distance.

Mise au rebut des batteries

- Après utilisation, éliminez les batteries/piles séparément du produit, conformément aux prescriptions en vigueur. Il est interdit de les jeter dans les ordures ménagères. Le retour est gratuit pour les consommateurs/utilisateurs finaux.
- Déchargez les batteries/les piles avant la mise au rebut.

DÉCLARATION DE CONFORMITÉ UE

Par la présente, la société beyerdynamic GmbH & Co. KG déclare que l'appareil de radiocommunication est conforme aux directives européennes 2014/53/UE et 2011/65/UE.

- Vous trouverez le texte intégral de la déclaration de conformité UE/Royaume-Uni sur Internet à l'adresse suivante : **https://www.beyerdynamic.com/cod**

CARACTÉRISTIQUES TECHNIQUES

Casque-micro AVENTHO Y

Plage de fréquences Bluetooth®	entre 2400 et 2480 MHz
Puissance d'émission	≤ 10 dBm
Plage de la température de stockage	de 0 à +45 °C
Plage de la température de fonctionnement	de -10 à +50 °C
Type de batterie : batterie au lithium-ion	3,7 VCC, 650 mAh
Poids de la batterie	12 g

Dongle à faible latence pour le casque AVENTHO Y

Plage de fréquences Bluetooth®	entre 2400 et 2480 MHz
Puissance d'émission	≤ 11 dBm
Plage de la température de fonctionnement	de -10 à +50 °C

- Vous trouverez de plus amples informations sur les caractéristiques techniques sur notre site Internet : **https://www.beyerdynamic.com**

CONDITIONS DE GARANTIE

La société beyerdynamic accorde une garantie limitée sur le produit original beyerdynamic acheté.

- Vous trouverez les conditions de garantie détaillées de beyerdynamic sur le site Internet **https://europe.beyerdynamic.com/service/warranty**

MARQUES

La marque Bluetooth® et les logos sont des marques déposées de la société Bluetooth® SIG, Inc. et toute utilisation de ces marques par la société beyerdynamic fait l'objet d'une licence. D'autres marques et dénominations commerciales appartiennent aux propriétaires respectifs.

USB de type A, USB de type B et USB de type C sont des marques de USB Implementers.

ES

CONTENIDO

INSTRUCCIONES DE SEGURIDAD 33
Uso correcto 33
Ajuste del volumen 33
Daños por líquidos 33
Peligro de ingestión 33
Alimentación 33
Utilización de las baterías 33
Condiciones medioambientales 33

ACERCA DE ESTAS INSTRUCCIONES 34

VOLUMEN DE SUMINISTRO 34

ELEMENTOS DE MANDO 34

CARGAR LAS BATERÍAS 34
Información sobre la vida útil de las baterías de iones de litio 34
Mostrar estado de carga 34

DESCARGAR LA APLICACIÓN BEYERDYNAMIC 35

COMPATIBILIDAD CON DISPOSITIVOS DE REPRODUCCIÓN 35

CÓDECS DE AUDIO SOPORTADOS 35

MANEJO 35
Conexión a un dispositivo mediante Bluetooth® 35
Establecer el acoplamiento 35
Modo multipunto 36
Establecer una conexión multipunto 36
Uso multipunto 36
Borrar lista de acoplamiento 36
Conexión y desconexión de los auriculares 36
Cambio entre el modo de cancelación de ruido (ANC) y el modo de transparencia 36
Reproducción 37
Ajuste del volumen 37
Llamar por teléfono 37
Restablecer la configuración de fábrica 37
Tabla general de las funciones 38
Vista general de los indicadores LED de los auriculares 38
Conexión del cable USB-C 38
Limpieza 38
Cambio de las almohadillas de los auriculares 39
Cambio de la batería 39

RESOLUCIÓN DE PROBLEMAS 40

PAQUETE OPCIONAL CON DONGLE Y MICRÓFONO 40
Conexión del micrófono 40
Silencio 40
Conexión por Dongle 40

AYUDA PARA SOLUCIÓN DE PROBLEMAS / FAQ 41

REGISTRO DEL PRODUCTO 41

ELIMINACIÓN 41
Desechar las baterías 41

DECLARACIÓN DE CONFORMIDAD DE LA UE 41

CARACTERÍSTICAS TÉCNICAS 41
Auriculares AVENTHO Y 41
AVENTHO Y Low Latency Dongle (Dongle de baja latencia de los AVENTHO Y) 41

CONDICIONES DE GARANTÍA 41

MARCAS REGISTRADAS 41

beyerdynamic GmbH & Co. KG
Theresienstraße 8
74072 Heilbronn
Alemania
www.beyerdynamic.com

Gracias por elegir los auriculares Wireless envolventes AVENTHO Y de beyerdynamic.
Por favor, lea cuidadosamente esta información antes de utilizar los auriculares AVENTHO Y.

INSTRUCCIONES DE SEGURIDAD

- Lea detenida y completamente estas instrucciones de seguridad antes de utilizar los auriculares AVENTHO Y.
- Respete todas las instrucciones, especialmente las relativas al uso seguro de los auriculares AVENTHO Y.
- No utilice los auriculares AVENTHO Y si están defectuosos.

Uso correcto

- No utilice los auriculares AVENTHO Y de forma distinta a la descrita en este manual del producto.
- La empresa beyerdynamic GmbH & Co. KG no acepta ninguna responsabilidad por daños al AVENTHO Y o lesiones a personas ocasionadas por un uso descuidado, inadecuado o incorrecto de los auriculares AVENTHO Y o por un uso no conforme con la finalidad especificada por el fabricante.
- La empresa beyerdynamic GmbH & Co. KG no se hace responsable de los daños causados a dispositivos USB que no cumplan las especificaciones USB.
- La empresa beyerdynamic GmbH & Co. KG no se hace responsable de los daños resultantes de desconexiones ocasionadas por baterías agotadas o viejas o por exceder el rango de transmisión Bluetooth®.
- Respete también las normas específicas del país antes de la puesta en funcionamiento.

Ajuste del volumen



Los volúmenes altos y los tiempos de escucha excesivos pueden dañar permanentemente su audición.

- Antes de utilizar los auriculares AVENTHO Y, ajuste el volumen al mínimo.
- Ajuste el volumen de los auriculares AVENTHO Y una vez que los tenga puestos.
- Cuando escuche y hable normalmente con los auriculares AVENTHO Y, debería poder oír su propia voz.
- Reduzca el volumen si padece acúfenos. Consulte a un médico si fuera necesario.
- Un volumen excesivamente alto puede dañar el oído, sobre todo si se escucha durante mucho tiempo.
- Como regla general: cuanto mayor sea el volumen, menor será el tiempo de escucha.

Reducción de la percepción acústica

Los auriculares AVENTHO Y reducen considerablemente la percepción acústica exterior. El uso de los auriculares AVENTHO Y mientras conduce encierra un gran potencial de peligro. La capacidad de audición del usuario no puede estar mermada de tal manera que resulte una amenaza para la seguridad vial.

- No utilice los auriculares AVENTHO Y dentro del radio de acción de máquinas y herramientas potencialmente peligrosas.
- Evite utilizar los auriculares AVENTHO Y en situaciones en las que la capacidad auditiva no pueda verse afectada; en particular en el tráfico vial, al cruzar las vías del tren o en una obra.

Daños por líquidos

La entrada de líquidos puede dañar los auriculares AVENTHO Y.

- Asegúrese de que no penetren líquidos en los auriculares AVENTHO Y (por ejemplo, al limpiarlos).
- No utilice productos de limpieza agresivos o con disolventes.

Peligro de ingestión

- Mantenga las piezas pequeñas, como partes del producto, del embalaje y de los accesorios, fuera del alcance de niños y animales domésticos. ¡Existe riesgo de asfixia al tragarlos!

Alimentación

- Utilice únicamente el cable suministrado por nosotros para conectar el estuche de carga, tanto para cargarlo como para conectarlo a un ordenador portátil.
- La potencia del cargador debe estar comprendida entre una potencia mínima de 0,1 W, requerida por el equipo radioeléctrico, y una potencia máxima de 5 W, necesaria para alcanzar la velocidad máxima de carga.

Utilización de las baterías

Peligro por calor, agua y carga mecánica

En caso de exposición a calor excesivo, agua o presión mecánica demasiado elevada existe riesgo de explosión y de generación de calor, fuego, humo o gas. Como consecuencia se puede dañar la batería provocando daños irreversibles en ella.

- No exponga la batería a calor excesivo, fuego o presión atmosférica extremadamente baja. Existe riesgo de explosión, incendio o generación de humo o gas.
- No someta la batería a cargas mecánicas (como aplastamiento). Esto puede provocar daños irreversibles en la batería, explosiones o lesiones.
- No abra la carcasa ni desmonte la batería.
- Utilice únicamente un adaptador de corriente USB 2.0/3.0 de 5 V para cargar la batería a través de la toma USB tipo C integrada.

Condiciones medioambientales

- No exponga los auriculares AVENTHO Y a la lluvia, nieve, líquidos o humedad.

ACERCA DE ESTAS INSTRUCCIONES

En estas instrucciones se describen las funciones más importantes del producto.
Los datos se refieren a configuración estándar del software. Es probable que haya una nueva versión disponible.

- Encontrará información sobre la actualización del software en el capítulo "Aplicación de beyerdynamic".

VOLUMEN DE SUMINISTRO

- Auriculares AVENTHO Y
- Cable de carga / audio USB tipo C
- Funda con cordón
- Instrucciones breves
- Folleto de conformidad

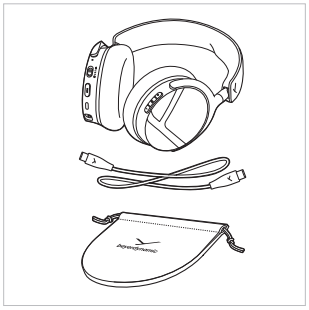

ELEMENTOS DE MANDO

1. LED de estado
2. Interruptor deslizante de encendido/apagado y Bluetooth®
3. Botón ANC
4. Puerto USB
5. Conexión para micrófono, conector jack de 3,5 mm para micrófono opcional
6. Micrófono
7. Volumen (+)
8. Botón multifunción
9. Volumen (-)

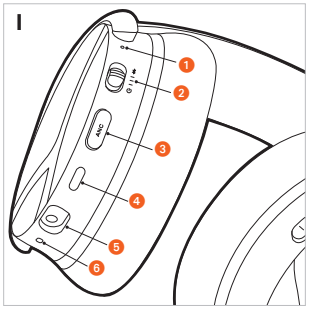

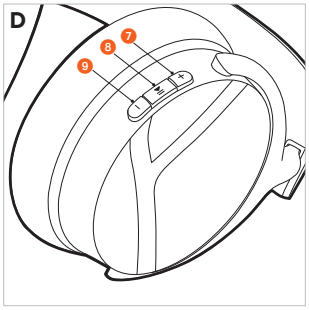

CARGAR LAS BATERÍAS

Antes de utilizar los auriculares AVENTHO Y por primera vez, le recomendamos que cargue completamente las baterías integradas en los auriculares. Utilice únicamente el cable USB suministrado para la carga.

- Conecte los auriculares AVENTHO Y con el cable de carga USB a una conexión de alimentación USB (p. ej. un adaptador de alimentación USB).
- El LED de estado indica el estado de la carga.

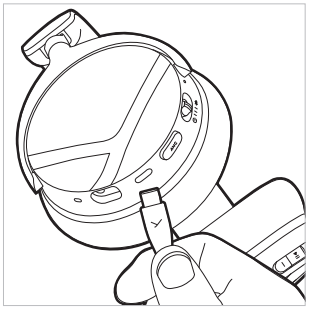

Información sobre la vida útil de las baterías de iones de litio

- Finalizada la carga, desconecte el cable USB del dispositivo de carga y el producto.
- **¡ATENCIÓN!** Las altas temperaturas, especialmente con un estado de carga elevado, pueden provocar daños irreversibles.
- Si no va a utilizar la batería durante mucho tiempo, o para guardarla, se recomienda dejarla al 50 % de carga y guardarla a una temperatura de 20 °C como máximo.
- Apague los auriculares AVENTHO Y después de utilizarlos.

Mostrar estado de carga

El estado de carga de los auriculares AVENTHO Y se indica mediante el LED de estado durante el proceso de carga.

Estado de carga	Visualización del indicador de carga
0 a 30 %	Parpadeo rojo
31 a 70 %	Parpadeo amarillo
71 a 99 %	Parpadeo verde
100 % (Batería cargada por completo)	Iluminado en verde

DESCARGAR LA APLICACIÓN BEYERDYNAMIC

La aplicación de beyerdynamic le permite controlar sus auriculares AVENTHO Y de forma más individual.

Antes de utilizar sus auriculares AVENTHO Y por primera vez:

- Descargue la aplicación de beyerdynamic desde la App Store (para dispositivos iOS) o desde Google Play (para dispositivos Android).



- Con la aplicación de beyerdynamic puede realizar ajustes de funcionamiento personalizados y actualizaciones de software.
- Estos ajustes se guardan en su AVENTHO Y para que pueda disfrutar de ellos con cualquier dispositivo de reproducción conectado a su AVENTHO Y.
- Tenga en cuenta que las funciones adicionales sólo están disponibles a través de la aplicación beyerdynamic.

COMPATIBILIDAD CON DISPOSITIVOS DE REPRODUCCIÓN

Los auriculares AVENTHO Y son compatibles con dispositivos de reproducción Bluetooth® que admitan los siguientes perfiles:

- A2DP (para la transferencia de audio)
- HFP (para telefonía y asistente de voz)
- AVRCP (para la transmisión de señales de control)

CÓDECS DE AUDIO SOPORTADOS

Dentro del perfil A2DP, los AVENTHO Y son compatibles con los códecs de audio SBC, AAC y LDAC.

Solo se pueden utilizar los códecs para la transmisión de audio que estén disponibles en el reproductor.

El dispositivo de reproducción y AVENTHO Y acuerdan automáticamente el mejor códec disponible de forma conjunta en el siguiente orden:

1. SBC
2. AAC
3. LDAC

La mayoría de reproductores no muestran qué códec se está utilizando.

MANEJO

Conexión a un dispositivo mediante Bluetooth®

Antes de utilizar AVENTHO Y primera vez, debe conectarlo con un teléfono móvil o cualquier otro dispositivo con Bluetooth®. El proceso de conexión puede variar de un dispositivo a otro.

- Consulte el manual de instrucciones del dispositivo con el que desea conectar los auriculares AVENTHO Y.

Establecer el acoplamiento

1. Si los auriculares AVENTHO Y aún no se han acoplado, al encenderlos entrarán automáticamente en el modo de acoplamiento.

   Si los auriculares AVENTHO Y ya se han acoplado anteriormente, con los auriculares encendidos deslice el interruptor de encendido/apagado hacia arriba y manténgalo en esa posición durante 1 segundo.

   Una vez que los auriculares en modo de acoplamiento, el LED de estado parpadeará alternativamente en azul y rojo.

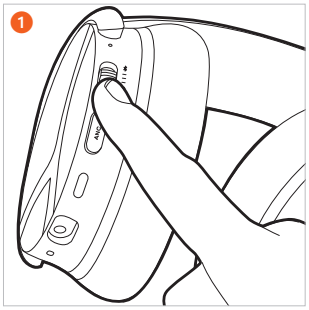

2. Seleccione AVENTHO Y en la lista de acoplamiento del dispositivo de reproducción.

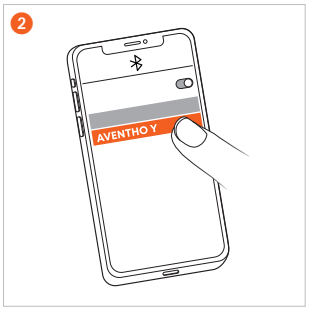

Modo multipunto

Los auriculares AVENTHO Y pueden acoplarse con hasta 8 dispositivos a través de Bluetooth®. Permiten una conexión activa simultánea con dos dispositivos como máximo. Sólo es posible la reproducción de música y la telefonía con un dispositivo cada vez. En ese caso, la telefonía tiene prioridad sobre la reproducción de música. Es decir, al recibir una llamada, se interrumpe la música.

Al utilizar dispositivos de reproducción (DR) se aplica la siguiente lista de prioridades:

Prioridad	Perfil	Reproductor (R)
1	HFP (telefonía)	AG 1 (dispositivo conectado en primer lugar)
2	HFP (telefonía)	AG 2 (dispositivo conectado en segundo lugar)
3	A2DP (reproducción de música)	AG 1 (dispositivo conectado en primer lugar)
4	A2DP (reproducción de música)	AG 2 (dispositivo conectado en segundo lugar)

Establecer una conexión multipunto

- Conecte los auriculares AVENTHO Y con el primer dispositivo (véase "Establecer el acoplamiento").
- Desactive la conexión por Bluetooth® en el primer dispositivo.
- Desconecte los auriculares AVENTHO Y.
- Deslice el interruptor de encendido y apagado 2 hacia arriba y manténgalo pulsado durante 1 segundo para iniciar el modo de acoplamiento (el LED de estado 1 parpadea alternando entre azul y rojo).
- Conecte los auriculares AVENTHO Y con el segundo dispositivo (véase "Establecer el acoplamiento").
- Active de nuevo la conexión de Bluetooth® en el primer dispositivo, que se conecta automáticamente con los auriculares AVENTHO Y.
- Si ambos dispositivos están acoplados a los auriculares AVENTHO Y, los auriculares AVENTHO Y se conectan automáticamente a ambos dispositivos cada vez que se enciendan de nuevo.

Uso multipunto

Reproducción multimedia activa / aceptar llamada	Toque brevemente 1 vez el botón multifunción (●)
Colgar / reiniciar la reproducción multimedia	Toque brevemente 1 vez el botón multifunción (●)

Borrar lista de acoplamiento

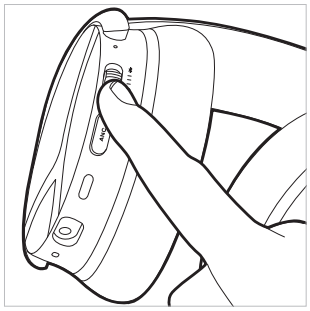

- Deslice el interruptor de encendido/apagado hacia arriba y manténgalo en esa posición durante 10 segundos. (▬). La lista de acoplamiento se borra y el AVENTHO Y cambia al modo de acoplamiento. El LED de estado parpadea alternativamente en rojo y azul.

Conexión y desconexión de los auriculares

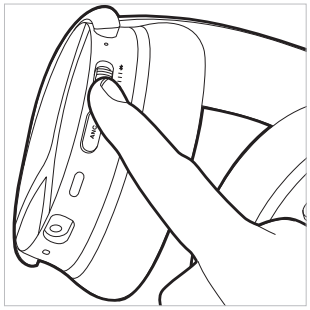

- **Encender**
  Deslice el interruptor de encendido/apagado hasta la posición central. El LED de estado se encenderá 2 segundos (▬) en rojo y luego se apagará.
  Se indica el estado de carga actual.
- **Apagar**
  Deslice el interruptor de encendido/apagado hacia abajo. El LED de estado se encenderá 2 segundos (▬) en rojo y luego se apagará.

Los auriculares AVENTHO Y pueden utilizarse con un ordenador mediante el cable USB-C incluido, tanto encendidos como apagados.

Cambio entre el modo de cancelación de ruido (ANC) y el modo de transparencia

A través del botón ANC puede cambiar entre el modo de cancelación de ruido (ANC), el modo de transparencia y el modo OFF.
Los auriculares AVENTHO Y se suministran en modo OFF.

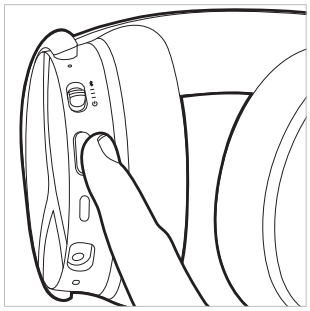

- Si pulsa el botón ANC 1 sola vez cada vez (●), se activarán sucesivamente el modo ANC, el modo Transparencia y, a continuación, el modo ANC desactivado ANC OFF.
- Si pulsa el botón ANC 2 veces cada vez (● ●) se activarán sucesivamente el modo Transparencia, el modo ANC y, a continuación, el modo ANC desactivado ANC OFF.

Puede realizar ajustes para la cancelación de ruido (ANC) y el modo de transparencia en la aplicación beyerdynamic.

Reproducción

Tenga en cuenta que las funciones descritas a continuación dependen del dispositivo de reproducción utilizado y el software del reproductor, y puede que no estén disponibles.

Iniciar y detener la reproducción

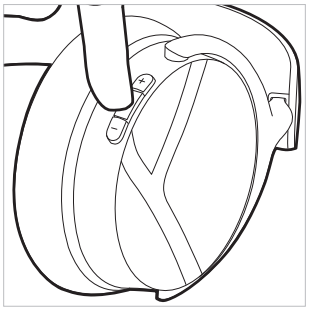

- Pulse 1 vez (●) el botón multifunción.

Título siguiente

- Pulse 2 veces (● ●) el botón multifunción.

Título anterior

- Pulse 3 veces (● ● ●) el botón multifunción.

Activar el asistente de voz

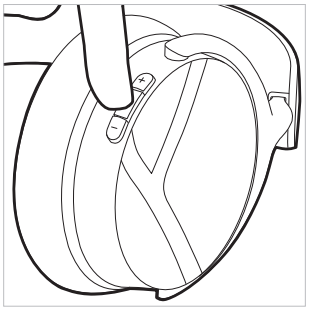

- En cuanto se establezca una conexión Bluetooth®, mantenga pulsado el botón multifunción durante 2 segundos (▬). A continuación, puede activar o desactivar el asistente de voz configurado en el smartphone. Algunos smartphones Android no son compatibles con esta función.

Ajuste del volumen

Subir el volumen

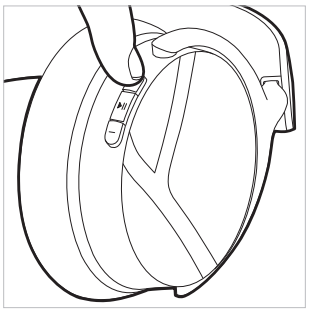

- Pulse el botón **Más (+)**, para **subir** el volumen. Pulse 1 vez (●) el botón + para subir el volumen un punto. Mantenga pulsado el botón **Más (+)** (▬), para aumentar gradualmente el volumen hasta el máximo.

Bajar el volumen

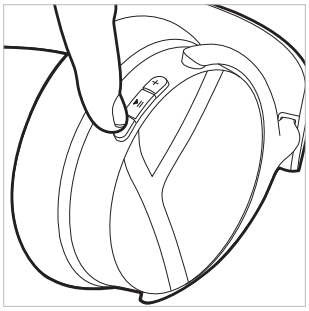

- Pulse el botón **Menos (-)**, para **bajar** el volumen. Pulse 1 vez (●), para bajar el volumen un punto. Mantenga pulsado el botón **Menos (-)** (▬) para bajar gradualmente el volumen al mínimo.

Llamar por teléfono

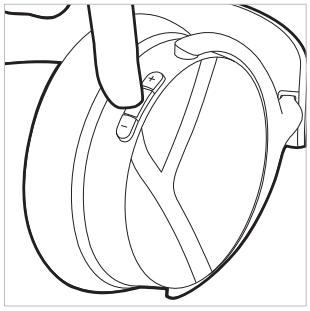

Responder/colgar una llamada

- Pulse 1 vez (●) el botón multifunción.

Cancelar llamada saliente

- Pulse 1 vez (●) el botón multifunción.

Rechazar una llamada

- Mantenga pulsado 1 vez (▬) el botón multifunción

Aceptar una segunda llamada y finalizar la llamada activa

- Pulse 2 veces (● ●) el botón multifunción.

Rechazar una segunda llamada

- Pulse 3 veces (● ● ●) el botón multifunción.

Ninguna llamada activa	Manejo
Responder una llamada	▸ Pulse 1 vez el botón multifunción (●)
Rechazar una llamada	▸ Mantenga pulsado 1 vez el botón multifunción (▬)
Finalizar una llamada	▸ Pulse 1 vez el botón multifunción (●)

Llamada ya activa	Manejo
Rechazar una segunda llamada	▸ Pulse 3 vez el botón multifunción (● ● ●)
Aceptar una segunda llamada entrante y poner en finalizar la llamada activa	▸ Pulse 2 vez el botón multifunción (● ●)

Restablecer la configuración de fábrica

¡Al restablecer la configuración de fábrica se borran todos los datos personales!

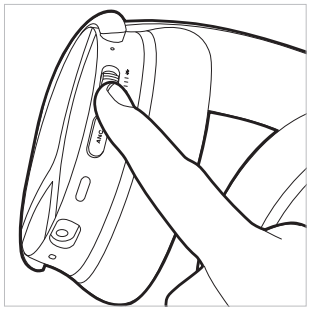

- Deslice rápidamente el interruptor de encendido/apagado hacia arriba 5 veces (● ● ● ● ●). El LED de estado parpadea 3 veces en púrpura. Tras restablecer los ajustes de fábrica, los auriculares AVENTHO Y se encienden automáticamente y pasan al modo de acoplamiento.

Tabla general de las funciones

Si no se indican otros términos, las funciones enumeradas rigen para los auriculares encendidos.

Función	Manejo en los auriculares
Encender	▶ Deslice el interruptor de encendido/apagado hacia la posición central.
Apagar	▶ Deslice el interruptor de encendido/apagado hacia abajo.
Modo de acoplamiento	▶ Deslice el interruptor de encendido/ apagado hacia arriba y manténgalo en esa posición durante aproximadamente 1 segundo (●).
Borrar lista de acoplamiento	▶ Deslice el interruptor de encendido/ apagado hacia arriba y manténgalo en esa posición durante 10 segundos (▬).
Restablecer los ajustes de fábrica	▶ Deslice rápidamente el interruptor de encendido/apagado hacia arriba 5 veces (●●●●●).
Comprobar el estado de la batería	▶ Al encender los auriculares AVENTHO Y, se muestra el nivel de carga de la batería.
Activar el Modo de transparencia	▶ Según el modo, pulse el botón ANC 1 (●) o 2 veces (●●).
Activar el modo ANC	▶ Según el modo, pulse el botón ANC 1 (●) o 2 veces (●●).
Inicio/Pausa	▶ Pulse 1 vez (●) el botón multifunción.
Subir el volumen	▶ Mantenga pulsado el botón Más (+).
Reducir el volumen	▶ Mantenga pulsado el botón Menos (-).
Título siguiente	▶ Pulse 2 veces (●●) el botón multifunción.
Título anterior	▶ Pulse 3 veces (●●●) el botón multifunción.
Responder/colgar una llamada	▶ Pulse 1 vez (●) el botón multifunción.
Cancelar llamada saliente	▶ Pulse 1 vez (●) el botón multifunción.
Rechazar una llamada	▶ Mantenga pulsado 1 vez (▬) el botón multifunción.
Aceptar una segunda llamada entrante y poner en finalizar la llamada activa	▶ Pulse 1 vez (●) el botón multifunción.
Rechazar una segunda llamada	▶ Pulse 3 veces (●●●) el botón multifunción.
Activar el asistente de voz	▶ Mantenga pulsado durante 2 segundos (▬) el botón multifunción.

Vista general de los indicadores LED de los auriculares

Acción	Indicador LED
Advertencia de batería baja	▶ El LED parpadea 3 veces en rojo
Carga por USB 0 - 30 %	▶ El LED parpadea en rojo
Carga por USB 31 - 70 %	▶ El LED parpadea en amarillo
Carga por USB 71 - 99 %	▶ El LED parpadea en verde
Carga por USB 100 %	▶ El LED se ilumine en verde
Acoplamiento por Bluetooth® reconocible	▶ LED parpadea en azul y rojo
Conexión Bluetooth® activa	▶ El LED parpadea lentamente en azul con pausas de 7 segundos
Borrar lista de acoplamiento	▶ LED parpadea en azul y rojo
Restablecer la configuración de fábrica	▶ El LED parpadea 3 veces en púrpura

Conexión del cable USB-C

La caja de envío incluye un cable USB-C. Puede utilizarlo tanto para cargar los auriculares como para transmitir audio.

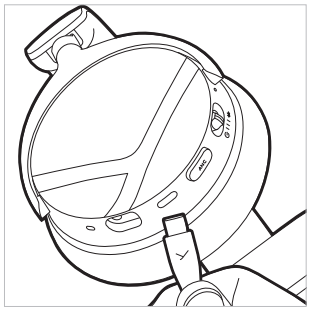

- ▶ Conecte un extremo del cable al puerto USB-C de los auriculares si desea utilizar los AVENTHO Y sin Bluetooth®.
- ▶ Conecte los auriculares AVENTHO Y. Tenga en cuenta que este tipo de aplicación consume energía a través de la batería.
- ▶ Con los auriculares AVENTHO Y puede seguir controlando la reproducción multimedia, la función ANC, las llamadas telefónicas y el volumen.

Limpieza

- ▶ Por razones de higiene, se recomienda limpiar ocasionalmente las almohadillas de la diadema y de los auriculares con un paño suave humedecido con agua. Procure que no penetre **agua** en los auriculares o en el transformador.
- ▶ No utilice **ningún** producto de limpieza que contenga disolventes o agresivos, ni limpiadores a base de alcohol o ácidos, ya que pueden dañar la superficie.

- No utilice **nunca** un **aspirador** para limpiar los auriculares, pues podría causar daños irreparables.
- Como las almohadillas sufren un desgaste natural, es conveniente cambiarlas de vez en cuando. Es muy fácil y lo puede hacer usted mismo.
- Si se tuvieran que reemplazar otros componentes, póngase en contacto con el distribuidor oficial de beyerdynamic.

Cambio de las almohadillas de los auriculares

Los auriculares AVENTHO Y se caracterizan por su diseño inteligente de almohadillas Smart Ear Pad Design. Esto significa que las almohadillas están sujetas mediante un sistema magnético y pueden retirarse fácilmente de los auriculares para sustituirlas por unas nuevas.

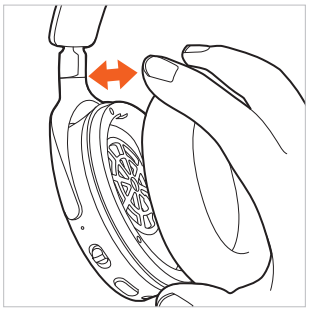

1. Al retirar la almohadilla de la carcasa derecha, encontrará un compartimento para guardar el dongle opcional.

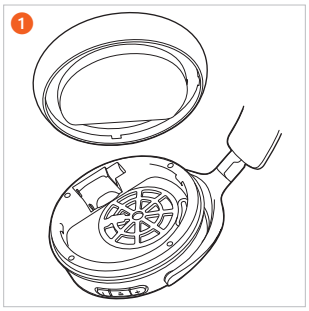

2. Al retirar la almohadilla de la carcasa izquierda, encontrará el compartimento de la batería.



Cambio de la batería

- Sencillamente, retire la almohadilla de la carcasa **izquierda**.

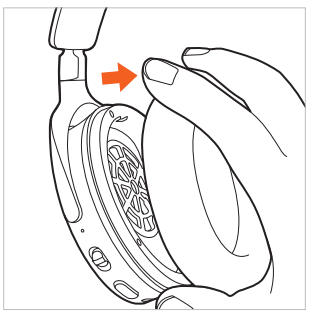

- Abra el compartimento de la batería y extraiga con cuidado la batería del compartimento tirando de la cinta.

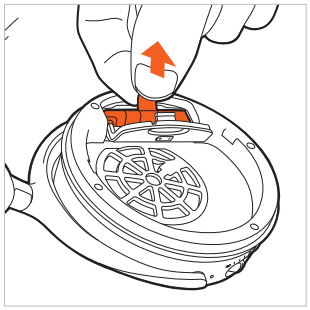

- Desconecte la conexión enchufable. Tire solo de los conectores, no de los cables.

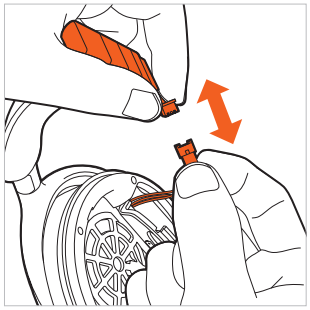

- Conecte la nueva batería (el conector tiene protección contra polaridad inversa).

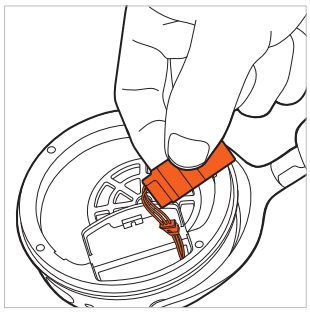

- Coloque la batería en el compartimento tal y como se muestra en la imagen.

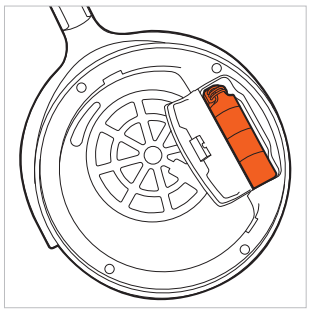

- Cierre el compartimento de la batería. Vuelva a colocar la almohadilla en la carcasa izquierda

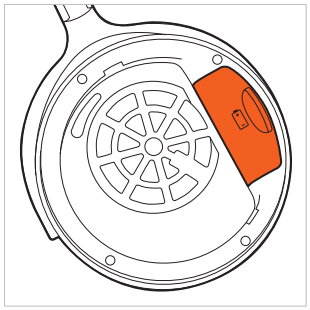

RESOLUCIÓN DE PROBLEMAS

Problema	Causa	Solución
No es posible encender los auriculares AVENTHO Y	▶ La batería está vacía o tiene poca carga.	▶ Cargue la batería.
No reproduce ningún sonido	▶ No hay conexión por Bluetooth®	▶ Vincule los auriculares AVENTHO Y con el dispositivo de reproducción.
Los auriculares AVENTHO Y no aparecen en los dispositivos Bluetooth® disponibles en el dispositivo de reproducción	▶ Los auriculares AVENTHO Y están apagados. ▶ Los auriculares AVENTHO Y no están en modo de conexión. ▶ Ya existe una conexión Bluetooth® con otro dispositivo de reproducción.	▶ Encienda los auriculares AVENTHO Y. ▶ Ponga los auriculares AVENTHO Y en modo de conexión. ▶ Desconecte el Bluetooth® de los otros dispositivos y conecte los auriculares AVENTHO Y con el dispositivo de reproducción que desee.
El volumen de reproducción es demasiado bajo, aunque los auriculares AVENTHO Y están ajustados al máximo	▶ La señal de audio es demasiado baja.	▶ Aumente el volumen del dispositivo de reproducción.
El sonido es agudo con graves muy débiles	▶ Las almohadillas de los auriculares no aíslan bien.	▶ Ajuste la diadema de modo que las almohadillas queden lo más ajustadas posible.
El alcance es demasiado corto o la conexión se interrumpe	▶ Hay interferencias con otros dispositivos.	▶ Aléjese de routers WLAN y microondas. ▶ Asegúrese de que su cuerpo no se encuentra entre el reproductor y los auriculares AVENTHO Y. ▶ Utilice un códec diferente en el dispositivo de reproducción.

PAQUETE OPCIONAL CON DONGLE Y MICRÓFONO

Como accesorios opcionales, están disponibles en un paquete un micrófono de cuello de cisne y un dongle de baja latencia para juegos:

- Micrófono desmontable con conector jack de 3,5 mm
- Dongle (compatible con LE Audio y llamadas)

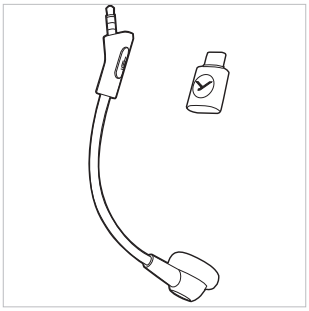

Conexión del micrófono

- Conecte el micrófono opcional a la clavija del AVENTHO Y. Tenga en cuenta la posición del conector jack. El micrófono se activa automáticamente en cuanto se conecta a los auriculares AVENTHO Y.

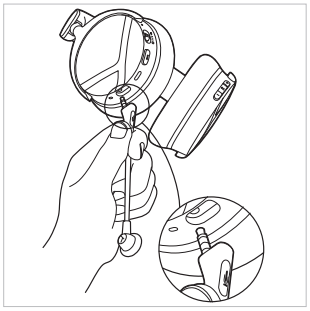

Silencio

- **Activar silencio**
  Pulse 1 vez (●) el botón del micrófono para activar la función de silencio. El LED del micrófono se ilumina en rojo cuando está silenciado.
- **Desactivar silencio**
  Pulse de nuevo 1 vez (●) el botón del micrófono para desactivar la función de silencio.

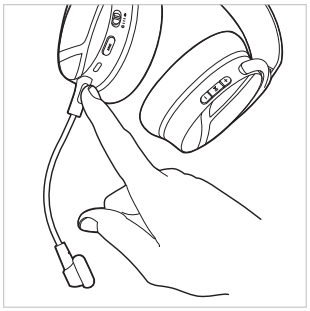

Conexión por Dongle

- Conecte el dongle a su ordenador.
  El LED del botón se ilumina brevemente en azul.
- Si no existe ninguna lista de acoplamiento, el dongle pasa automáticamente al modo de búsqueda. Como alternativa, mantenga pulsado durante 3 segundos (▬) el botón multifunción del dongle.
  Mantenga los auriculares AVENTHO Y **encendidos** cerca del dongle para establecer la conexión.
  Una vez transcurridos los 2 minutos de búsqueda, el dongle pasa al modo de espera.
- Si ya existe una lista de acoplamiento, pulse el botón multifunción del dongle para volver a conectarlo a los AVENTHO Y.
- El LED del dongle parpadea lentamente en azul cuando se ha establecido una conexión con los auriculares AVENTHO Y.

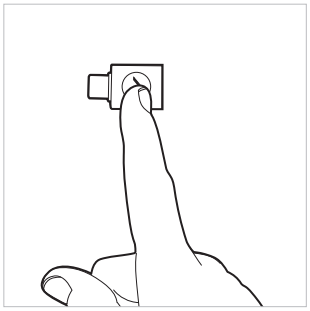

AYUDA PARA SOLUCIÓN DE PROBLEMAS / FAQ

Encontrará las respuestas a los problemas y preguntas más frecuentes en la siguiente dirección de Internet:
https://www.beyerdynamic.com/faq

REGISTRO DEL PRODUCTO

Puede registrar sus auriculares AVENTHO Y en Internet en**https://www.beyerdynamic.com/service** introduciendo el número de serie.

ELIMINACIÓN

- Este símbolo en el producto, en las instrucciones de uso o en el embalaje significa que los dispositivos eléctricos y electrónicos deben eliminarse por separado de los residuos domésticos al final de su vida útil.



- Elimine siempre los dispositivos usados de acuerdo con la normativa vigente.

Únicamente en caso de venta dentro de la UE:

- Para depositar los dispositivos viejos, pilas y baterías usadas dispone de puntos de recogida gratuitos y de la posibilidad de devolución gratuita a beyerdynamic, así como de otros puntos limpios para su reutilización. Puede obtener las direcciones en su ayuntamiento o administración municipal.
- Los vendedores de dispositivos electrónicos suelen estar obligados a recoger gratuitamente los residuos de dispositivos eléctricos y electrónicos. La obligación es extensible también a los canales de venta a través de sistemas de comunicación a distancia.

Desechar las baterías

- Una vez usadas, las baterías deben ser desechadas por separado del producto siguiendo la normativa vigente. No se pueden tirar a la basura doméstica. La devolución es gratuita para el usuario final.
- Descargue las baterías recargables/baterías antes de desecharlas.

DECLARACIÓN DE CONFORMIDAD DE LA UE

La empresa beyerdynamic GmbH & Co. KG declara por la presente que el dispositivo de transmisión por radio cumple las Directivas de la Unión Europea 2014/53/UE y 2011/65/EU.

- El texto completo de la Declaración de Conformidad UE/Reino Unido está disponible en la siguiente dirección de Internet:
  https://www.beyerdynamic.com/cod

CARACTERÍSTICAS TÉCNICAS

Auriculares AVENTHO Y

Rango de frecuencia Bluetooth®	2.400 – 2.480 MHz
Potencia de transmisión	≤ 10 dBm
Rango de temperatura de carga	de 0 a +45 °C
Rango de temperatura de funcionamiento	de -10 a +50 °C
Tipo de batería: de iones de litio	3,7 V CC, 650 mAh
Peso de la batería	12 g

AVENTHO Y Low Latency Dongle (Dongle de baja latencia de los AVENTHO Y)

Rango de frecuencia Bluetooth®	2.400 – 2.480 MHz
Potencia de transmisión	≤ 11 dBm
Rango de temperatura de funcionamiento	de -10 a +50 °C

- Encontrará información más detallada sobre los datos técnicos en la siguiente dirección de Internet:
  https://www.beyerdynamic.com

CONDICIONES DE GARANTÍA

beyerdynamic ofrece una garantía limitada para este producto original beyerdynamic.

- Encontrará información detallada sobre las condiciones de garantía de beyerdynamic en la siguiente dirección de Internet:
  https://www.beyerdynamic.com/service/garantie

MARCAS REGISTRADAS

La marca nominativa Bluetooth® y los logotipos son marcas registradas de Bluetooth® SIG, Inc. y todo uso de estas marcas por parte de beyerdynamic dispone de licencia. Otras marcas y nombres comerciales pertenecen a sus respectivos propietarios.

USB tipo A, USB tipo B y USB tipo C son marcas de USB Implementers.

CONTENUTO

AVVERTENZE PER LA SICUREZZA 43
Uso previsto 43
Regolazione del volume 43
Danni dovuti ai liquidi 43
Pericolo di ingestione 43
Alimentazione elettrica 43
Utilizzo della batteria 43
Condizioni ambientali 43

INFORMAZIONI SU QUESTE ISTRUZIONI 44

CONTENUTO DELLA FORNITURA 44

ELEMENTI DEI COMANDI 44

MESSA IN CARICA DELLE BATTERIE 44
Indicazioni sulla durata della batteria agli ioni di litio 44
Visualizzazione dello stato di carica 44

SCARICARE L'APP BEYERDYNAMIC 45

COMPATIBILITÀ CON I DISPOSITIVI DI RIPRODUZIONE 45

CODEC AUDIO SUPPORTATI 45

COMANDI 45
Collegamento con un dispositivo tramite Bluetooth® 45
Associazione 45
Connettività multipoint 46
Stabilire una connessione multipoint 46
Usare la connettività multipoint 46
Eliminare l'elenco di associazione 46
Accendere e spegnere le cuffie 46
Passare dalla funzione Cancellazione attiva del rumore (ANC) alla modalità trasparenza 46
Riproduzione di contenuti multimediali 47
Regolazione del volume 47
Telefonate 47
Ripristino delle impostazioni di fabbrica 47
Panoramica sulle funzioni e sui comandi 48
Panoramica delle spie a LED sulle cuffie 48
Collegamento cavo USB-C 48
Pulizia 48
Sostituzione delle imbottiture dei padiglioni 49
Sostituzione delle batterie 49

RISOLUZIONE PROBLEMI 50

PACCHETTO OPZIONALE CON DONGLE E MICROFONO 50
Collegamento del microfono 50
Modalità Mute 50
Collegamento del dongle 50

AIUTO IN CASO DI PROBLEMI/FAQ 51

REGISTRAZIONE DEL PRODOTTO 51

SMALTIMENTO 51
Smaltimento delle batterie 51

DICHIARAZIONE DI CONFORMITÀ UE 51

SPECIFICHE 51
Headset AVENTHO Y 51
AVENTHO Y Low Latency Dongle 51

DISPOSIZIONI DI GARANZIA 51

MARCHI REGISTRATI 51

GUIDA AL RICICLAGGIO 51

beyerdynamic GmbH & Co. KG
Theresienstraße 8
74072 Heilbronn
Germania
www.beyerdynamic.com

Grazie per aver acquistato le cuffie wireless over-ear AVENTHO Y di beyerdynamic.
Prima di utilizzare le cuffie AVENTHO Y dedicare un po' di tempo a queste istruzioni e leggere attentamente le informazioni fornite.

AVVERTENZE PER LA SICUREZZA

- Prima di utilizzare le cuffie AVENTHO Y, leggere attentamente e per intero le presenti istruzioni.
- Osservare tutte le istruzioni fornite, in particolare quelle riguardanti l'uso sicuro di AVENTHO Y.
- Evitare di utilizzare le cuffie AVENTHO Y in caso di difetti.

Uso previsto

- Utilizzare le cuffie AVENTHO Y solo per gli scopi descritti nelle presenti istruzioni per l'uso.
- La società beyerdynamic GmbH & Co. KG decliina qualsiasi responsabilità per danni alle cuffie AVENTHO Y o per lesioni a persone causati dall'uso poco attento, scorretto, errato o non conforme all'uso previsto dal costruttore delle AVENTHO Y.
- La società beyerdynamic GmbH & Co. KG non risponde dei danni ai dispositivi USB che non sono conformi alle specifiche USB indicate.
- La società beyerdynamic GmbH & Co. KG non risponde di danni causati da interruzioni della connessione dovute a batterie scariche o troppo vecchie oppure dall'eccessiva distanza dal raggio di azione Bluetooth®.
- Prima di utilizzare questo prodotto attenersi anche alle specifiche disposizioni in vigore nel rispettivo paese.

Regolazione del volume



Un volume molto alto e tempi di ascolto prolungati possono causare danni permanenti all'udito.

- Prima di utilizzare le cuffie AVENTHO Y, impostare il volume al minimo.
- Aumentare il volume soltanto dopo aver indossato le cuffie AVENTHO Y.
- Quando si ascolta e si parla normalmente con le cuffie AVENTHO Y, dovrebbe essere ancora possibile sentire la propria voce.
- Diminuire il volume in caso di acufene. Eventualmente consultare un medico.
- Un volume troppo alto per tempi d'ascolto troppo lunghi può danneggiare l'udito.
- Come regola generale tenere presente che quanto più alto è il volume tanto più breve deve essere il tempo di ascolto.

Riduzione della percezione dell'ambiente circostante

Le cuffie AVENTHO Y riducono drasticamente la percezione acustica dell'ambiente circostante. L'uso delle cuffie AVENTHO Y nel traffico stradale presenta un alto potenziale di pericolo. La capacità uditiva dell'utente non deve essere mai compromessa in misura tale da mettere a repentaglio la sicurezza su strada.

- Noni utilizzare le cuffie AVENTHO Y nell'area di azionamento di macchine e apparecchiature potenzialmente pericolose.
- Evitare inoltre di utilizzare le cuffie AVENTHO Y in situazioni nelle quali la capacità uditiva non deve essere compromessa. in particolare mentre si circola per la strada, quando si attraversa un passaggio a livello o in cantiere.

Danni dovuti ai liquidi

La penetrazione di liquidi può danneggiare AVENTHO Y.

- Fare attenzione che i liquidi non penetrino in AVENTHO Y (ad es. durante la pulizia).
- Non utilizzare detergenti aggressivi o che contengono solventi.

Pericolo di ingestione

- Tenere le parti piccole, come componenti del prodotto, della confezione e degli accessori, lontani dalla portata di bambini e animali domestici. Pericolo di soffocamento in caso di ingestione!

Alimentazione elettrica

- Per la ricarica e il collegamento a un computer portatile utilizzare soltanto il cavo da noi fornito.
- La potenza del caricabatterie deve essere compresa fra la potenza minima di 0,1 Watt, necessaria per il funzionamento di un impianto radio, e la potenza massima di 5 Watt, necessaria per raggiungere la massima velocità di ricarica.

Utilizzo della batteria

Pericolo dovuto a calore eccessivo, acqua e sollecitazioni meccaniche

In presenza di calore eccessivo, acqua ed eccessive sollecitazioni meccaniche si corre il rischio di esplosione o potrebbero svilupparsi calore, fiamme, fumo o gas. Simili situazioni possono causare lesioni e danni irreversibili alla batteria.

- Non esporre la batteria al calore eccessivo, al fuoco o a una pressione atmosferica estremamente bassa. In questi casi si corre il rischio di esplosione o potrebbero svilupparsi fiamme, fumo o gas.
- Non esporre le batterie a sollecitazioni meccaniche (ad es. compressione). Queste possono causare danni irreversibili alla batteria, esplosioni o lesioni.
- Non aprire l'alloggiamento della batteria, né tentare di smontarla.
- Per caricare la batteria tramite la presa USB tipo C integrata, utilizzare esclusivamente un alimentatore USB 2.0/3.0 da 5 V conforme agli standard.

Condizioni ambientali

- Non esporre le cuffie AVENTHO Y alla pioggia, alla neve, ai liquidi in genere o all'umidità.

INFORMAZIONI SU QUESTE ISTRUZIONI

Queste istruzioni illustrano le principali funzioni del prodotto.
I dati forniti in queste istruzioni si riferiscono alle impostazioni standard del software. Potrebbe anche essere disponibile una versione più recente.

- Per indicazioni sull'aggiornamento del software consultare il capitolo"App beyerdynamic".

CONTENUTO DELLA FORNITURA

- Cuffie AVENTHO Y
- Cavo di carica / audio USB tipo C
- Sacchetto con lacci
- Istruzioni brevi
- Libretto di conformità

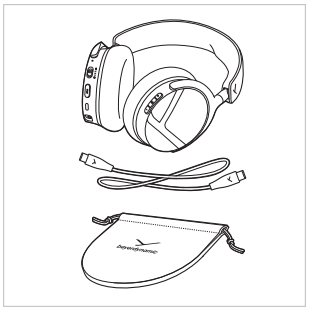

ELEMENTI DEI COMANDI

1. LED di stato
2. Pulsante on/off e interruttore Bluetooth® a scorrimento
3. Pulsante ANC
4. Presa USB
5. Presa per microfono, Jack 3,5 mm per un microfono opzionale
6. Microfono
7. Volume (+)
8. Tasto multifunzione
9. Volume (-)

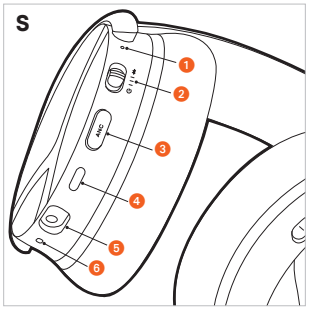

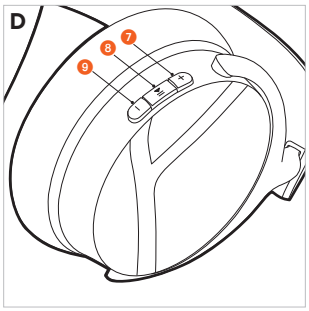

MESSA IN CARICA DELLE BATTERIE

Prima di utilizzare le cuffie AVENTHO Y per la prima volta, raccomandiamo di caricare completamente le batterie integrate nelle cuffie. Per caricare, utilizzare esclusivamente il cavo USB in dotazione.

- Collegare le cuffie AVENTHO Y con il cavo di ricarica USB ad una porta USB alimentata (per es. un alimentatore USB) conforme a uno qualsiasi degli standard USB.
- Il LED di stato indica lo stato della carica.

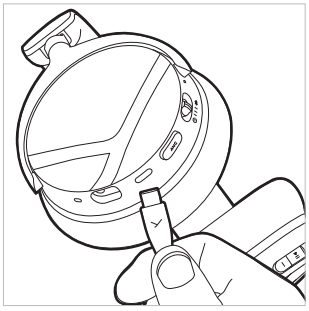

Indicazioni sulla durata della batteria agli ioni di litio

- Una volta completata la ricarica, staccare il cavo USB dal caricabatterie e dal prodotto.
- **ATTENZIONE!** Le temperature elevate, soprattutto con un alto livello di carica, possono causare danni irreversibili.
- Se la batteria deve rimanere inutilizzata o deve essere conservata per lungo tempo, si consiglia di lasciarla carica al 50% circa e di custodirla a temperature mai superiori a 20 °C.
- Dopo l'uso spegnere le cuffie AVENTHO Y.

Visualizzazione dello stato di carica

Il LED di stato indica lo stato di carica delle cuffie AVENTHO Y durante la ricarica.

Stato di carica	Spia di carica
Dallo 0 al 30%	Luce rossa che lampeggia
Dal 31 al 70%	Luce gialla che lampeggia
Dal 71 al 99%	Luce verde che lampeggia
100% (ricarica completata)	Luce verde accesa

SCARICARE L'APP BEYERDYNAMIC

L'app beyerdynamic consente un utilizzo personalizzato delle vostre cuffie AVENTHO Y.

Prima di mettere in funzione per la prima volta le cuffie AVENTHO Y.:

- Scaricare l'app beyerdynamic da App Store (per dispositivi iOS) o da Google Play (per dispositivi Android).



- L'App beyerdynamic consente di personalizzare le impostazioni di funzionamento e gli aggiornamenti del software.
- Tali impostazioni vengono salvate nelle cuffie AVENTHO Y in modo da poterle utilizzare con qualsiasi dispositivo di riproduzione collegato alle cuffie AVENTHO Y.
- Tenere presente che le funzioni supplementari sono disponibili solo attraverso l'app beyerdynamic.

COMPATIBILITÀ CON I DISPOSITIVI DI RIPRODUZIONE

Le cuffie AVENTHO Y sono compatibili con i dispositivi di riproduzione Bluetooth® che supportano i seguenti profili:

- A2DP (per la trasmissione audio)
- HFP (per la telefonia e la funzione Assistente vocale)
- AVRCP (per la trasmissione di segnali di comando)

CODEC AUDIO SUPPORTATI

Nell'ambito del profilo A2DP le cuffie AVENTHO Y supportano i codec audio SBC, AAC e LDAC.

Per la trasmissione audio si possono utilizzare soltanto quei codec che sono disponibili nel dispositivo di riproduzione.

Il dispositivo di riproduzione e le cuffie AVENTHO Y comunicano automaticamente con il miglior codec comune disponibile secondo l'ordine che segue:

1. SBC
2. AAC
3. LDAC

La maggior parte dei dispositivi di riproduzione non indica il codec attivo in uso al momento.

COMANDI

Collegamento con un dispositivo tramite Bluetooth®

Prima di poter utilizzare le cuffie AVENTHO Y, è necessario connetterle con il proprio cellulare o con un altro dispositivo Bluetooth®. La procedura di connessione può variare da un dispositivo all'altro.

- Tenere presente il manuale d'uso del dispositivo che si desidera associare alle cuffie AVENTHO Y.

Associazione

1. Se le cuffie AVENTHO Y non sono state accoppiate prima, all'accensione si inseriscono automaticamente nel modo Associazione.

   Se le cuffie AVENTHO Y sono già state accoppiate, a AVENTHO Y accese, spostare l'interruttore on/off verso l'alto per 1 secondo.

   Appena le cuffie AVENTHO Y si inseriscono in modo Associazione, il LED di stato lampeggia alternativamente di blu e rosso.

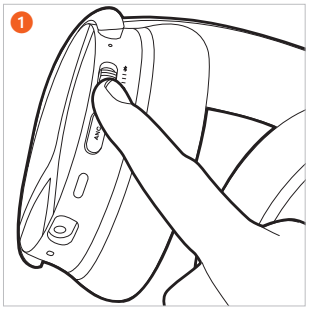

2. Selezionare "AVENTHO Y" nell'elenco di associazione del dispositivo di riproduzione.

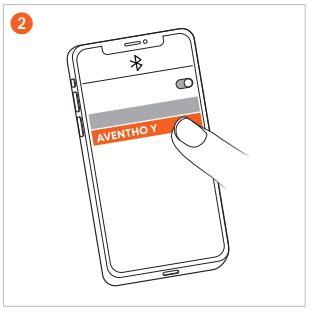

Connettività multipoint

Le cuffie AVENTHO Y possono essere associate con un massimo di 8 dispositivi tramite Bluetooth®. È possibile stabilire una connessione attiva contemporaneamente con massimo due dispositivi. Tuttavia per la riproduzione audio e la telefonia possono connettersi contemporaneamente con un solo dispositivo. La telefonia ha la priorità rispetto alla riproduzione audio, cioè in caso di telefonata, la riproduzione audio viene interrotta.

Quando si usano dispositivi di riproduzione (DR) si applica il seguente elenco di priorità:

Priorità	Profilo	Dispositivi di riproduzione (DR)
1	HFP (telefonia)	DR 1 (primo dispositivo connesso)
2	HFP (telefonia)	DR 2 (secondo dispositivo connesso)
3	A2DP (riproduzione audio)	DR 1 (primo dispositivo connesso)
4	A2DP (riproduzione audio)	DR 2 (secondo dispositivo connesso)

Stabilire una connessione multipoint

- Connettere le cuffie AVENTHO Y con il primo dispositivo (vedi "Associazione").
- Disattivare la connessione Bluetooth® del primo dispositivo.
- Spegnere le cuffie AVENTHO Y.
- Spostare il pulsante on/off 2 verso l'alto e tenerlo premuto per 1 secondo, per avviare la modalità di associazione (il LED di stato 1 lampeggia alternando luce di colore blu e rosso).
- Connettere le cuffie AVENTHO Y con il secondo dispositivo (vedi "Associazione").
- Attivare nuovamente la connessione Bluetooth® del primo dispositivo, il quale si connette automaticamente con le cuffie AVENTHO Y.
- Quando entrambi i dispositivi sono associati con le cuffie AVENTHO Y, queste ultime si connettono automaticamente con entrambi i dispositivi ad ogni accensione.

Usare la connettività multipoint

Riproduzione contenuti multimediali attiva/ rispondere alla chiamata	Premere brevemente il tasto multifunzione 1 volta (●)
Riagganciare/riavviare la riproduzione multimediale	Premere brevemente il tasto multifunzione 1 volta (●)

Eliminare l'elenco di associazione

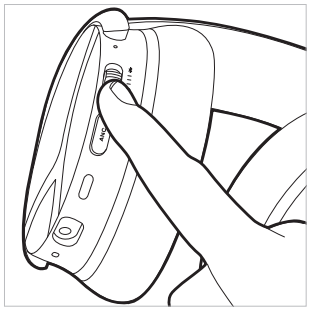

- Spostare il pulsante on/off verso l'alto, tenendolo in posizione per 10 secondi (▬). L'elenco di connessione scompare e le AVENTHO Y commutano in modo di Associazione. Il LED di stato lampeggia in rosso e blu.

Accendere e spegnere le cuffie

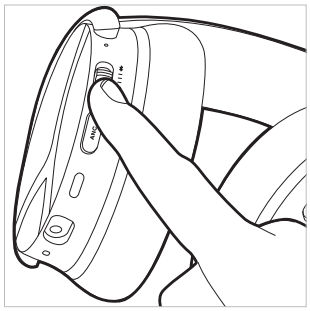

- **Accensione**
  Spostare il pulsante on/off in posizione centrale. Il LED di stato si accende per 2 secondi di colore (▬) rosso e poi si spegne. Compare l'informazione sul relativo stato di carica.
- **Spegnimento**
  Spostare il pulsante on/off verso il basso. Il LED di stato si accende per 2 secondi di colore (▬) rosso e poi si spegne.

Le cuffie AVENTHO Y possono essere utilizzate col PC sia accese che spente con il cavo USB-C in dotazione.

Passare dalla funzione Cancellazione attiva del rumore (ANC) alla modalità trasparenza

Con il tasto ANC è possibile passare dalla funzione Cancellazione attiva del rumore (ANC) alla modalità trasparenza e OFF.
Le cuffie AVENTHO Y vengono consegnate nella modalità OFF.

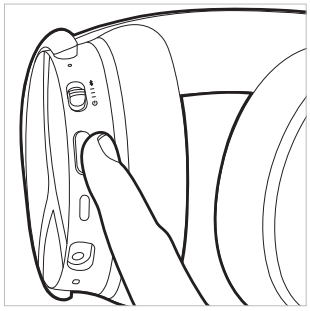

- Premendo il tasto ANC solo 1 volta (●), si attivano una dopo l'altra la modalità ANC, la modalità trasparenza e poi di nuovo la modalità ANC OFF.
- Premendo il tasto ANC 2 volte (● ●) si attivano l'una dopo l'altra la modalità trasparenza, la modalità ANC e quindi di nuovo la modalità ANC OFF.

La cancellazione attiva del rumore (ANC) e la modalità trasparenza possono essere impostate nell'app beyerdynamic.

Riproduzione di contenuti multimediali

Tenere presente che le funzioni descritte qui di seguito dipendono dal rispettivo dispositivo e dal software di riproduzione utilizzato e potrebbero eventualmente non essere disponibili.

Avviare /Mettere in pausa la riproduzione

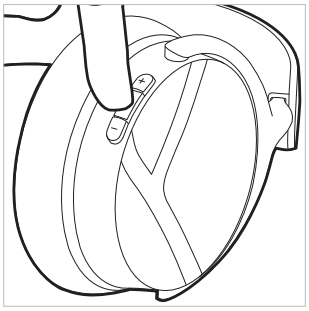

- Premere 1 volta (●) il tasto multifunzione.

Brano successivo

- Premere 2 volte (● ●) il tasto multifunzione.

Brano precedente

- Premere 3 volte (● ● ●) il tasto multifunzione.

Attivazione dell'assistente vocale

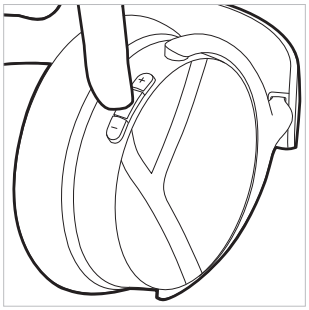

- Appena si stabilisce la connessione Bluetooth®, premere per 2 secondi il tasto multifunzione (▬). Quindi è possibile attivare o disattivare l'assistente vocale dello smartphone. Alcuni smartphone Android non supportano questa funzione.

Regolazione del volume

Aumentare il volume

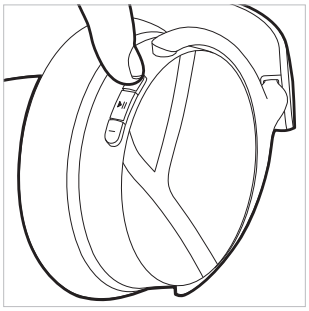

- Premere il **tasto più (+)**, per **aumentare** il volume. Premendo il tasto 1 volta (●), il volume si alza di una tacca. Tenendo premuto (▬) il **tasto più (+)**, il volume si alza gradualmente al massimo.

Abbassare il volume



- Premere il **tasto meno (-)** per **ridurre** il volume. Premendo il tasto 1 volta (●), il volume si alza di una tacca. Tenere premuto il **tasto meno (-)** (▬) per ridurre gradualmente il volume al minimo.

Telefonate

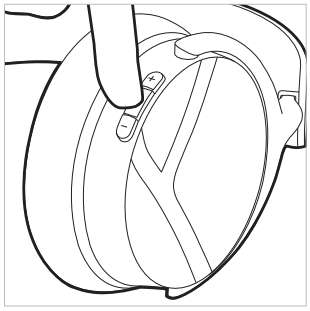

Accettare/terminare una chiamata

- Premere 1 volta (●) il tasto multifunzione.

Annullare una chiamata in uscita

- Premere 1 volta (●) il tasto multifunzione.

Rifiutare una chiamata

- Premere 1 volta a lungo (▬) il tasto multifunzione

Accettare una seconda chiamata in arrivo e terminare quella in corso

- Premere 2 volte (● ●) il tasto multifunzione.

Rifiutare una seconda chiamata in arrivo

- Premere 3 volte (● ● ●) il tasto multifunzione.

Nessuna chiamata in corso	Comandi
Per rispondere a una chiamata in arrivo	▸ Premere 1 volta il tasto multifunzione (●)
Rifiuto di una chiamata in arrivo	▸ Premere 1 volta a lungo il tasto multifunzione (▬)
Per terminare una chiamata in corso	▸ Premere 1 volta il tasto multifunzione (●)

Chiamata già in corso	Comandi
Per rifiutare una seconda chiamata in arrivo	▸ Premere 3 volte il tasto multifunzione (● ● ●)
Accettare una seconda chiamata in arrivo e terminare quella in corso	▸ Premere 2 volte il tasto multifunzione (● ●)

Ripristino delle impostazioni di fabbrica

Quando si ripristinano le impostazioni di fabbrica il sistema cancella tutti i dati personali!

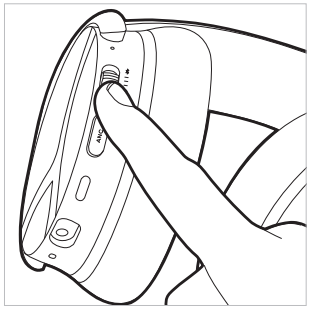

- Spostare il pulsante on/off per 5 volte (● ● ● ● ●) velocemente verso l'alto. Il LED di stato lampeggia 3 volte di colore viola. Dopo aver ripristinato le impostazioni di fabbrica, le cuffie AVENTHO Y si accendono e passano automaticamente in modalità Associazione.

Panoramica sulle funzioni e sui comandi

Se non indicato diversamente, le funzioni elencate si riferiscono alle cuffie accese.

Funzione	Funzionamento delle cuffie
Accensione	▶ Spostare il pulsante on/off in posizione centrale.
Spegnimento	▶ Spostare l'interruttore on/off verso il basso.
Modalità associazione	▶ Sposare il pulsante on/off verso l'alto, tenendolo in posizione per 1 secondo (●).
Eliminare l'elenco di associazione	▶ Spostare il pulsante on/off verso l'alto, tenendolo in posizione per 10 secondi (▬).
Ripristinare le impostazioni di fabbrica	▶ Spostare il pulsante on/off per 5 volte (●●●●●) velocemente verso l'alto.
Controllare lo stato della batteria	▶ Ogni volta che si accendono le AVENTHO Y, viene presentato lo stato di carica della batteria.
Attivare la modalità trasparenza	▶ A seconda della modalità, premere 1 volta (●) o 2 volte (●●) il tasto ANC.
Attivare la modalità ANC	▶ A seconda della modalità, premere 1 volta (●) o 2 volte (●●) il tasto ANC.
Avvio/pausa	▶ Premere 1 volta (●) il tasto multifunzione.
Aumentare il volume	▶ Tenere premuto il tasto più (+).
Abbassare il volume	▶ Tenere premuto il tasto meno (-).
Brano successivo	▶ Premere 2 volte (●●) il tasto multifunzione.
Brano precedente	▶ Premere 3 volte (●●●) il tasto multifunzione.
Accettare/terminare una chiamata	▶ Premere 1 volta (●) il tasto multifunzione.
Annullare una chiamata in uscita	▶ Premere 1 volta (●) il tasto multifunzione.
Rifiutare una chiamata	▶ Premere 1 volta a lungo (▬) il tasto multifunzione.
Accettare una seconda chiamata in arrivo e terminare quella in corso	▶ Premere 1 volta (●) il tasto multifunzione.
Rifiutare una seconda chiamata in arrivo	▶ Premere 3 volte (●●●) il tasto multifunzione.
Attivare l'assistente vocale	▶ Tenere premuto il tasto mulfifunzione per 2 secondi (▬).

Panoramica delle spie a LED sulle cuffie

Azione	Spia a LED
Avvertimento in caso di basso livello di carica della batteria	▶ Il LED lampeggia 3 volte di colore rosso
Carica tramite USB 0-30%	▶ Il LED lampeggia di colore rosso
Carica tramite USB 31-70%	▶ Il LED lampeggia di colore giallo
Carica tramite USB 71-99%	▶ Il LED lampeggia di colore verde
Carica tramite USB 100%	▶ Il LED diventa verde
Connessione Bluetooth® riconoscibile	▶ Il LED lampeggia di colore blu e rosso
Connessione Bluetooth® attiva	▶ Il LED lampeggia lentamente di colore blu con pause di 7 secondi
Eliminazione dell'elenco di associazione	▶ Il LED lampeggia di colore blu e rosso
Ripristino delle impostazioni di fabbrica	▶ Il LED lampeggia 3 volte con colore viola

Collegamento cavo USB-C

In dotazione si trova un cavo USB-C. Questo può essere usato sia per la ricarica che come cavo audio.

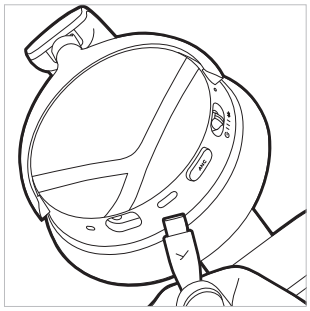

- ▶ Collegare un'estremità del cavo alla presa del padiglione delle cuffie, se si desidera utilizzare le cuffie AVENTHO Y senza connessione Bluetooth®.
- ▶ Accendere le cuffie AVENTHO Y. Tenere presente che con questo tipo di utilizzo si consuma corrente dalla batteria.
- ▶ Tramite le cuffie AVENTHO Y è possibile inoltre controllare la riproduzione media, ANC, le telefonate e il volume audio.

Pulizia

- ▶ Per motivi igienici si consiglia di pulire occasionalmente le imbottiture dei padiglioni e dell'archetto utilizzando un panno morbido inumidito con acqua. **Evitare** che l'**acqua** penetri nei padiglioni o nel trasduttore.
- ▶ **Non** utilizzare detergenti aggressivi o che contengono solventi e detergenti a base alcolica o acida, in quanto danneggiano la superficie.
- ▶ Non utilizzare **mai** un **aspirapolvere** per pulire la cuffia altrimenti potrebbe subire danni irreparabili.

- Poiché le imbottiture sono soggette a usura naturale, sarà necessario sostituirle di tanto in tanto. Quest'operazione può essere effettuata facilmente dalla stessa persona che utilizza le cuffie.
- Se è necessario sostituire altri componenti rivolgersi al rappresentante di beyerdynamic responsabile della propria zona.

Sostituzione delle imbottiture dei padiglioni

Le cuffie AVENTHO Y si distinguono per il loro Smart Ear Pad. Design. Questo significa che le imbottiture dispongono di un magnete di fissaggio e si possono togliere facilmente dal padiglione auricolare e sostituire con imbottiture nuove.

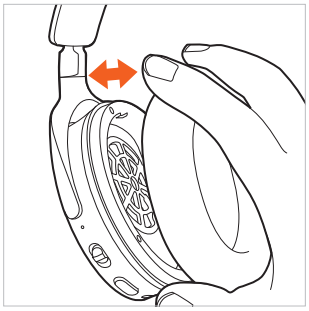

1. Rimuovendo l'imbottitura del padiglione destro, si trova uno scomparto per la custodia del dongle opzionale.

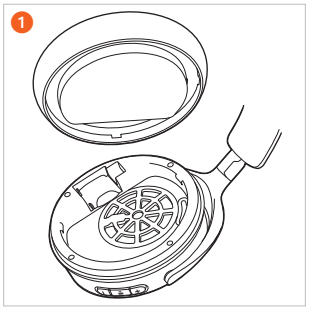

2. Rimuovendo l'imbottitura del padiglione sinistro, si trova lo scomparto batteria.



Sostituzione delle batterie

- Estrarre semplicemente l'imbottitura del padiglione auricolare **sinistro**.

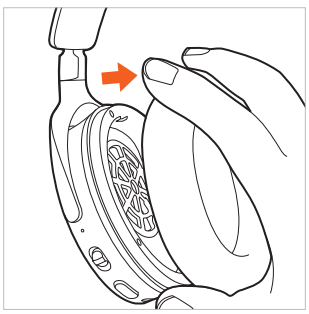

- Aprire lo scomparto batterie ed estrarre con cautela la batteria dallo scomparto con il nastro.

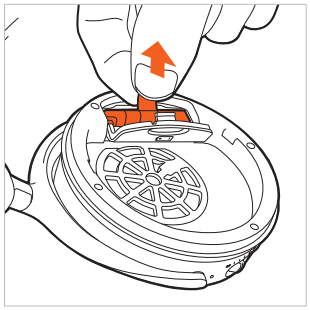

- Estrarre il connettore. Per questa manovra, tirare solo i connettori, avendo cura di non tirare i fili.

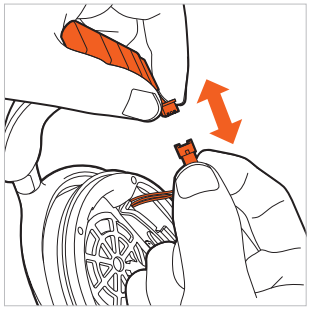

- Collegare la nuova batteria (il connettore è dotato di protezione contro l'inversione di polarità).

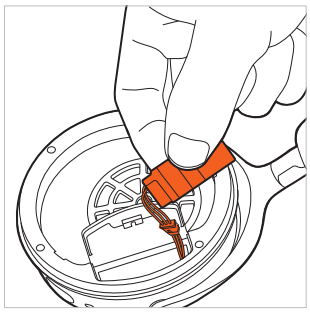

- Riporre la batteria nell'apposito scomparto come illustrato in figura.

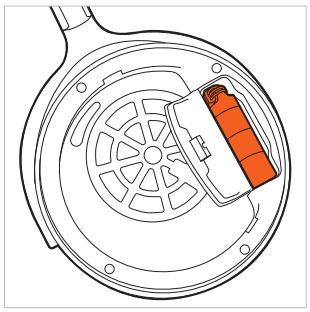

- Chiudere lo scomparto batterie. Reinserire l'imbottitura delle cuffie sul padiglione sinistro

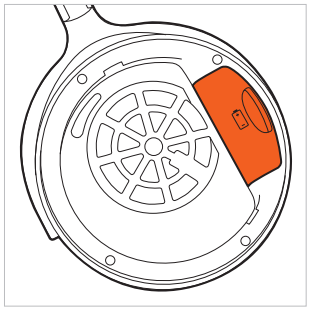

RISOLUZIONE PROBLEMI

Problema	Causa	Soluzione
Impossibile accendere le cuffie AVENTHO Y	▶ La batteria è scarica o la carica non è ancora sufficiente.	▶ Caricare l'accumulatore.
Non si sente l'audio	▶ Connessione Bluetooth® assente	▶ Collegare AVENTHO Y col dispositivo di riproduzione.
Le cuffie AVENTHO Y non figurano tra i dispositivi Bluetooth® disponibili nel dispositivo di riproduzione	▶ Le cuffie AVENTHO Y sono spente. ▶ Le cuffie AVENTHO Y non si trovano in modalità di associazione. ▶ È stata già creata una connessione Bluetooth® con un altro dispositivo di riproduzione.	▶ Accendere le cuffie AVENTHO Y. ▶ Mettere le cuffie AVENTHO Y in modalità di connessione. ▶ Disattivare la connessione Bluetooth® con l'altro dispositivo di riproduzione e connettere le cuffie AVENTHO Y con il dispositivo desiderato.
La riproduzione è troppo silenziosa, anche se le cuffie AVENTHO Y sono impostate al massimo	▶ Il segnale audio trasmesso è troppo basso.	▶ Alzare il volume di riproduzione sul dispositivo di riproduzione.
Il suono è forte e la riproduzione dei bassi scadente	▶ L'isolamento dell'imbottitura dei padiglioni non è sufficiente.	▶ Regolare l'archetto in modo che l'isolamento dell'imbottitura dei padiglioni sia il migliore possibile.
La portata è troppo ridotta o si verificano interruzioni della connessione	▶ Ci sono interferenze con altri dispositivi.	▶ Allontanarsi dai router WLAN e dai forni a microonde. ▶ Assicurarsi che il proprio corpo non si trovi tra il dispositivo di riproduzione e le cuffie AVENTHO Y. ▶ Utilizzare un altro codec sul dispositivo di riproduzione.

PACCHETTO OPZIONALE CON DONGLE E MICROFONO

Come accessori opzionali sono disponibili in un unico pacchetto un microfono ad archetto e un dongle a bassa latenza per il gaming:

- Microfono rimovibile con il connettore jack da 3,5 mm
- Dongle (supporta l'audio LE e le chiamate telefoniche)

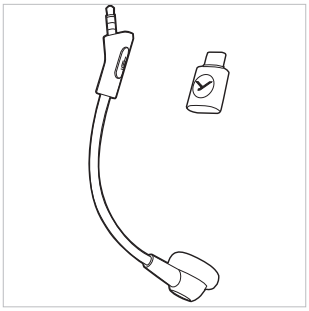

Collegamento del microfono

- Collegare il microfono opzionale alla presa jack delle cuffie AVENTHO Y. Rispettare la posizione del connettore jack. Il microfono si attiva normalmente, appena è collegato alle cuffie AVENTHO Y.

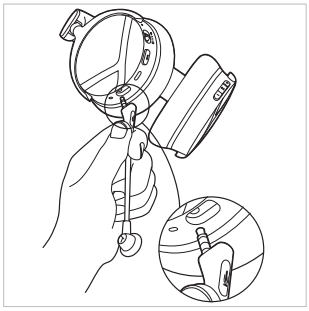

Modalità Mute

- **Disattivazione audio**
  Premere 1 volta (●) il pulsante del microfono per attivare la modalità Mute. Il LED sul microfono si illumina di rosso, quando è attivata la modalità Mute.
- **Interrompere la modalità Mute**
  Premere nuovamente 1 volta (●) il pulsante del microfono, per disattivare la modalità Mute.

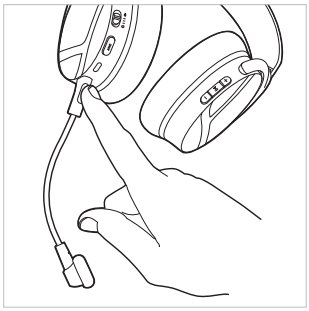

Collegamento del dongle

- Collegare il dongle al computer.
  Il LED nel pulsante si illumina brevemente di blu.
- In presenza di un elenco di connessione, il dongle si mette automaticamente in modo ricerca. In alternativa tenere premuto il tasto multifunzione sul dongle per 3 secondi (▬). Tenere le cuffie AVENTHO Y **accese** vicino al dongle per instaurare un collegamento. Dopo 2 minuti di ricerca il dongle passa in modalità Standby.
- Se è già presente un elenco di associazione, premere il tasto multifunzione sul dongle per collegare di nuovo le cuffie AVENTHO Y.
- Il LED che si trova sul dongle lampeggia lentamente di colore blu non appena viene instaurata una connessione alle cuffie AVENTHO Y.

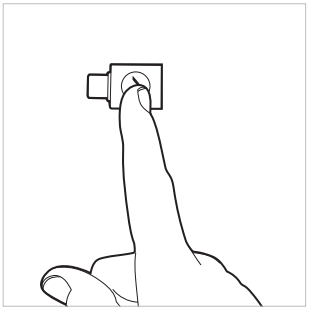

AIUTO IN CASO DI PROBLEMI/FAQ

Le risposte ai problemi e alle domande più frequenti sono fornite all'indirizzo internet che segue:
https://www.beyerdynamic.com/faq

REGISTRAZIONE DEL PRODOTTO

Al link internet **https://www.beyerdynamic.com/service** si possono registrare le proprie cuffie AVENTHO Y, inserendo il numero di serie.

SMALTIMENTO



- Questo simbolo sul prodotto, nelle istruzioni per l'uso o sulla confezione, indica che le apparecchiature elettriche ed elettroniche devono essere smaltite separatamente dai rifiuti domestici alla fine del loro ciclo di vita.
- Smaltire sempre gli apparecchi usati in conformità alle disposizioni vigenti.

Informazioni per la vendita all'interno dell'UE:

- Per il ritiro di apparecchi in disuso, batterie e accumulatori sono disponibili centri di raccolta senza alcun costo aggiuntivo e il servizio di restituzione gratuita a beyerdynamic oppure altri punti di raccolta per il riutilizzo. Gli indirizzi sono forniti dagli uffici municipali o comunali competenti a livello locale.
- I rivenditori di apparecchi elettronici in genere sono tenuti a ritirare a titolo gratuito le vecchie apparecchiature elettriche/elettroniche. Quest'obbligo vale anche in caso di vendita mediante mezzi di comunicazione a distanza.

Smaltimento delle batterie

- Terminato l'uso, accumulatori e batterie devono essere separati dal prodotto e smaltiti secondo le disposizioni vigenti. Non possono essere smaltiti nei rifiuti domestici. La loro restituzione è gratuita e non comporta alcun costo per il consumatore/utente finale.
- Scaricare gli accumulatori/le batterie prima di consegnarle per lo smaltimento.

DICHIARAZIONE DI CONFORMITÀ UE

Con la presente, la società beyerdynamic GmbH & Co. KG dichiara che l'apparecchio di trasmissione radio è conforme alla direttiva 2014/53/UE e 2011/65/UE.

- Il testo integrale della dichiarazione di conformità UE/UK è disponibile al seguente sito:
  https://www.beyerdynamic.com/cod

SPECIFICHE

Headset AVENTHO Y

Gamma di frequenze Bluetooth®	2.400– 2.480 MHz
Potenza di trasmissione	≤ 10 dBm
Temperatura di ricarica	da 0 fino a +45 °C
Temperatura di esercizio	da -10 fino a +50 °C
Tipo di batteria: batteria agli ioni di litio	3,7 Vdc, 650 mAh
Peso delle batterie	12 g

AVENTHO Y Low Latency Dongle

Gamma di frequenze Bluetooth®	2.400– 2.480 MHz
Potenza di trasmissione	≤ 11 dBm
Temperatura di esercizio	da -10 fino a +50 °C

- Ulteriori informazioni relative alle specifiche sono disponibili al seguente sito:
  https://www.beyerdynamic.com

DISPOSIZIONI DI GARANZIA

beyerdynamic offre una garanzia limitata per il prodotto originale beyerdynamic acquistato.

- Indicazioni dettagliate sulle disposizioni di garanzia di beyerdynamic sono fornite in internet all'indirizzo:
  https://www.beyerdynamic.com/service/garantie

MARCHI REGISTRATI

Il marchio nominativo e i loghi Bluetooth® sono marchi registrati della società Bluetooth® SIG, Inc. e qualsiasi utilizzo di questi marchi da parte di beyerdynamic è autorizzato con licenza. Gli altri marchi e nomi commerciali sono di proprietà dei rispettivi titolari.

USB tipo A, USB tipo B e USB tipo C sono marchi della società USB Implementers.

GUIDA AL RICICLAGGIO

Le informazioni sullo smaltimento dei materiali di imballaggio sono disponibili alla voce: **https://byr.li/aventhoygar**

PT

ÍNDICE

INDICAÇÕES DE SEGURANÇA. 53
Utilização em conformidade com as especificações 53
Ajustar o volume 53
Danos causados por líquidos 53
Perigo de asfixia 53
Alimentação elétrica 53
Utilização da bateria 53
Condições ambientais 53

SOBRE ESTE MANUAL 54

MATERIAL FORNECIDO 54

COMANDOS 54

CARREGAR A BATERIA. 54
Indicações sobre a vida útil das baterias de iões de lítio 54
Indicar o nível de carga 54

DESCARREGAR A APP DA BEYERDYNAMIC 55

COMPATIBILIDADE COM OS DISPOSITIVOS DE REPRODUÇÃO 55

CODECS DE ÁUDIO SUPORTADOS. 55

OPERAÇÃO. 55
Emparelhar com um dispositivo através de Bluetooth® 55
Emparelhar 55
Modo Multi-Point 56
Estabelecer uma ligação Multi-Point 56
Utilizar Multi-Point 56
Apagar lista de emparelhamento. 56
Ligar e desligar os auscultadores. 56
Alternar entre o modo de cancelamento de ruído (ANC) e o modo de transparência. 56
Reprodução multimédia 57
Ajustar o volume 57
Telefonar 57
Repor as definições de fábrica 57
Visão geral das funções operacionais 58
Visão geral das indicações LED nos auscultadores 58
Ligação do cabo USB-C 58
Limpeza 58
Substituir as almofadas auriculares 59
Substituir bateria 59

RESOLUÇÃO DE PROBLEMAS 60

PACOTE OPCIONAL COM DONGLE E MICROFONE. 60
Ligar o microfone 60
Modo silencioso 60
Ligação do dongle 60

AJUDA COM PROBLEMAS/FAQ 61

REGISTO DO PRODUTO 61

ELIMINAÇÃO 61
Eliminar a bateria 61

DECLARAÇÃO DE CONFORMIDADE DA UE 61

DADOS TÉCNICOS 61
Headset AVENTHO Y. 61
Low Latency Dongle AVENTHO Y 61

TERMOS DA GARANTIA. 61

MARCAS REGISTADAS 61

beyerdynamic GmbH & Co. KG
Theresienstraße 8
74072 Heilbronn
Germany
www.beyerdynamic.com

Obrigado por ter escolhido os auscultadores Over-Ear AVENTHO Y sem fios da beyerdynamic.
Reserve algum tempo para ler estas informações atentamente antes de utilizar os auscultadores AVENTHO Y.

INDICAÇÕES DE SEGURANÇA

- Antes de utilizar os auscultadores AVENTHO Y, leia este manual atentamente e na íntegra.
- Siga todas as indicações fornecidas, em particular as que se referem à utilização segura dos auscultadores AVENTHO Y.
- Não utilize os auscultadores AVENTHO Y se os mesmos apresentarem danos.

Utilização em conformidade com as especificações

- Não utilize os auscultadores AVENTHO Y de forma diferente da descrita nestas instruções do produto.
- A empresa beyerdynamic GmbH & Co. KG não aceita qualquer tipo de responsabilidade por danos nos auscultadores AVENTHO Y ou ferimentos de pessoas que sejam provocados por uma utilização descuidada, inadequada e incorreta dos auscultadores AVENTHO Y ou se os mesmos forem utilizados para uma finalidade que não corresponda à que é indicada pelo fabricante.
- A empresa beyerdynamic GmbH & Co. KG não se responsabiliza por danos em dispositivos USB que não cumpram as especificações USB.
- A empresa beyerdynamic GmbH & Co. KG não se responsabiliza por danos resultantes de falhas de ligação devido a baterias vazias ou gastas ou por exceder o alcance de transmissão do Bluetooth®.
- Observe também os respetivos regulamentos específicos do país antes da colocação em funcionamento.

Ajustar o volume



Volumes elevados e tempos de audição demasiado longos podem causar danos permanentes na sua audição.

- Antes de utilizar os auscultadores AVENTHO Y, ajuste o volume para o mínimo.
- Aumente o volume apenas após colocar os auscultadores AVENTHO Y.
- Ao ouvir e falar normalmente com os auscultadores AVENTHO Y, ainda poderá ouvir a sua própria voz.
- Em caso de zumbido, reduza o volume. Se necessário, consulte um médico.
- Volumes demasiado elevados podem danificar a audição, especialmente em caso de tempos de audição demasiado longos.
- Regra geral: quanto mais elevado for o volume, menor deverá ser o tempo de audição.

Redução da perceção externa

Os auscultadores AVENTHO Y reduzem drasticamente a perceção acústica externa. A utilização dos auscultadores AVENTHO Y no trânsito representa um grande potencial de risco. A audição do utilizador jamais deverá ser prejudicada de tal forma que a segurança rodoviária fique ameaçada.

- Não utilize os auscultadores AVENTHO Y nas proximidades de máquinas e equipamentos de trabalho potencialmente perigosos.
- Evite utilizar os auscultadores AVENTHO Y em situações em que a audição não possa ser prejudicada. Principalmente no trânsito, ao atravessar um cruzamento ferroviário ou num estaleiro.

Danos causados por líquidos

A entrada de líquidos pode danificar os auscultadores AVENTHO Y.

- Certifique-se de que não entram líquidos nos auscultadores AVENTHO Y (por exemplo, durante a limpeza).
- Não utilize produtos de limpeza agressivos ou que contenham solventes.

Perigo de asfixia

- Mantenha peças pequenas, como peças de produtos, embalagens e acessórios afastadas do alcance das crianças e animais de estimação. Perigo de asfixia em caso de ingestão!

Alimentação elétrica

- Para carregar e ligar a um portátil, utilize apenas o cabo fornecido por nós.
- A potência do carregador deve situar-se entre uma potência mínima de 0,1 W, necessária para o equipamento de rádio, e uma potência máxima de 5 W, necessária para atingir a velocidade máxima de carregamento.

Utilização da bateria

Perigo devido ao calor, água e esforço mecânico

Em caso de calor extremo, água e demasiado esforço mecânico, existe o perigo de explosão, formação de calor, incêndio, fumo ou gás. Isto pode resultar em ferimentos e danos irreversíveis na bateria.

- Não exponha a bateria a calor excessivo, fogo ou pressão atmosférica extremamente baixa. Existe perigo de explosão, incêndio, formação de fumo ou gás.
- Não exponha a bateria a esforços mecânicos (p. ex., esmagamento). Isto pode resultar em danos irreversíveis na bateria, explosão ou ferimentos pessoais.
- Não abra a caixa nem desmonte a bateria.
- Para carregar a bateria através da porta Tipo C integrada, utilize apenas uma fonte de alimentação de 5 V compatível com USB 2.0/3.0.

Condições ambientais

- Não exponha os auscultadores AVENTHO Y à chuva, neve, líquidos ou humidade.

SOBRE ESTE MANUAL

O presente manual descreve as funções mais importantes do produto.
As informações contidas neste manual referem-se às definições padrão do software. Poderá estar disponível uma versão mais recente.

- As indicações sobre a atualização do software podem ser encontradas no capítulo “App da beyerdynamic”.

MATERIAL FORNECIDO

- Auscultadores AVENTHO Y
- Cabo de carregamento / cabo de áudio USB Tipo C
- Bolsa com cordão
- Guia rápido
- Compliance Booklet



COMANDOS

1. LED de estado
2. Comutador deslizante Lig./Deslig. e Bluetooth®
3. Botão ANC
4. Porta USB
5. Conexão de microfone, conector Jack de 3,5 mm para microfone opcional
6. Microfone
7. Volume (+)
8. Botão multifunções
9. Volume (-)

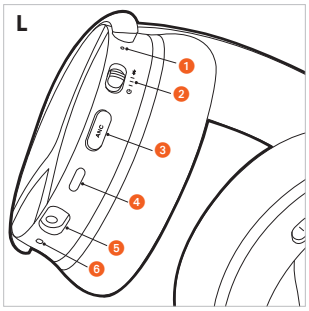

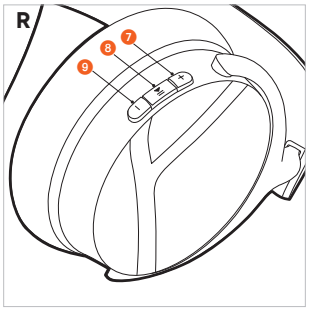

CARREGAR A BATERIA

Antes de utilizar os auscultadores AVENTHO Y pela primeira vez, recomendamos que carregue totalmente a bateria integrada nos auscultadores. Para carregar a bateria, utilize apenas o cabo USB fornecido.

- Ligue os auscultadores AVENTHO Y a uma porta USB compatível com o USB (p. ex., uma fonte de alimentação USB) utilizando o cabo de carregamento USB.
- O LED de estado indica o estado de carregamento.

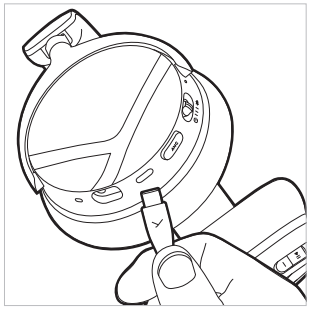

Indicações sobre a vida útil das baterias de iões de lítio

- Após o carregamento completo, desligue o cabo USB do carregador e do produto.
- **ATENÇÃO!** As temperaturas altas, especialmente com um nível de carga elevado, podem causar danos irreversíveis.
- Se a bateria não for utilizada ou se for armazenada durante um longo período de tempo, recomenda -se que a bateria seja armazenada com aproximadamente 50% de carga e a temperaturas até 20 °C, no máximo.
- Após a utilização, desligue os auscultadores AVENTHO Y.

Indicar o nível de carga

O nível de carga dos auscultadores AVENTHO Y é indicado durante o carregamento pelo LED de estado.

Nível de carga	Indicação do indicador de carga
0 a 30%	Pisca a vermelho
31 a 70%	Pisca a amarelo
71 a 99%	Pisca a verde
100% (bateria totalmente carregada)	Brilha a verde

DESCARREGAR A APP DA BEYERDYNAMIC

A app da beyerdynamic permite-lhe um controlo mais personalizado dos seus auscultadores AVENTHO Y.

Antes de utilizar os auscultadores AVENTHO Y pela primeira vez:

- Descarregue a app da beyerdynamic da App Store (para dispositivos iOS) ou do Google Play (para dispositivos Android).



- Com a app da beyerdynamic pode realizar configurações operacionais personalizadas e atualizações de software.
- Estas configurações são guardadas nos seus auscultadores AVENTHO Y para que possa tirar partido das mesmas com qualquer dispositivo de reprodução que seja ligado aos auscultadores AVENTHO Y.
- Tenha em atenção que as funções adicionais só estão disponíveis através da app da beyerdynamic.

COMPATIBILIDADE COM OS DISPOSITIVOS DE REPRODUÇÃO

Os auscultadores AVENTHO Y são compatíveis com os dispositivos de reprodução Bluetooth® que suportam os seguintes perfis:

- A2DP (para transmissão de áudio)
- HFP (para telefonia e assistente de voz)
- AVRCP (para a transmissão de sinais de controlo)

CODECS DE ÁUDIO SUPORTADOS

Dentro do perfil A2DP, os auscultadores AVENTHO Y suportam os codecs de áudio SBC, AAC e LDAC.

Apenas os codecs que estão disponíveis no dispositivo de reprodução podem ser utilizados para a transmissão de áudio.

O dispositivo de reprodução e os auscultadores AVENTHO Y reconhecem automaticamente o melhor codec disponível em conjunto pela seguinte ordem:

1. SBC
2. AAC
3. LDAC

A maioria dos dispositivos de reprodução não indica qual o codec que está a ser utilizado ativamente.

OPERAÇÃO

Emparelhar com um dispositivo através de Bluetooth®

Antes de poder utilizar os auscultadores AVENTHO Y, tem de emparelhar os auscultadores AVENTHO Y com um telemóvel ou outro dispositivo com Bluetooth®. O procedimento de emparelhamento pode variar entre dispositivos diferentes.

- Consulte o manual de instruções do dispositivo com o qual pretende emparelhar os auscultadores AVENTHO Y.

Emparelhar

1. Se os auscultadores AVENTHO Y ainda não tiverem sido emparelhados, estes entram automaticamente no modo de emparelhamento ao serem ligados.

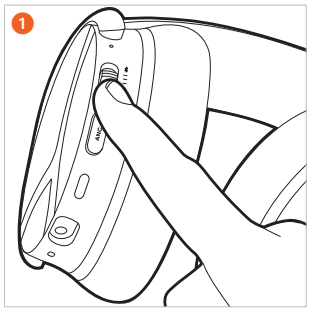

   Se os auscultadores AVENTHO Y já tiverem sido emparelhados, com os auscultadores AVENTHO Y ligados, deslize para cima o comutador de ligar/desligar e mantenha-o premido durante 1 segundo.

   Assim que os auscultadores AVENTHO Y entrarem no modo de emparelhamento, o LED de estado pisca alternadamente a azul e a vermelho.

2. Selecione “AVENTHO Y” na lista de emparelhamento do dispositivo de reprodução.

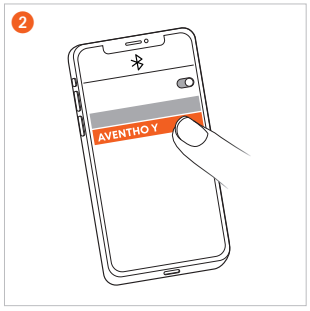

Modo Multi-Point

Os auscultadores AVENTHO Y podem ser emparelhados com um máximo de 8 dispositivos através de Bluetooth®. É possível estabelecer uma ligação ativa com um máximo de dois dispositivos ao mesmo tempo. A reprodução de música e a telefonia só são possíveis com um dispositivo de cada vez. A telefonia tem prioridade sobre a reprodução de música, ou seja, a reprodução de música é interrompida quando é recebida uma chamada.

Ao utilizar os dispositivos de reprodução (AG) aplica-se a seguinte lista de prioridades:

Prioridade	Perfil	Dispositivos de reprodução (AG)
1	HFP (telefonia)	AG 1 (primeiro dispositivo emparelhado)
2	HFP (telefonia)	AG 2 (segundo dispositivo emparelhado)
3	A2DP (reprodução de música)	AG 1 (primeiro dispositivo emparelhado)
4	A2DP (reprodução de música)	AG 2 (segundo dispositivo emparelhado)

Estabelecer uma ligação Multi-Point

- Ligue os auscultadores AVENTHO Y ao primeiro dispositivo (consulte “Emparelhar”).
- Desative a ligação Bluetooth® no primeiro dispositivo.
- Desligue os auscultadores AVENTHO Y.
- Deslize para cima o comutador para ligar/desligar 2 e mantenha-o premido durante 1 segundo para iniciar o modo de emparelhamento (o LED de estado 1 pisca alternadamente a azul e vermelho).
- Ligue os auscultadores AVENTHO Y ao segundo dispositivo (consulte “Emparelhar”).
- Reativar a ligação Bluetooth® do primeiro dispositivo que se liga automaticamente aos auscultadores AVENTHO Y.
- Se ambos os dispositivos estiverem emparelhados com os auscultadores AVENTHO Y, os auscultadores AVENTHO Y ligam-se automaticamente a ambos os dispositivos sempre que são ligados.

Utilizar Multi-Point

Reprodução multimédia ativa/Receber chamada	Tocar 1 x brevemente no botão multifunções (●)
Terminar / Reiniciar a reprodução multimédia	Tocar 1 x brevemente no botão multifunções (●)

Apagar lista de emparelhamento

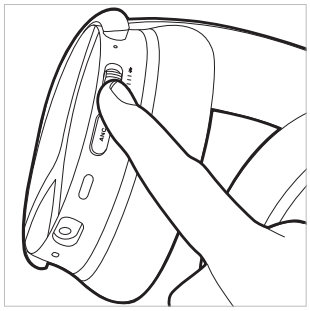

- Deslize para cima o comutador para ligar/desligar e mantenha-o premido durante 10 segundo (▬).
  A lista de emparelhamento é eliminada e os auscultadores AVENTHO Y mudam para o modo de emparelhamento. O LED de estado pisca alternadamente a vermelho e a azul.

Ligar e desligar os auscultadores

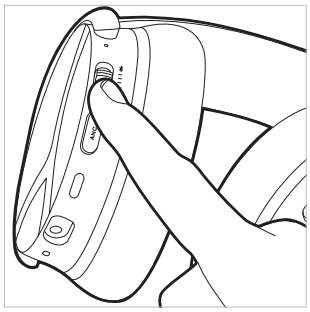

- **Ligar**
  Deslize o comutador para ligar/desligar para posição central. O LED de estado acende 2 segundos (▬) a vermelho e depois apaga. O respetivo nível de carga é indicado.
- **Desligar**
  Deslize para baixo o comutador para ligar/desligar. O LED de estado acende 2 segundos (▬) a vermelho e depois apaga.

Os auscultadores AVENTHO Y podem ser utilizados no PC com o cabo USB-C fornecido, tanto quando estão ligados como desligados.

Alternar entre o modo de cancelamento de ruído (ANC) e o modo de transparência

O botão ANC permite-lhe alternar entre o modo de cancelamento de ruído (ANC), o modo de transparência e o modo OFF.
Os auscultadores AVENTHO Y são fornecidos no modo OFF.

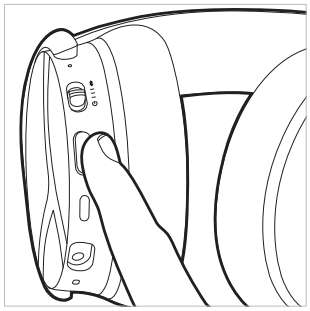

- Se premir o botão ANC apenas 1 x (●), o modo ANC, o modo de transparência, e, em seguida, o modo OFF serão ativados sucessivamente.
- Se premir sempre o botão ANC 2 x (● ●), o modo de transparência, o modo ANC e, em seguida, o modo OFF serão ativados sucessivamente.

Pode realizar as configurações relativas ao cancelamento de ruído (ANC) e ao modo de transparência na app da beyerdynamic.

PT

Reprodução multimédia

Tenha em atenção que as funções descritas abaixo dependem do respetivo dispositivo de reprodução utilizado e do software do leitor e podem eventualmente não estar disponíveis.

Iniciar / Pausar a reprodução

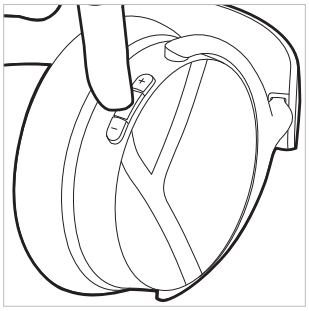

- Prima 1 x (●) no botão multifunções.

Faixa seguinte

- Prima 2 x (●●) no botão multifunções.

Faixa anterior

- Prima 3 x (●●●) no botão multifunções.

Ativar o assistente de voz

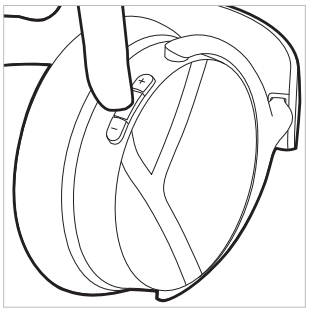

- Assim que estiver estabelecida uma ligação Bluetooth®, mantenha pressionado o botão multifunções durante 2 segundos (▬). Em seguida, pode ativar ou desativar o assistente de voz configurado no smartphone. Alguns smartphones Android não suportam esta função.

Ajustar o volume

Aumentar o volume

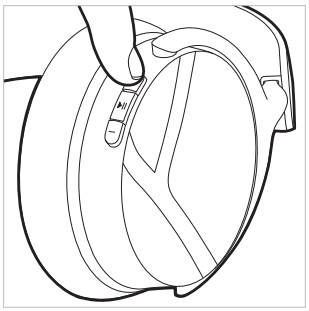

- Prima o **botão mais (+)** para **aumentar** o volume. Prima 1 x (●) para aumentar o volume em um nível. Mantenha premido o **botão mais (+)** (▬) para aumentar gradualmente o volume até ao máximo.

Reduzir o volume



- Prima o **botão menos (-)** para **reduzir** o volume. Prima 1 x (●) para reduzir o volume em um nível. Mantenha premido o **botão menos (-)** (▬) para reduzir gradualmente o volume até ao mínimo.

Telefonar

Atender / Terminar a chamada

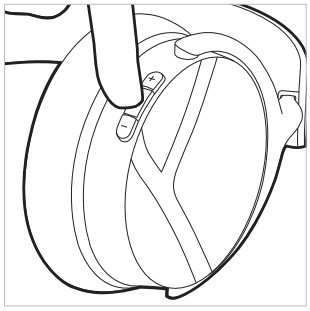

- Prima 1 x (●) no botão multifunções.

Cancelar chamada efetuada

- Prima 1 x (●) no botão multifunções.

Rejeitar a chamada

- Prima 1 x prolongadamente (▬) no botão multifunções

Atender segunda chamada e terminar chamada ativa

- Prima 2 x (●●) no botão multifunções.

Rejeitar segunda chamada

- Prima 3 x (●●●) no botão multifunções.

Nenhuma chamada ativa	Operação
Atender chamada recebida	▸ Premir 1 x no botão multifunções (●)
Rejeitar chamada recebida	▸ Premir 1 x prolongadamente no botão multifunções (▬)
Terminar chamada ativa	▸ Premir 1 x no botão multifunções (●)

Chamada já ativa	Operação
Rejeitar segunda chamada recebida	▸ Premir 3 x no botão multifunções (●●●)
Atender segunda chamada recebida e terminar chamada ativa	▸ Premir 2 x o botão multifunções (●●)

Repor as definições de fábrica

Ao repor as definições de fábrica, todos os dados pessoais serão eliminados!

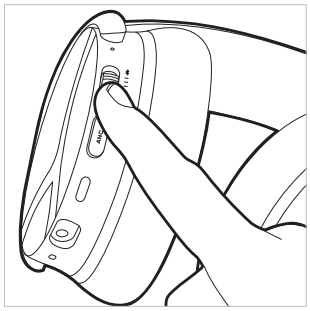

- Deslize rapidamente o comutador para ligar/desligar para cima 5 x (●●●●●). O LED de estado pisca 3 x a roxo. Após o restauro das definições de fábrica, os auscultadores AVENTHO Y ligam-se automaticamente e entram no modo de emparelhamento.

Visão geral das funções operacionais

Salvo indicação em contrário, as funções listadas aplicam-se aos auscultadores que estão ligados.

Função	Operação nos auscultadores
Ligar	▶ Deslize o comutador de ligar/desligar para posição central.
Desligar	▶ Deslize para baixo o comutador para ligar/desligar.
Modo de emparelhamento	▶ Deslize para cima o comutador para ligar/desligar e mantenha-o premido durante aprox. 1 segundo (●).
Apagar lista de emparelhamento	▶ Deslize para cima o comutador para ligar/desligar e mantenha-o premido durante 10 segundos (▬).
Repor as definições de fábrica	▶ Deslize rapidamente o comutador para ligar/desligar para cima 5 x (●●●●●).
Verificar o estado da bateria	▶ Ao ligar os auscultadores AVENTHO Y é indicado o estado da bateria.
Ativar modo de transparência	▶ Dependendo do modo, prima 1 x (●) ou 2 x (●●) no botão ANC.
Ativar o modo ANC	▶ Dependendo do modo, prima 1 x (●) ou 2 x (●●) no botão ANC.
Reprodução / Pausa	▶ Prima 1 x (●) no botão multifunções.
Aumentar o volume	▶ Mantenha premido o botão mais (+).
Reduzir o volume	▶ Mantenha premido o botão menos (-).
Faixa seguinte	▶ Prima 2 x (●●) no botão multifunções.
Faixa anterior	▶ Prima 3 x (●●●) no botão multifunções.
Atender / Terminar a chamada	▶ Prima 1 x (●) no botão multifunções.
Cancelar chamada efetuada	▶ Prima 1 x (●) no botão multifunções.
Rejeitar a chamada	▶ Prima 1 x prolongadamente (▬) no botão multifunções.
Atender segunda chamada recebida e terminar chamada ativa	▶ Prima 1 x (●) no botão multifunções.
Rejeitar segunda chamada	▶ Prima 3 x (●●●) no botão multifunções.
Ativar o assistente de voz	▶ Mantenha premido o botão multifunções durante 2 segundos (▬).

Visão geral das indicações LED nos auscultadores

Ação	Indicação LED
Aviso em caso de nível baixo de carga da bateria	▶ LED pisca 3 x a vermelho
Carregamento através de USB 0–30%	▶ LED pisca a vermelho
Carregamento através de USB 31–70%	▶ LED pisca a amarelo
Carregamento através de USB 71–99%	▶ LED pisca a verde
Carregamento através de USB 100%	▶ LED brilha a verde
Emparelhamento Bluetooth® detetável	▶ LED pisca a azul e vermelho
Ligação Bluetooth® ativa	▶ O LED pisca lentamente a azul com pausas de 7 segundos
Apagar lista de emparelhamento	▶ LED pisca a azul e vermelho
Repor as definições de fábrica	▶ LED pisca 3 x a roxo

Ligação do cabo USB-C

O cabo USB-C está incluído no material fornecido. Pode utilizá-lo para o carregamento, mas também como cabo de áudio.

- ▶ Ligue uma extremidade do cabo à porta USB-C na caixa dos auscultadores se pretender utilizar os auscultadores AVENTHO Y sem Bluetooth®.
- ▶ Ligue os auscultadores AVENTHO Y. Tenha em atenção que este tipo de utilização consome energia através da bateria.

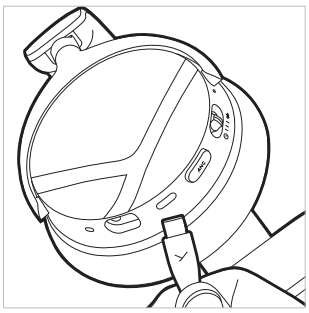

- ▶ A reprodução multimédia, o ANC, as chamadas telefónicas e o volume continuam a poder ser controlados através dos auscultadores AVENTHO Y.

Limpeza

- ▶ Por razões de higiene, deve limpar ocasionalmente as almofadas auriculares e a almofada de cabeça com um pano macio humedecido com água. Certifique-se de que **não entra água** nas conchas dos auscultadores ou no transdutor.
- ▶ **Não** utilize produtos de limpeza que contenham solventes ou sejam agressivos, nem produtos à base de álcool ou ácidos, pois podem danificar a superfície dos auscultadores.
- ▶ **Em caso algum** deve ser utilizado um **aspirador** para limpar os auscultadores, pois pode causar danos irreparáveis nos auscultadores.

- Uma vez que as almofadas auriculares estão sujeitas a um desgaste natural, é necessário substituí-las periodicamente. Este procedimento é bastante simples.
- Se for necessário substituir outros componentes, contacte o seu representante local da beyerdynamic.

Substituir as almofadas auriculares

Os auscultadores AVENTHO Y distinguem-se pelo seu Smart Ear Pad Design. Isto significa que as almofadas auriculares dispõem de uma fixação magnética e podem ser facilmente removidas da concha e substituídas por umas novas.

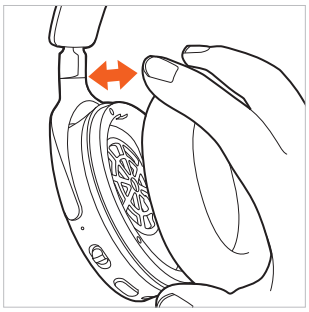

1. Se retirar as almofadas auriculares da concha direita, encontrará um compartimento de arrumação para o dongle opcional.

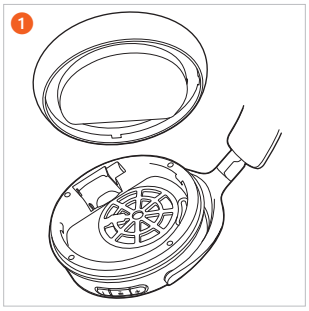

2. Se retirar as almofadas auriculares da concha esquerda, encontrará o compartimento da bateria.



Substituir bateria

- Retire simplesmente as almofadas auriculares da concha **esquerda**.

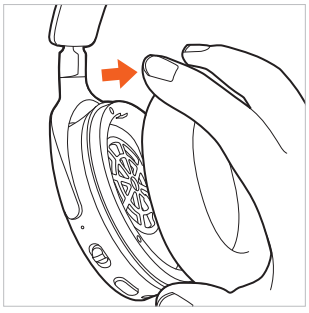

- Abra o compartimento da bateria e retire cuidadosamente a bateria do compartimento, puxando-a pela fita.

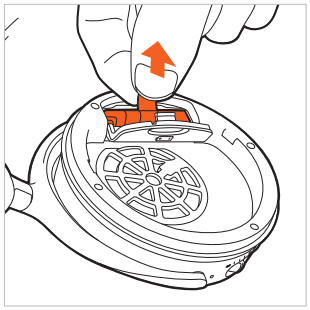

- Desligue a ligação. Puxe apenas os conectores, nunca os cabos.

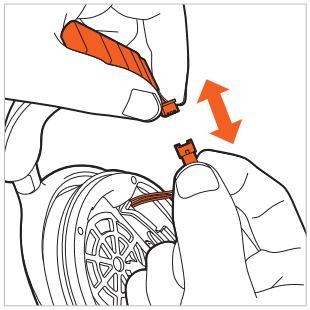

- Ligue a nova bateria (o conector possui uma proteção contra inversão de polaridade).

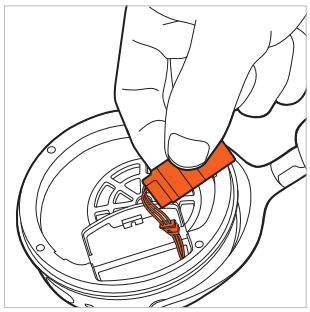

- Coloque a bateria no compartimento da bateria, conforme ilustrado na figura.

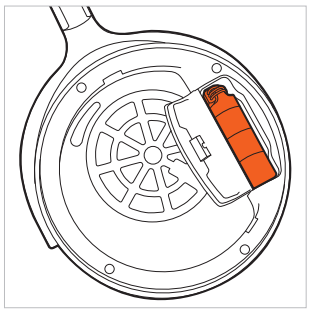

- Feche o compartimento da bateria. Coloque as almofadas auriculares novamente na concha esquerda

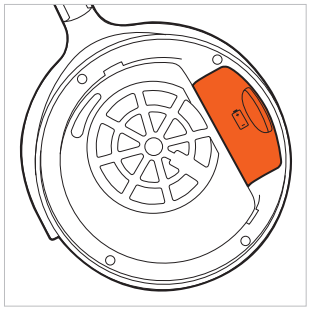

RESOLUÇÃO DE PROBLEMAS

Problema	Causa	Solução
Não é possível ligar os auscultadores AVENTHO Y	▶ A bateria está vazia ou apenas ligeiramente carregada.	▶ Carregue a bateria.
Não é emitido nenhum áudio	▶ Não existe nenhuma ligação Bluetooth®	▶ Ligue os auscultadores AVENTHO Y ao dispositivo de reprodução.
Os auscultadores AVENTHO Y não aparecem nos dispositivos Bluetooth® disponíveis no dispositivo de reprodução	▶ Os auscultadores AVENTHO Y estão desligados. ▶ Os auscultadores AVENTHO Y não estão no modo de ligação. ▶ Já existe uma ligação Bluetooth® a outro dispositivo de reprodução.	▶ Ligue os auscultadores AVENTHO Y. ▶ Coloque os auscultadores AVENTHO Y no modo de ligação. ▶ Desligue a ligação Bluetooth® com o outro dispositivo de reprodução e ligue os auscultadores AVENTHO Y ao dispositivo pretendido.
A reprodução é muito silenciosa, embora os auscultadores AVENTHO Y estejam ajustados para o máximo	▶ O sinal de áudio reproduzido é demasiado baixo.	▶ Aumente o volume de reprodução no dispositivo de reprodução.
O som é nítido e o nível de graves é demasiado baixo	▶ As almofadas auriculares não estão suficientemente vedadas.	▶ Ajuste o arco de cabeça de modo que as almofadas auriculares fiquem corretamente posicionadas.
O alcance é demasiado curto ou ocorrem falhas de ligação	▶ Existem interferências com outros dispositivos.	▶ Afaste-se dos routers WLAN e de microondas. ▶ Certifique-se de que o seu corpo não se encontra entre o dispositivo de reprodução e os auscultadores AVENTHO Y. ▶ Utilize um codec diferente no dispositivo de reprodução.

PACOTE OPCIONAL COM DONGLE E MICROFONE

Como acessório opcional, está disponível um pacote com um microfone de haste flexível e um dongle Low Latency para Gaming:

- Microfone encaixável com conector Jack de 3,5 mm
- Dongle (suporta LE Audio e chamadas)

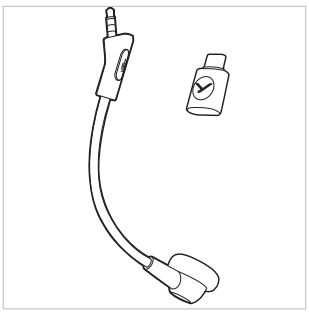

Ligar o microfone

- Ligue o microfone opcional ao conector Jack dos auscultadores AVENTHO Y. Observe a posição do conector Jack. O microfone está ativado por predefinição assim que é ligado aos auscultadores AVENTHO Y.

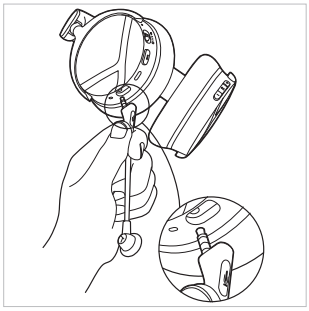

Modo silencioso

- **Ativar o modo silencioso**
  Prima 1 x (●) o botão do microfone para ativar o modo silencioso. O LED do microfone brilha a vermelho quando o microfone está silenciado.
- **Desativar o modo silencioso**
  Prima novamente 1 x (●) o botão do microfone para desativar o modo silencioso.

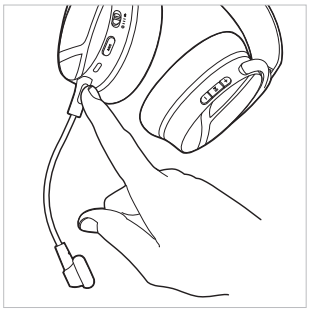

Ligação do dongle

- Ligue o dongle ao seu computador.
  O LED no botão acende brevemente a azul.
- Se não existir qualquer lista de emparelhamento, o dongle entra automaticamente no modo de procura. Em alternativa, mantenha premido o botão multifunções no dongle durante 3 segundos (▬). Mantenha os auscultadores AVENTHO Y **ligados** junto do dongle para estabelecer uma ligação.
  Após decorridos 2 minutos de procura, o dongle entra no modo de espera.

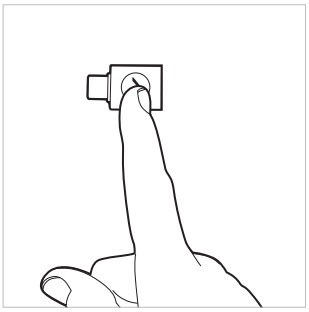

- Se já existir uma lista de emparelhamento, prima o botão multifunções do dongle para o voltar a ligar aos auscultadores AVENTHO Y.
- O LED do dongle pisca lentamente a azul assim que estiver estabelecida uma ligação aos auscultadores AVENTHO Y.

AJUDA COM PROBLEMAS/FAQ

Encontra respostas a outros problemas e perguntas comuns no seguinte endereço da Internet: **https://www.beyerdynamic.com/faq**

REGISTO DO PRODUTO

Pode registar os seus auscultadores AVENTHO Y na Internet em **https://www.beyerdynamic.com/service** fornecendo o número de série.

ELIMINAÇÃO



- Este símbolo no produto, no manual de instruções ou na embalagem significa que os dispositivos elétricos e eletrónicos devem ser eliminados separadamente do lixo doméstico no final da sua vida útil.
- Elimine sempre os dispositivos de acordo com os regulamentos aplicáveis.

Apenas para venda dentro da UE:

- Para a devolução de dispositivos antigos, baterias e acumuladores, tem à sua disposição pontos de recolha gratuitos e devoluções gratuitas na beyerdynamic, bem como outros pontos de recolha para reciclagem, se necessário. Pode obter os endereços junto do seu município local ou administração municipal.
- Os revendedores de dispositivos eletrónicos são geralmente obrigados a recolher gratuitamente os dispositivos elétricos/eletrónicos antigos. A obrigação também se aplica ao comércio através de meios de comunicação à distância.

Eliminar a bateria

- Após a utilização, elimine os acumuladores/baterias separadamente do produto, de acordo com os regulamentos aplicáveis. As baterias não devem ser eliminadas juntamente com o lixo doméstico. A devolução é gratuita para consumidores/utilizadores finais.
- Descarregue os acumuladores/baterias antes de os eliminar.

DECLARAÇÃO DE CONFORMIDADE DA UE

A beyerdynamic GmbH & Co. KG declara por este meio que o dispositivo de radiotransmissão está em conformidade com a Diretiva da UE 2014/53/UE e com a Diretiva da UE 2011/65/UE.

- O texto integral da Declaração de Conformidade da UE/UK está disponível no seguinte endereço da Internet: **https://www.beyerdynamic.com/cod**

DADOS TÉCNICOS

Headset AVENTHO Y

Gama de frequência Bluetooth®	2400–2480 MHz
Potência de transmissão	≤ 10 dBm
Intervalo de temperatura de carregamento	0 até +45 °C
Intervalo de temperatura de funcionamento	-10 até +50 °C
Tipo de bateria: Bateria de iões de lítio	3,7 Vdc, 650 mAh
Peso da bateria	12 g

Low Latency Dongle AVENTHO Y

Gama de frequência Bluetooth®	2400–2480 MHz
Potência de transmissão	≤ 11 dBm
Intervalo de temperatura de funcionamento	-10 até +50 °C

- Encontra mais informações sobre os dados técnicos na Internet em: **https://www.beyerdynamic.com**

TERMOS DA GARANTIA

A beyerdynamic oferece uma garantia limitada para o produto beyerdynamic original adquirido.

- Pode encontrar indicações detalhadas sobre os termos da garantia da beyerdynamic na Internet em: **https://www.beyerdynamic.com/service/garantie**

MARCAS REGISTADAS

A marca e os logótipos Bluetooth® são marcas registadas da Bluetooth® SIG, Inc. e qualquer utilização de tais marcas pela beyerdynamic é sujeita a licença. Outras marcas e nomes comerciais pertencem aos respetivos proprietários.

USB Tipo A, USB Tipo B e USB Tipo C são marcas comerciais da USB Implementers.

NL

INHOUDSOPGAVE

VEILIGHEIDSINSTRUCTIES 63
Doelmatig gebruik 63
Instellen van het volume 63
Beschadiging door vloeistoffen 63
Gevaar van inslikken 63
Stroomvoorziening 63
Gebruik van de accu's 63
Omgevingsvoorwaarden 63

OVER DEZE GEBRUIKSAANWIJZING 64

LEVERINGSOMVANG 64

BEDIENINGSELEMENTEN 64

ACCU'S OPLADEN 64
Opmerkingen over de levensduur van li-ionaccu's 64
Laadniveau weergeven 64

BEYERDYNAMIC-APP DOWNLOADEN 65

COMPATIBILITEIT MET AFSPEELAPPARATUUR 65

ONDERSTEUNDE AUDIOCODECS 65

BEDIENING 65
Met een apparaat via Bluetooth® verbinden 65
Verbinding tot stand brengen 65
Multi-Point-werking 66
Multi-Point-verbinding tot stand brengen 66
Multi-Point gebruiken 66
Koppelingslijst wissen 66
Hoofdtelelefoon in- en uitschakelen 66
Tussen ruisonderdrukking (ANC) en transparantiemodus wisselen 66
Media weergeven 67
Volume instellen 67
Telefoneren 67
Resetten naar fabrieksinstellingen 67
Overzicht van de bedieningsfuncties 68
Overzicht van de ledindicators op de hoofdtelefoon 68
Aansluiting USB-C-kabel 68
Reiniging 68
Oorschelpkussentjes vervangen 69
Accu vervangen 69

PROBLEEMOPLOSSING 70

OPTIONEEL PAKKET MET DONGLE EN MICROFOON 70
Microfoon aansluiten 70
Dempen 70
Dongleverbinding 70

HULP BIJ PROBLEMEN / FAQ 71

PRODUKTREGISTRATIE 71

VERWIJDERING 71
Accu's verwijderen 71

EU-VERKLARING VAN OVEREENSTEMMING 71

TECHNISCHE GEGEVENS 71
Headset AVENTHO Y 71
AVENTHO Y Low Latency Dongle 71

GARANTIEVOORWAARDEN 71

HANDELSMERKEN 71

beyerdynamic GmbH & Co. KG
Theresienstraße 8
74072 Heilbronn
Germany
www.beyerdynamic.com

Hartelijk dank dat u voor de Wireless Over-Ear hoofdtelefoon AVENTHO Y van beyerdynamic heeft gekozen.
Neem even de tijd en lees deze informatie zorgvuldig door voordat u de AVENTHO Y gebruikt.

VEILIGHEIDSINSTRUCTIES

- Lees voorafgaand aan het gebruik van de AVENTHO Y deze handleiding zorgvuldig en volledig door.
- Neem alle aanwijzingen in acht, vooral die met betrekking tot het veilige gebruik van de AVENTHO Y.
- Gebruik de AVENTHO Y niet als hij defect is.

Doelmatig gebruik

- Gebruik de AVENTHO Y niet anders dan in deze producthandleiding beschreven.
- Het bedrijf beyerdynamic GmbH & Co. KG aanvaardt geen aansprakelijkheid voor schade aan de AVENTHO Y of letsel van personen als gevolg van onzorgvuldig, oneigenlijk of onjuist gebruik van de AVENTHO Y of gebruik dat niet in overeenstemming is met het door de fabrikant aangegeven doel.
- De firma beyerdynamic GmbH & Co. KG is niet aansprakelijk voor schade aan USB-apparaten die niet voldoen aan de USB-specificaties.
- De firma beyerdynamic GmbH & Co. KG is niet aansprakelijk voor schade als gevolg van onderbrekingen in de verbinding door lege of te oude batterijen of door overschrijding van het Bluetooth®-zendbereik.
- Houd voor de inbedrijfstelling ook rekening met de landspecifieke voorschriften.

Instellen van het volume



Hoge volumeniveaus en te lange luistertijden kunnen het gehoor blijvend beschadigen.

- Stel, voordat u de AVENTHO Y gebruikt, het volume op het minimum in.
- Verhoog het volume pas nadat u de AVENTHO Y hebt opgezet.
- Bij het luisteren en normaal spreken met de AVENTHO Y moet u de eigen stem nog kunnen horen.
- Verlaag het volume bij tinnitus. Consulteer eventueel een arts.
- Te hoge volumes kunnen vooral bij langere luistertijden het gehoor beschadigen.
- Als vuistregel geldt: hoe hoger het volume, hoe korter de luistertijd.

Reductie van externe geluiden

De hoofdtelefoon AVENTHO Y reduceert de externe geluiden drastisch. Het gebruik van de hoofdtelefoon AVENTHO Y in het wegverkeer brengt grote risico's met zich mee. In geen geval mag het gehoor van de gebruiker in die mate worden belemmerd dat de verkeersveiligheid in gevaar wordt gebracht.

- Gebruik de AVENTHO Y niet in het werkingsgebied van mogelijk gevaarlijke machines en apparaten.
- Vermijd het gebruik van de AVENTHO Y in situaties waarin het gehoor niet mag worden belemmerd. Vooral in het wegverkeer, bij het oversteken van een spoorwegovergang of op een bouwterrein.

Beschadiging door vloeistoffen

Binnendringende vloeistof kan de AVENTHO Y beschadigen.

- Zorg ervoor dat er geen vloeistoffen in de AVENTHO Y dringen (bijv. bij het reinigen).
- Gebruik geen oplosmiddelhoudende of agressieve reinigingsmiddelen.

Gevaar van inslikken

- Houd kleine onderdelen zoals het product, de verpakking en accessoires uit de buurt van kinderen en huisdieren. Bij inslikken bestaat gevaar voor verstikking!

Stroomvoorziening

- Gebruik uitsluitend de door ons geleverde kabel voor het opladen en het verbinden met een laptop.
- Het vermogen van de oplader moet variëren van een minimumvermogen van 0,1 watt, dat de draadloze installatie nodig heeft, tot een maximumvermogen van 5 watt, dat nodig is om de maximale laadsnelheid te bereiken.

Gebruik van de accu's

Gevaar door hitte, water en mechanische belasting

Er bestaat gevaar voor explosie, hitte-, brand-, rook- of gasontwikkeling bij te veel warmte, water of mechanische belasting. Verwondingen en onomkeerbare schade aan de accu kunnen het gevolg zijn.

- Stel de accu niet bloot aan overmatige hitte, vuur of extreem lage luchtdruk. Er bestaat gevaar voor explosie, brand, rook- of gasontwikkeling.
- Stel de accu niet bloot aan mechanische belastingen (bijv. beknelling). Dit kan tot onomkeerbare schade aan de batterij, explosies of letsel leiden.
- Open de behuizing niet en verwijder de accu niet.
- Gebruik voor het laden van de accu via de geïntegreerde USB-bus type C alleen een USB 2.0/3.0 standaard 5V-netadapter.

Omgevingsvoorwaarden

- Stel de AVENTHO Y niet aan regen of sneeuw, vloeistoffen of vocht bloot.

OVER DEZE GEBRUIKSAANWIJZING

Deze handleiding beschrijft de belangrijkste functies van het product.
De informatie in deze gebruiksaanwijzing heeft betrekking op de standaardinstellingen van de software. Mogelijk is er een nieuwere versie beschikbaar.

- Informatie over de software-update vindt u in het hoofdstuk "beyerdynamic App".

LEVERINGSOMVANG

- Hoofdtelefoon AVENTHO Y
- Laadkabel / audiokabel USB type C
- Koordzak
- Beknopte gebruiksaanwijzing
- Compliance Booklet

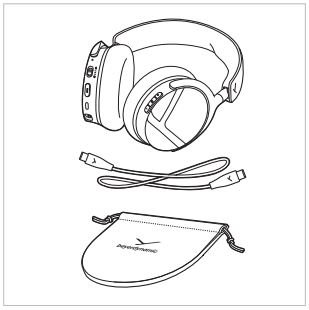

BEDIENINGSELEMENTEN

1. Statusled
2. Aan/uit- en Bluetooth®-schuifschakelaar
3. ANC-toets
4. USB-aansluiting
5. Microfoonaansluiting, jackstekker 3,5 mm voor optionele microfoon
6. Microfoon
7. Volume (+)
8. Multifunctionele toets
9. Volume (-)

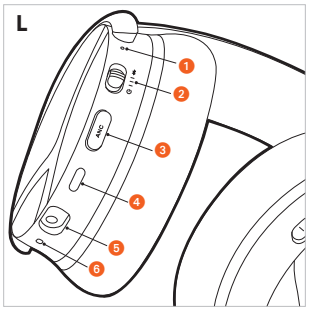

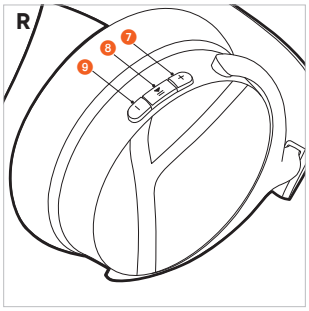

ACCU'S OPLADEN

Voordat u de AVENTHO Y voor het eerst gebruikt, adviseren we om de in de hoofdtelefoon geïntegreerde accu volledig op te laden. Gebruik voor het opladen alleen de meegeleverde USB-kabel.

- Sluit de AVENTHO Y met de USB-laadkabel op een USB-conforme spanningsvoerende USB-aansluiting (bijv USB-netadapter) aan.
- De statusled geeft de laadstatus weer.

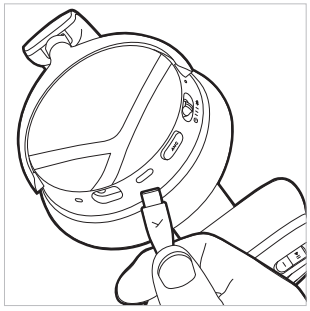

Opmerkingen over de levensduur van li-ionaccu's

- Koppel de USB-kabel na het volledig laden van de oplader en het product los.
- **LET OP!** Hoge temperaturen, vooral bij een hoog laadniveau, kunnen onomkeerbare schade veroorzaken.
- Als de accu gedurende langere tijd niet wordt gebruikt, is het raadzaam om het laadniveau op ongeveer 50% van de maximale capaciteit te brengen en de accu bij temperaturen tot max. 20 °C te bewaren.
- Schakel de AVENTHO Y na gebruik uit.

Laadniveau weergeven

Het laadniveau van de AVENTHO Y wordt tijdens het laden door de laadindicatie weergegeven.

Laadniveau	Weergave laadindicatie
0 tot 30%	Knippert rood
31 tot 70%	Knippert geel
71 tot 99%	Knippert groen
100% (accu volledig geladen)	Brandt groen

BEYERDYNAMIC-APP DOWNLOADEN

De beyerdynamic-app biedt een meer individuele bediening van uw AVENTHO Y.

Voordat u uw AVENTHO Y voor het eerst in gebruik neemt:

- Download de beyerdynamic-app uit de App Store (voor iOS-apparaten) of van Google Play (voor Android-apparaten).



- Met de beyerdynamic-app kunt u gebruikersgedefinieerde gebruiksinstellingen en software-updates uitvoeren.
- Deze instellingen worden op uw AVENTHO Y opgeslagen zodat u er met elk afspeelapparaat, dat met uw AVENTHO Y is verbonden, kunt van genieten.
- Houd er rekening mee dat extra functies alleen via de beyerdynamic-app ter beschikking staan.

COMPATIBILITEIT MET AFSPEELAPPARATUUR

AVENTHO Y is compatibel met Bluetooth®-afspeelapparatuur die de volgende profielen ondersteunt:

- A2DP (voor audio-overdracht)
- HFP (voor telefonie en spraakassistent)
- AVRCP (voor de overdracht van stuursignalen)

ONDERSTEUNDE AUDIOCODECS

Binnen het A2DP-profiel ondersteunt AVENTHO Y de audio-codecs SBC, AAC en LDAC.

Voor audiotransmissie kunnen alleen die codecs worden gebruikt die in het afspeelapparaat beschikbaar zijn.

Afspeelapparaat en AVENTHO Y bepalen samen automatisch de beste beschikbare codec in de volgende volgorde:

1. SBC
2. AAC
3. LDAC

De meeste afspeelapparaten laten niet zien welke codec actief in gebruik is.

BEDIENING

Met een apparaat via Bluetooth® verbinden

Voordat u de AVENTHO Y kunt gebruiken, moet u deze verbinden met uw mobiele telefoon of een ander Bluetooth®-compatibel apparaat. De verbindingsprocedure tussen de verschillende apparaten kan verschillen.

- Raadpleeg de gebruiksaanwijzing van het apparaat waarmee u de AVENTHO Y wilt verbinden.

Verbinding tot stand brengen

1. Als de AVENTHO Y nog niet gekoppeld werd, is hij bij het inschakelen automatisch in de koppelingsmodus.

   Als de AVENTHO Y al gekoppeld werd, schuift u bij een ingeschakelde AVENTHO Y de aan-uitschakelaar naar boven en houd u deze gedurende 1 seconde ingedrukt.

   Zodra de AVENTHO Y in de koppelingsmodus is, knippert de statusled afwisselend blauw en rood.

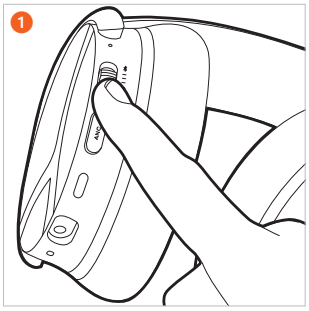

2. Selecteer "AVENTHO Y" uit de koppelingslijst van het afspeelapparaat.

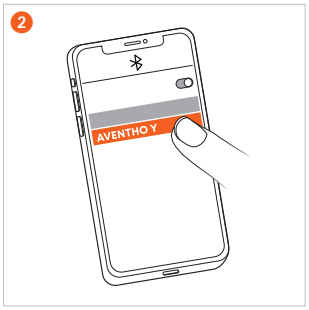

Multi-Point-werking

De AVENTHO Y kan met maximaal 8 apparaten via Bluetooth® worden gekoppeld. Een actieve verbinding kan met maximaal twee apparaten tegelijk tot stand worden gebracht. Het afspelen van muziek en telefonie is slechts met één apparaat tegelijk mogelijk. Telefonie heeft voorrang op het afspelen van muziek, d.w.z. het afspelen van muziek wordt onderbroken wanneer er een oproep binnenkomt.

Bij het gebruik van de afspeelapparaten (AG) geldt volgende prioriteitenlijst:

Prioriteit	Profiel	Afspeelapparaten (AG)
1	HFP (telefonie)	AG 1 (eerst verbonden apparaat)
2	HFP (telefonie)	AG 2 (als tweede verbonden apparaat)
3	A2DP (afspelen van muziek)	AG 1 (eerst verbonden apparaat)
4	A2DP (afspelen van muziek)	AG 2 (als tweede verbonden apparaat)

Multi-Point-verbinding tot stand brengen

- Verbind de AVENTHO Y met het eerste apparaat (zie "Koppeling tot stand brengen").
- Deactiveer de Bluetooth®-verbinding aan het eerste apparaat.
- Schakel de AVENTHO Y uit.
- Schuif de aan-uitschakelaar 2 naar boven en houd deze 1 seconde lang ingedrukt om de koppelingsmodus te starten (statusled 1 knippert afwisselend blauw en rood).
- Verbind de AVENTHO Y met het tweede apparaat (zie "Koppeling tot stand brengen").
- Activeer de verbinding via Bluetooth® van het eerste apparaat weer, dat zich automatisch met de AVENTHO Y verbindt.
- Wanneer beide apparaten met de AVENTHO Y zijn gekoppeld, verbindt de AVENTHO Y zich automatisch met beide apparaten, telkens wanneer hij wordt ingeschakeld.

Multi-Point gebruiken

Afspelen van media actief / oproep beantwoorden	1x kort op de multifunctionele toets drukken (●)
Neerleggen / afspelen van media weer starten	1x kort op de multifunctionele toets drukken (●)

Koppelingslijst wissen

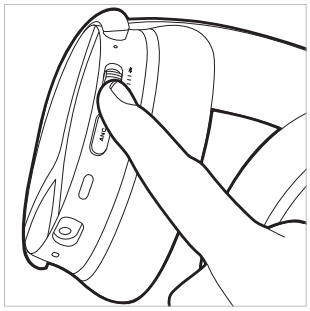

- Schuif de aan-uitschakelaar naar boven en houd deze gedurende 10 seconden naar boven (▬). De koppelingslijst wordt gewist en de AVENTHO Y schakelt over naar de koppelingsmodus. De statusled knippert afwisselend rood en blauw.

Hoofdtelelefoon in- en uitschakelen

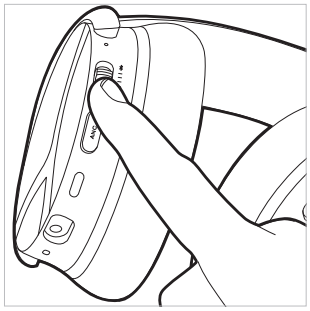

- **Inschakelen**
  Schuit de aan-uitschakelaar op de middelste positie. De statusled brandt 2 seconden (▬) rood en gaat dan uit. De betreffende laadtoestand wordt via een spraakmelding weergegeven.
- **Uitschakelen**
  Schuif de aan-uitschakelaar omlaag. De statusled brandt 2 seconden (▬) rood en gaat dan uit.

De AVENTHO Y kan zowel ingeschakeld alsook uitgeschakeld met de meegeleverde USB-C-kabel op de pc worden gebruikt.

Tussen ruisonderdrukking (ANC) en transparantiemodus wisselen

Via de ANC-toets kunt u tussen ruisonderdrukking (ANC), transparantiemodus en OFF-modus wisselen.
De AVENTHO Y wordt in de OFF-modus geleverd.

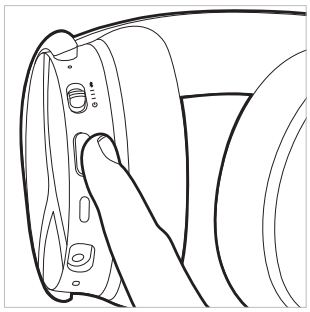

- Als u de ANC-toets telkens slechts 1x (●) indrukt, worden na elkaar de ANC-modus, transparantiemodus en dan weer de ANC OFF-modus geactiveerd.
- Als u de ANC-toets telkens 2x (● ●) indrukt, worden na elkaar de transparantiemodus, de ANC-modus en dan weer de ANC OFF-modus geactiveerd.

Instellingen voor ruisonderdrukking (ANC) en transparantiemodus kunt u in de beyerdynamic-app uitvoeren.

NL

Media weergeven

Houd er rekening mee dat de hierna beschreven functies van het gebruikte afspeelapparaat en de playersoftware afhangen en eventueel niet ter beschikking staan.

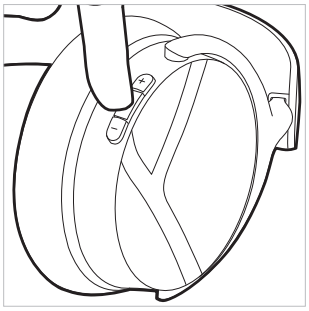

Afspelen starten/ pauzeren

- Druk 1x (●) op de multifunctionele toets.

Volgend nummer

- Druk 2x (● ●) op de multifunctionele toets.

Vorig nummer

- Druk 3x (● ● ●) op de multifunctionele toets.

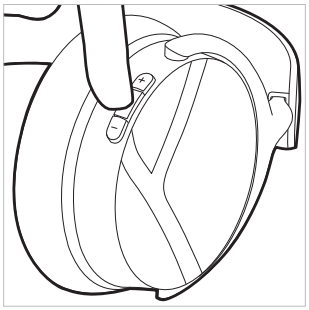

Spraakassistent activeren

- Zodra er een Bluetooth®-verbinding is gemaakt, houdt u de multi-functionele toets 2 seconden lang (▬) ingedrukt. U kunt dan de op de smartphone geïnstalleerde spraakassistent activeren resp. deactiveren. Sommige Android-smartphones ondersteunen deze functie niet.

Volume instellen

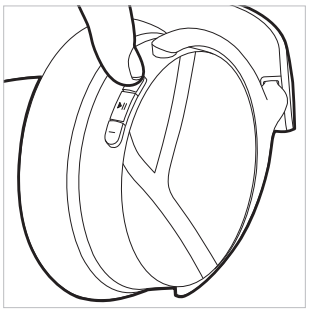

Volume verhogen

- Druk op de **plustoets (+)** om het volume te **verhogen**. Druk 1x op (●) om het volume een niveau te verhogen. Houd de **plustoets (+)** ingedrukt (▬) om het volume geleidelijk tot aan het maximum te verhogen.

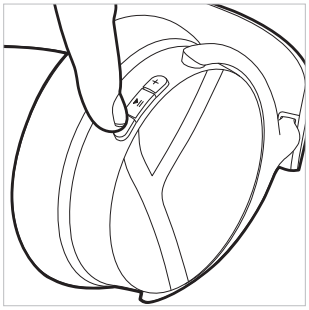

Volume verlagen

- Druk op de **mintoets (-)** om het volume te **verlagen**. Druk 1x op (●) om het volume een niveau te verlagen. Houd de **mintoets (+)** (▬) ingedrukt om het volume geleidelijk tot aan het minimum te verlagen.

Telefoneren

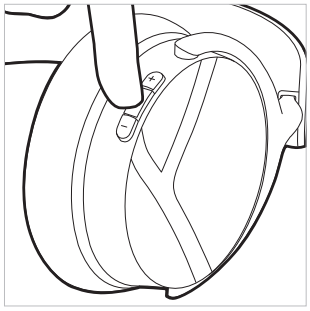

Oproep beantwoorden/ beëindigen

- Druk 1x (●) op de multifunctionele toets.

Uitgaande oproep annuleren

- Druk 1x (●) op de multifunctionele toets.

Oproep weigeren

- Druk 1x lang (▬) op de multifunctionele toets.

Tweede oproep beantwoorden en actieve oproep beëindigen

- Druk 2x (● ●) op de multifunctionele toets.

Tweede oproep weigeren

- Druk 3x (● ● ●) op de multifunctionele toets.

Geen oproep actief	Bediening
Inkomende oproep beantwoorden	▸ 1x op multifunctionele toets drukken (●)
Inkomende oproep weigeren	▸ 1x lang op multifunctionele toets drukken (▬)
Actieve oproep beëindigen	▸ 1x op multifunctionele toets drukken (●)

Oproep al actief	Bediening
Tweede inkomende oproep weigeren	▸ 3x op multifunctionele toets drukken (● ● ●)
Tweede inkomende oproep beantwoorden en actieve oproep beëindigen	▸ 2x op multifunctionele toets drukken (● ●)

Resetten naar fabrieksinstellingen

Bij het resetten naar de fabrieksinstellingen worden alle persoonlijke gegevens gewist!

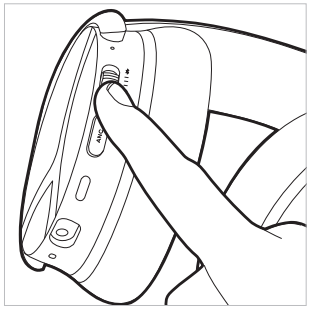

- Schuif de aan-uitschakelaar 5x (● ● ● ● ●) snel naar boven. De statusled knippert 3x paars. Na het tot stand brengen van de fabrieksinstellingen schakelt de AVENTHO Y automatisch in en wisselt deze naar de koppelingsmodus.

Overzicht van de bedieningsfuncties

Indien niet anders aangegeven, gelden de vermelde functies voor een ingeschakelde hoofdtelefoon.

Functie	Bediening aan de hoofdtelefoon
Inschakelen	▶ Schuif de aan-uitschakelaar op de middelste positie.
Uitschakelen	▶ Schuif de aan-uitschakelaar omlaag.
Koppelingsmodus	▶ Schuif de aan-uitschakelaar naar boven en houd deze gedurende 1 seconde naar boven (●).
Koppelingslijst wissen	▶ Schuif de aan-uitschakelaar naar boven en houd deze gedurende 10 seconden naar boven (▬).
Fabrieksinstelling herstellen	▶ Schuif de aan-uitschakelaar 5x (●●●●●) snel naar boven.
Batterijstatus controleren	▶ Als u de AVENTHO Y inschakelt, krijgt u een spraakmelding over de batterijstatus.
Transparantiemodus activeren	▶ Druk afhankelijk van de modus 1x (●) of 2x (●●) op de ANC-toets.
ANC-modus activeren	▶ Druk afhankelijk van de modus 1x (●) of 2x (●●) op de ANC-toets.
Start/pauze	▶ Druk 1x (●) op de multifunctionele toets.
Volume verhogen	▶ Houd de plustoets (+) ingedrukt.
Volume verlagen	▶ Houd de mintoets (-) ingedrukt.
Volgend nummer	▶ Druk 2x (●●) op de multifunctionele toets.
Vorig nummer	▶ Druk 3x (●●●) op de multifunctionele toets.
Oproep beantwoorden/ beëindigen	▶ Druk 1x (●) op de multifunctionele toets.
Uitgaande oproep annuleren	▶ Druk 1x (●) op de multifunctionele toets.
Oproep weigeren	▶ Druk 1x lang (▬) op de multifunctionele toets.
Tweede inkomende oproep beantwoorden en actieve oproep beëindigen	▶ Druk 1x (●) op de multifunctionele toets.
Tweede oproep weigeren	▶ Druk 3x (●●●) op de multifunctionele toets.
Spraakassistent activeren	▶ Houd de multifunctionele toets 2 seconden lang (▬) ingedrukt.

Overzicht van de ledindicators op de hoofdtelefoon

Actie	Ledindicator
Waarschuwing bij laag accupeil	▶ Led knippert 3x rood
Laden via USB 0 – 30%	▶ Led knippert rood
Laden via USB 31 – 70%	▶ Led knippert geel
Laden via USB 71 – 99%	▶ Led knippert groen
Laden via USB 100%	▶ Led brandt groen
Bluetooth®-koppeling herkenbaar	▶ Led knippert blauw en rood
Bluetooth®-verbinding actief	▶ Led knippert langzaam blauw met pauzes van 7 seconden
Koppelingslijst wissen	▶ Led knippert blauw en rood
Fabrieksinstelling weer herstellen	▶ Led knippert 3x paars

Aansluiting USB-C-kabel

Bij levering is een USB-C-kabel inbegrepen. Die kunt u om te laden, maar ook als audiokabel gebruiken.

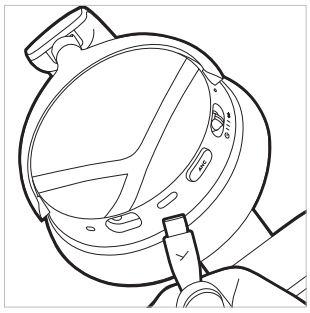

- ▶ Sluit het ene einde van de kabel op de USB-C-bus van de hoofdtelefoonbehuizing aan als u de AVENTHO Y zonder Bluetooth® wilt gebruiken.
- ▶ Schakel de AVENTHO Y in. Houd er rekening mee dat bij dit toepassingstype stroom via de accu wordt verbruikt.
- ▶ Via de AVENTHO Y kunnen verder het afspelen van media, ANC, telefoongesprekken en volume worden geregeld.

Reiniging

- ▶ Om hygiënische redenen moet u de oorschelpkussentjes en hoofdbeugelvoering af en toe schoonmaken met een zachte, met water bevochtigde doek. Zorg ervoor dat er **geen water** binnendringt in de oorschelpen of transducers.
- ▶ Gebruik geen oplosmiddelhoudende of agressieve reinigingsmiddelen alsook reinigingsmiddelen op alcoholische of zure basis, omdat deze het oppervlak kunnen beschadigen.
- ▶ Gebruik **nooit** een **stofzuiger** om de hoofdtelefoon schoon te maken, want dit kan onherstelbare schade aan de hoofdtelefoon veroorzaken.

- Aangezien oorschelpkussentjes aan natuurlijke slijtage onderhevig zijn, is het nodig ze van tijd tot tijd te vervangen. Dit kunt u eenvoudig zelf doen.
- Als er nog meer onderdelen vervangen moeten worden, neem dan contact op met uw plaatselijke beyerdynamic dealer.

Oorschelpkussentjes vervangen

De AVENTHO Y onderscheidt zich door zijn Smart Ear Pad design. Dit betekent dat de oorschelpkussentjes over een magneetbevestiging beschikken en gemakkelijk van de behuizing kunnen worden verwijderd en door nieuwe worden vervangen.

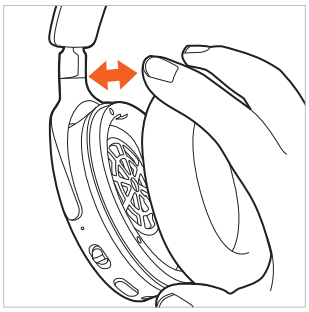

1. Als u het oorschelpkussentje van de rechter schelp verwijdert, vindt u een opbergvak voor de optionele dongle.

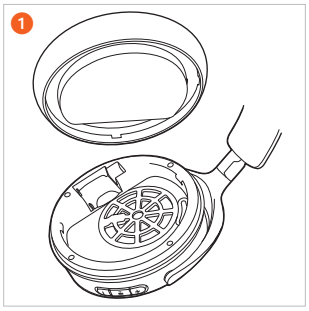

2. Als u het oorschelpkussentje van de linker schelp verwijdert, vindt u het batterijvak.



Accu vervangen

- Verwijder gewoon het oorschelpkussentje van de **linker** schelp.

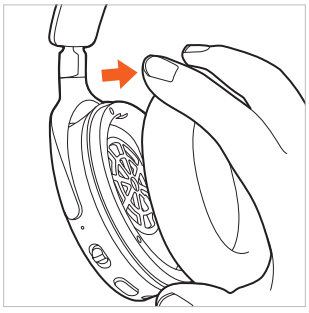

- Open het batterijvak en trek de accu voorzichtig aan de band uit het batterijvak.

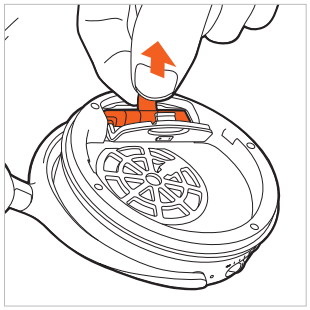

- Maak de stekkerverbinding los. Trek hierbij alleen aan de stekkers, niet aan de kabels.

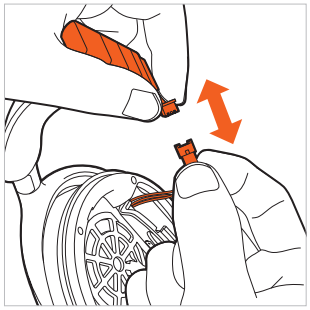

- Sluit de nieuwe accu aan (de stekker heeft een bescherming tegen verpoling).

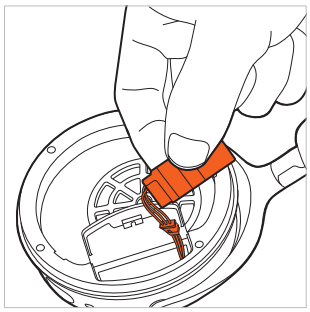

- Plaats de accu zoals op de afbeelding in het batterijvak.

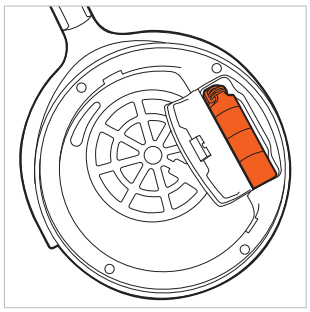

- Sluit het batterijvak. Plaats het oorschelpkussentje weer op de linker schelp.

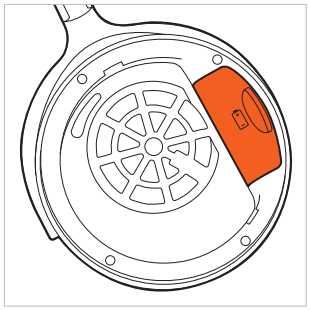

PROBLEEMOPLOSSING

Probleem	Oorzaak	Oplossing
De AVENTHO Y kan niet worden ingeschakeld	▶ Accu is leeg of slechts licht geladen.	▶ Laad de accu op.
Er wordt geen geluid weergegeven	▶ Er is geen Bluetooth®-verbinding	▶ Verbind de AVENTHO Y met het afspeelapparaat.
De AVENTHO Y verschijnt niet in de beschikbare Bluetooth®-apparaten in het afspeelapparaat	▶ De AVENTHO Y is uitgeschakeld. ▶ De AVENTHO Y is niet in de verbindingsmodus. ▶ Er is al een Bluetooth®-verbinding met een ander afspeelapparaat.	▶ Schakel de AVENTHO Y in. ▶ Breng de AVENTHO Y in de verbindingsmodus. ▶ Koppel de Bluetooth®-verbinding met het andere afspeelapparaat en verbind de AVENTHO Y met het gewenste apparaat.
De weergave is te zacht, hoewel deze aan de AVENTHO Y op maximaal staat ingesteld	▶ Het audiosignaal is te zacht.	▶ Verhoog het weergavevolume aan het afspeelapparaat.
Het geluid is scherp van toon en de basweergave te gering	▶ De afdichting van de oorschelpkussentjes volstaat niet.	▶ Stel de hoofdbeugel zodanig in dat de oorschelpkussentjes zo goed mogelijk afdichten.
Het bereik is te klein of de verbinding wordt verbroken	▶ Er is sprake van storingen met andere apparaten.	▶ Ga uit de buurt van WLAN-routers en magnetrons. ▶ Zorg ervoor dat uw lichaam zich niet tussen afspeelapparaat en de AVENTHO Y bevindt. ▶ Gebruik een andere Codec aan het afspeelapparaat.

OPTIONEEL PAKKET MET DONGLE EN MICROFOON

Als optionele accessoire in een pakket zijn een zwanenhalsmicrofoon en Low Latency Dongle voor gaming verkrijgbaar:

- Opsteekbare microfoon met 3,5 mm jackstekker
- Dongle (ondersteunt LE audio en oproepen)

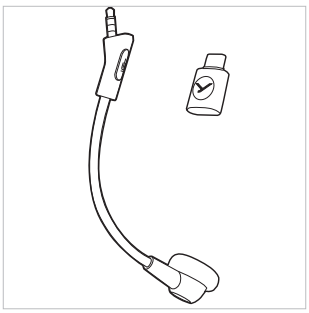

Microfoon aansluiten

- Sluit de microfoon aan op de jackaansluiting van de AVENTHO Y. Let op de positie van de jackstekker. De microfoon is standaard geactiveerd zodra deze op de AVENTHO Y is aangesloten.

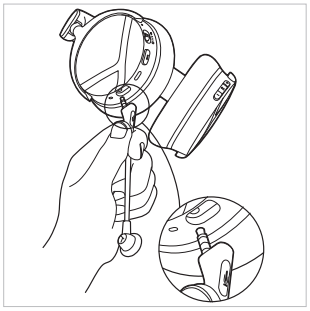

Dempen

- **Dempen**
  Druk 1x (●) op de microfoontoets om het dempen van de microfoon te activeren. De led aan de microfoon brandt rood als deze gedempt is.
- **Dempen opheffen**
  Druk weer 1x (●) op de microfoontoets om het dempen van de microfoon te deactiveren.



Dongleverbinding

- Sluit de dongle op uw computer aan.
  De led in de toets licht kort blauw op.
- Is er geen koppelingslijst beschikbaar, dan wisselt de dongle automatisch in de zoekmodus. Als alternatief houd u de multifunctionele toets aan de dongle gedurende 3 seconden (▬) ingedrukt. Houd de **ingeschakelde** AVENTHO Y in de omgeving van de dongle om een verbinding tot stand te brengen. Na het verstrijken van 2 minuten zoektijd wisselt de dongle in de stand-bymodus.
- Is er al een koppelingslijst beschikbaar, druk dan op de multifunctionele toets op de dongle om deze opnieuw met de AVENTHO Y te verbinden.
- De led op de dongle knippert langzaam blauw zodra een verbinding met de AVENTHO Y bestaat.

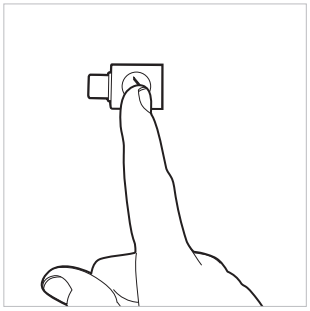

HULP BIJ PROBLEMEN / FAQ

Antwoorden op de meest voorkomende problemen en vragen vindt u op het volgende internetadres:
https://www.beyerdynamic.com/faq

PRODUKTREGISTRATIE

Op het internet op
https://www.beyerdynamic.com/service kunt u uw de AVENTHO Y met vermelding van het serienummer registreren.

VERWIJDERING



- Dit symbool op het product, in de gebruiksaanwijzing of op de verpakking betekent dat de elektrische en elektronische apparatuur aan het einde van hun levensduur gescheiden van het huisvuil moeten worden afgevoerd.
- Verwijder gebruikte apparatuur altijd in overeenstemming met de geldende voorschriften.

Alleen bij verkoop binnen de EU:

- Voor het inleveren van oude apparaten, batterijen en oplaadbare batterijen staan gratis inzamelpunten en een gratis retourzending naar beyerdynamic en eventueel andere acceptatiepunten voor hergebruik tot uw beschikking. De adressen kunt u bij het lokale stads- of gemeentebestuur verkrijgen.
- Dealers van elektronische apparatuur zijn principieel verplicht om oude elektrische/elektronische apparatuur gratis terug te nemen. De verplichting bestaat ook bij de verkoop via communicatiemiddelen op afstand.

Accu’s verwijderen

- Accu's/batterijen na gebruik volgens de geldende voorschriften afzonderlijk van het product verwijderen. Ze mogen niet in het huisvuil belanden. De teruggave is voor verbruikers/eindgebruikers gratis.
- Ontlaad de accu’s/batterijen alvorens ze weg te werpen.

EU-VERKLARING VAN OVEREENSTEMMING

Hiermee verklaart de firma beyerdynamic GmbH & Co. KG dat het draadloze apparaat aan de EU-richtlijn 2014/53/EU en de EU-richtlijn 2011/65/EU voldoet.

- De volledige tekst van de EU/UK-conformiteitsverklaring is op het volgende internetadres beschikbaar:
  https://www.beyerdynamic.com/cod

TECHNISCHE GEGEVENS

Headset AVENTHO Y

Bluetooth®-frequentiebereik	2.400 – 2.480 MHz
Zendvermogen	≤ 10 dBm
Laadtemperatuurbereik	0 tot +45 °C
Bedrijfstemperatuurbereik	-10 tot +50 °C
Accutype: lithiumionaccu	3,7 Vdc, 650 mAh
Gewicht batterij	12 g

AVENTHO Y Low Latency Dongle

Bluetooth®-frequentiebereik	2.400 – 2.480 MHz
Zendvermogen	≤ 11 dBm
Bedrijfstemperatuurbereik	-10 tot +50 °C

- Meer informatie over de technische gegevens is te vinden op het volgende internetadres:
  https://www.beyerdynamic.com

GARANTIEVOORWAARDEN

beyerdynamic biedt een beperkte garantie voor het aangekochte originele beyerdynamic product.

- Gedetailleerde informatie over de garantievoorwaarden van beyerdynamic vindt u op het volgende internetadres:
  https://www.beyerdynamic.com/service/garantie

HANDELSMERKEN

Het Bluetooth®-woordmerk en de Bluetooth®-logo's zijn gedeponeerde handelsmerken van Bluetooth® SIG, Inc. en elk gebruik van deze merken door beyerdynamic gebeurt onder licentie. Andere handelsmerken en handelsnamen behoren toe aan hun respectieve eigenaars.

USB type-A, USB type-B en USB type-C zijn handelsmerken van USB-implementers.

DA

INDHOLD

SIKKERHEDSVEJLEDNINGER ... 73
Brug i henhold til bestemmelserne ... 73
Indstilling af lydstyrken ... 73
Skade på grund af væsker ... 73
Fare ved slugen ... 73
Strømforsyning ... 73
Brug af batterierne ... 73
Miljøbetingelser ... 73

OM DENNE VEJLEDNING ... 74

LEVERINGEN OMFATTER ... 74

BETJENINGSELEMENTER ... 74

OPLAD BATTERIERNE ... 74
Vejledninger til Li-Ion-batteriers levetid ... 74
Vis ladeniveauet ... 74

DOWNLOAD BEYERDYNAMIC APPEN ... 75

KOMPATIBILITET TIL AFSPILLERE ... 75

UNDERSTØTTEDE AUDIO-CODECS ... 75

BETJENING ... 75
Tilslutning med et apparat via Bluetooth® ... 75
Opret tilkobling ... 75
Multi-Point-Drift ... 76
Etabler Multi-Point forbindelse ... 76
Brug Multi-Point ... 76
Slet forbindelseslisten ... 76
Tænd og sluk høretelefonen ... 76
Skift mellem støjundertrykkelse (ANC) og transparensmodus ... 76
Videregiv medier ... 77
Indstil lydstyrken ... 77
Telefonering ... 77
Indstil på fabriksindstillinger ... 77
Oversigt over betjeningsfunktionerne ... 78
Oversigt over LED-visningerne på høretelefonen ... 78
Tilslutning USB-C-Kabel ... 78
Rengøring ... 78
Skift ørepolstret ... 79
Skift batteri ... 79

PROBLEMLØSNING ... 80

VALGFRI PAKKE MED DONGLE OG MIKROFON ... 80
Tilslut Mikrofon ... 80
Indstilling på lydløs ... 80
Dongle-Forbindelse ... 80

HJÆLP I FORBINDELSE MED PROBLEMER /FAQ ... 81

PRODUKTREGISTRERING ... 81

BORTSKAFFELSE ... 81
Bortskaf batterierne ... 81

EU-KONFORMITETSERKLÆRING ... 81

TEKNISKE DATA ... 81
Headset AVENTHO Y ... 81
AVENTHO Y Low Latency Dongle ... 81

GARANTIBESTEMMELSER ... 81

VAREMÆRKER ... 81

beyerdynamic GmbH & Co. KG
Theresienstraße 8
D-74072 Heilbronn
Tyskland
www.beyerdynamic.com

Mange tak for, at du har valgt Wireless Over-Ear Høretelefon AVENTHO Y fra beyerdynamic.
Tag dig lidt tid til også at læse disse informationer omhyggeligt, før du bruger AVENTHO Y.

SIKKERHEDSVEJLEDNINGER

- Læs denne vejledning omhyggeligt og fuldt ud, før du bruger AVENTHO Y.
- Læg mærke til alle givne vejledninger, især dem om sikker brug af AVENTHO Y.
- Brug ikke AVENTHO Y, når den er defekt.

Brug i henhold til bestemmelserne

- Brug ikke AVENTHO Y på en anden måde end beskrevet i denne produktvejledning.
- Firmaet beyerdynamic GmbH & Co. KG hæfter ikke for skader på AVENTHO Y eller skader på personer på grund af uagtsom, usagkyndig, forkert brug eller anden brug, som ikke lever op til det formål, som producenten har angivet i forbindelse med brug af AVENTHO Y.
- Firmaet beyerdynamic GmbH & Co. KG hæfter ikke for skader på USB-apparater, som ikke overholder USB-specifikationerne.
- Firmaet beyerdynamic GmbH & Co. KG hæfter ikke for skader, som er opstået på grund af afbrydelser af forbindeler på grund af tomme eller for gamle batterier eller overskridelse af Bluetooth®-sendeområdet.
- Overhold også de til enhver tid gældende specifikke regler for landene, før apparatet tages i brug.

Indstilling af lydstyrken



Høj lydstyrke og for lange perioder med lytten kan beskadige hørelsen varigt.

- Indstil lydstyrken på minimum før brug af AVENTHO Y.
- Skru først lydstyrken op efter du har taget AVENTHO Y på.
- Når du hører og taler almindeligt med AVENTHO Y på, skal du stadig kunne høre din egen stemme.
- Reducer lydstyrken ved tinnitus. I givet tilfælde bør du opsøge en læge.
- For høje lydstyrker kan især ved for lang lytning skade hørelsen.
- Som tommelfingerregel gælder: jo højere lydstyrke, desto kortere tid med lytten.

Reducering af udendørs lytten

Høretelefonen AVENTHO Y reducerer den akustiske opfattelse udenfor drastisk. Brugen af høretelefonen AVENTHO Y i trafikken indeholder et højt risikopotentiale. Brugerens hørelse må under ingen omstændigheder reduceres i så høj grad, at trafiksikkerheden er i fare.

- Brug ikke AVENTHO Y i arbejdsområdet ved muligvis farlige maskiner og arbejdsmaskiner.
- Undgå brug af AVENTHO Y i situationer, hvor høreevnen ikke må forringes. Især i trafikken, når du krydser en jernbaneoverskæring eller på en byggeplads.

Skade på grund af væsker

Indtrængende væske kan skade AVENTHO Y.

- Vær opmærksom på, at ingen væsker trænger ind i AVENTHO Y (f.eks. under rengøring).
- Brug ingen rengøringsmidler, som indeholder opløsningsmidler eller aggressive rengøringsmidler.

Fare ved slugen

- Hold små dele som produkt-, emballage- og tilbehørsdele fra børn og kæledyr. Ved slugen består kvælningsfare!

Strømforsyning

- Brug kun det kabel, som følger med fra os, til opladningen og til tilslutningen til en laptop.
- Laderens ydelse skal dække en mindsteydelse på 0,1 watt, som det elektriske apparat har brug for op til opnåelse af en krævet højeste ydelse for at opnå den krævede maksimale ladeydelse på 5 watt.

Brug af batterierne

Fare i forbindelse med varme, vand og mekanisk belastning

Ved for høj varme, vand og for høj mekanisk belastning er der fare for eksplosion, varme-, ild-, røg- eller gasudvikling. Skader og irreversible skader på batteriet kan være konsekvensen.

- Udsæt ikke batteriet for umådelig varme, ild eller ekstremt lavt lufttryk. Der er risiko for eksplosion, ild, røg- eller gasudvikling.
- Udsæt aldrig batteriet for mekaniske belastninger (f.eks. tryk). Dette kan medføre irreversible skader på batteriet, eksplosioner eller kvæstelser.
- Åbn ikke huset og udskift ikke batteriet.
- Brug kun en USB 2.0/3.0 standardkonform 5 V-netdel ved opladning af batteriet via den integrerede USB-bøsning TypeC.

Miljøbetingelser

- Udsæt ikke AVENTHO Y for hverken regn eller sne, væsker eller fugtighed.

OM DENNE VEJLEDNING

Denne vejledning beskriver produktets vigtigste funktioner.
Angivelserne i denne vejledning tager udgangspunkt i softwarens standardindstillinger. Måske er en nyere version disponibel.

- Informationer om Software-Update finder du i kapitlet „beyerdynamic App“.

LEVERINGEN OMFATTER

- Høretelefon AVENTHO Y
- Ladekabel / Audiokabel USB Type C
- Snorepose
- Kort vejledning
- Compliance Booklet

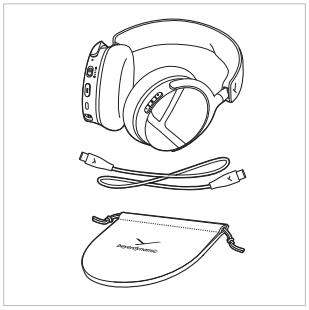

BETJENINGSELEMENTER

1. Status-LED
2. Tænd-/Sluk- og Bluetooth®-Skydetast
3. ANC-tast
4. USB-forbindelse
5. Mikrofon-forbindelse, Jackstik 3,5 mm til valgfri mikrofon
6. Mikrofon
7. Lydstyrke (+)
8. Multifunktionstast
9. Lydstyrke (-)

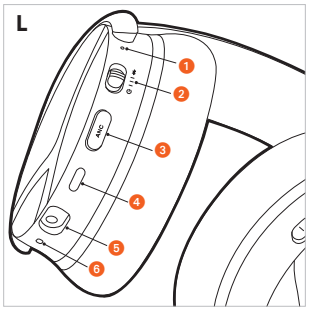

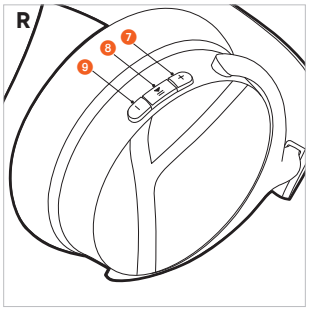

OPLAD BATTERIERNE

Før du bruger AVENTHO Y første gang, anbefaler vi, at du fuldstændig oplader batterierne, som er integreret i høretelefonen. Brug kun det medfølgende USB-kabel. til opladningen.

- Tilslut AVENTHO Y med USB-ladekablet til en USB-konform spændingsførende USB-forbindelse (f.eks. USB-netdel).
- Status-LED viser ladestatus.

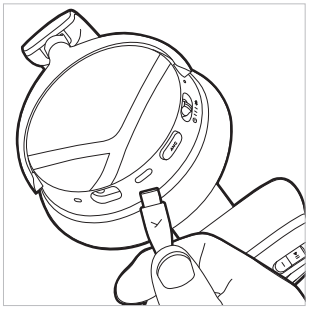

Vejledninger til Li-Ion-batteriers levetid

- Efter fuldstændig opladning skal USB-kablet adskilles fra ladeboksen og produktet.
- **ADVARSEL!** Høje temperaturer, fremfor alt med høj opladning kan medføre irreversible skader.
- Bliver batteriet ikke brugt, eller opbevares det i længere tid, anbefaler vi at få batteriet ned på cirka 50% af opladningen og opbevare det ved temperaturer på maksimum 20 °C .
- Efter brug skal AVENTHO Y slukkes.

Vis ladeniveauet

Ladeboksens ladestatus på AVENTHO Y vises under opladning af Status-LEDén.

Ladeniveau	Visning af ladevisningen
0 til 30 %	Blinker rødt
31 til 70 %	Blinker gult
71 til 99 %	Blinker grønt
100% (Batteri fuldstændig opladt)	Lyser grønt

DOWNLOAD BEYERDYNAMIC APPEN

beyerdynamic Appen gør det muligt for dig at styre din AVENTHO Y mere individuelt.

Før du for første gang tager din AVENTHO Y i brug:

- Download beyerdynamic Appen i App Store (til iOS-apparater) eller på Google Play (til Android-apparater).



- Med beyerdynamic Appen kan du foretage brugerdefinerede driftsindstillinger og Software-Updates.
- Disse indstillinger gemmes på din AVENTHO Y, så du med enhver afspiller, som er tilsluttet din AVENTHO Y, kan nyde dem.
- Læg mærke til, at tillægsfunktioner kun står til rådighed via beyerdynamic Appen.

KOMPATIBILITET TIL AFSPILLERE

AVENTHO Y er kompatibel med Bluetooth®-afspillere, som understøtter følgende profiler:

- A2DP (til audiooverførsel)
- HFP (til telefoni og sprogassistent)
- AVRCP (til overførsel af styresignaler)

UNDERSTØTTEDE AUDIO-CODECS

I profilen A2DP understøtter AVENTHO Y Audio-Codecs SBC, AAC og LDAC.

Der kan kun bruges sådanne Codecs til audiooverførsel, som findes i afspilleren.

Afspilleren og AVENTHO Y kommunikerer automatisk på den bedste fælles disponible Codec i følgende rækkefølge:

1. SBC
2. AAC
3. LDAC

De fleste afspillere viser ikke hvilken Codec, der er aktivt i brug.

BETJENING

Tilslutning med et apparat via Bluetooth®

Før du kan bruge AVENTHO Y, skal du tilslutte den til en mobiltelefon eller et andet Bluetooth®-kompatibelt apparat. Tilslutnngsproceduren kan være forskellig for de forskellige apparater.

- Læg mærke til betjeningsvejledningen for det apparat, som du vil tilslutte AVENTHO Y til.

Opret tilkobling

1. Når AVENTHO Y endnu ikke er tilsluttet, er den automatisk i koblingsmodus, når den tilsluttes.

   Hvis AVENTHO Y allerede er tilsluttet, skyder du på den tilsluttede AVENTHO Y tænd-/sluktasten opad og holder den nede i 1 sekund.

   Såsnart som AVENTHO Y er i koblingsmodus, blinker Status-LEDén skiftevis blåt og rødt.

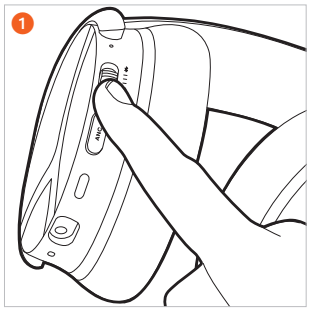

2. Vælg „AVENTHO Y i forbindelseslisten på afspilleren.

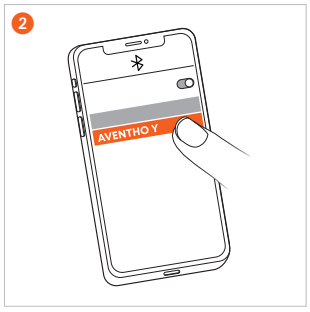

Multi-Point-Drift

AVENTHO Y kan tilsluttes op til 8 apparater via Bluetooth®. Med maksimalt to apparater kan der på samme tid opnås en aktiv forbindelse. Musikgengivelse og telefoni er kun muligt med et apparat på samme tid. Telefoni har i den forbindelse prioritet før musikgengivelse, det vil sige, at musikgengivelsen afbrydes ved et opkald.

Ved brug af afspillerne (AG) gælder følgende prioritetsliste:

Prioritet	Profil	Afspillere (AG)
1	HFP (Telefoni)	AG 1 (det første tilsluttede apparat)
2	HFP (Telefoni)	AG 2 (som det andet tilsluttede apparat)
3	A2DP (Musikgengivelse)	AG 1 (det første tilsluttede apparat)
4	A2DP (Musikgengivelse)	AG 2 (som det andet tilsluttede apparat)

Etabler Multi-Point forbindelse

- Tilslut AVENTHO Y med det første apparat (se „Etabler sammenkobling“).
- Deaktiver Bluetooth®-forbindelsen på det første apparat.
- Sluk for AVENTHO Y.
- Skyd tænd-/sluktasten 2 opad og hold den nede i 1 sekund for at starte forbindelsesmodus (Status-LED 1 blinker langsomt skiftevis blåt og rødt).
- Tilslut AVENTHO Y med det andet apparat (se „Etabler sammenkobling“).
- Aktiver igen forbindelsen via Bluetooth® på det første apparat, som automatisk forbindes med AVENTHO Y.
- Når begge apparater er koblet sammen med AVENTHO Y, tilslutter AVENTHO Y sig automatisk til begge apparater, hver gang de tændes.

Brug Multi-Point

Mediegengivelse aktiv / Modtag opkald	Tryk 1 x i kort tid på Multifunktionstasten (●)
Læg på / start mediegengivelsen igen	Tryk 1 x i kort tid på Multifunktionstasten (●)

Slet forbindelseslisten

- Skyd tænd-/sluktasten opad og hold den i 10 sekunder (▬). Forbindelseslisten slettes, og AVENTHO Y skifter til forbindelsesmodus. Status-LEDen blinker skiftevis rødt og blåt.

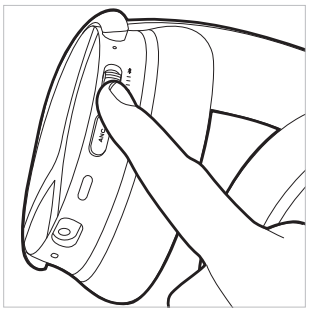

Tænd og sluk høretelefonen

- **Tænd**
  Skyd tænd-/slukknappen til den midterste position. Status-LED lyser rødt i 2 sekunder (▬) og slukkes så.
  Den til enhver tid værende ladetilstand dukker frem.
- **Sluk**
  Skyd tænd-/sluktasten nedad. Status-LED lyser rødt i 2 sekunder (▬) og slukkes så.

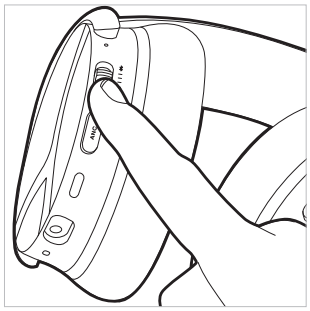

AVENTHO Y kan såvel som tændt som slukket bruges sammen med det medfølgende USB-C-Kabel på PCén.

Skift mellem støjundertrykkelse (ANC) og transparensmodus

Ved hjælp af ANC-tasten kan du skifte mellem støj-undertrykkelse (ANC), transparensmodus og OFF- Modus. AVENTHO Y medfølger i OFF- Modus.

- Når du trykker på ANC-Tasten kun 1 gang(●), aktiveres ANC-Modus, Transparensmodus efter hinanden og så igen ANC OFF-Modus.
- Når du trykker på ANC-Tasten henholdsvis 2 gange (●●), aktiveres Transparensmodus, ANC-Modus og så igen ANC OFF-Modus efter hinanden.

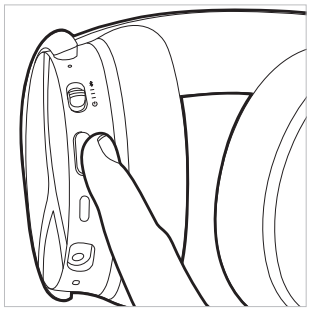

Indstillinger til støjundertrykkelse (ANC) og transparensmodus kan du foretage i beyerdynamic Appen.

DA

Videregiv medier

Læg mærke til, at de efterfølgende beskrevne funktioner afhænger af den brugte afspiller og Player-Softwaren og eventuelt ikke står til rådighed.

Start videregivelse / sæt den på pause

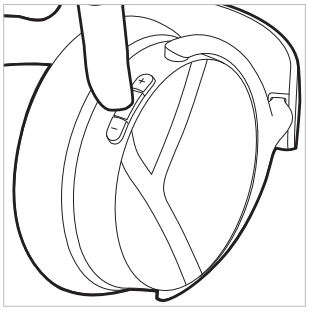

- Tryk 1 x (●) på Multifunktionstasten.

Næste titel

- Tryk 2 x (● ●) på Multifunktionstasten.

Tidligere titel

- Tryk 3 x (● ● ●) på Multifunktionstasten.

Aktiver sprogassistenten

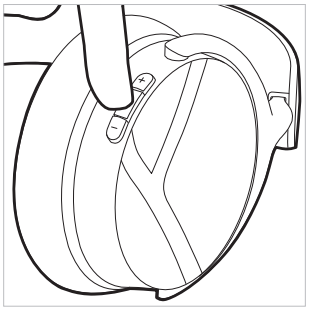

- Så snart som en Bluetooth®-forbindelse er etableret, holdes Multi-funktionstasten nede i 2 sekunder (▬). Du kan så aktivere hhv. deaktivere den på Smartphonen indrettede Sprogassistent. Nogle Android-Smartphones støtter ikke denne funktion.

Indstil lydstyrken

Forhøj lydstyrken

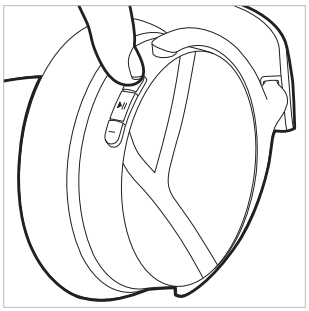

- Tryk på **Plustasten (+)** for at **forhøje** lydstyrken. Tryk 1 x (●), for at forhøje lydstyrken med et trin. Hold **Plustasten (+)** nede (▬) for gradvist at forhøje lydstyrken til maksimum.

Reducer lydstyrken



- Tryk på **Minustasten (-)** for at **reducere** lydstyrken. Tryk 1 x (●), for at reducere lydstyrken med et trin. Hold **Minustasten (-)** nede (▬) for gradvist at reducere lydstyrken til et minimum.

Telefonering

Besvar / slut samtalen

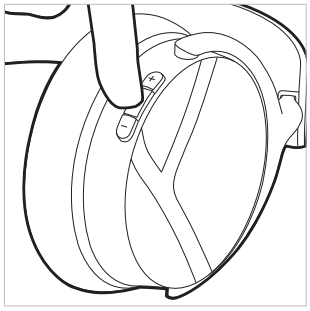

- Tryk 1 x (●) på Multifunktionstasten.

Afbryd udgående opkald

- Tryk 1 x (●) på Multifunktionstasten.

Afvis opkald

- Tryk 1 x i lang tid (▬) på Multifunktionstasten

Accepter andet indgående opkald og afslut aktivt opkald

- Tryk 2 x (● ●) på Multifunktionstasten.

Afvis andet indgående opkald

- Tryk 3 x (● ● ●) på Multifunktionstasten.

Intet aktivt opkald	Betjening
Accepter indgående opkald	▶ Tryk 1 x på Multifunktionstasten (●)
Afvis indgående opkald	▶ Tryk 1 x i lang tid på Multifunktionstasten (▬)
Slut aktivt opkald	▶ Tryk 1 x på Multifunktionstasten (●)

Opkald er allerede aktivt	Betjening
Afvis andet indgående opkald	▶ Tryk 3 x på Multifunktionstasten (● ● ●)
Accepter andet indgående opkald og afslut aktivt opkald	▶ Tryk 2 x på Multifunktionstasten (● ●)

Indstil på fabriksindstillinger

Ved tilbageførsel til fabriksindstillingerne slettes alle personlige data!

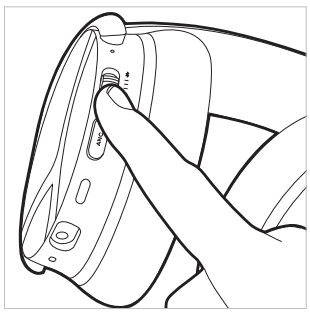

- Skub tænd-/sluktasten 5 x (● ● ● ● ●) hurtigt opad. Status-LED blinker 3 x violet. Efter oprettelse af fabriksindstillingerne tændes AVENTHO Y automatisk og skifter til forbindelses-modus.

Oversigt over betjeningsfunktionerne

Hvis der ikke er andet noteret, gælder de listede funktioner for en tændt høretelefon.

Funktion	Betjening på høretelefonen
Tænd	▶ Skyd tænd-/sluktasten til den midterste position.
Sluk	▶ Skyd tænd-/sluktasten nedad.
Forbindelsesmodus	▶ Skyd tænd-/sluktasten opad og hold den oppe i ca. 1 sekund (●).
Slet forbindelseslisten	▶ Skyd tænd-/sluktasten opad og hold den oppe i 10 sekunder (▬).
Opret fabriksindstillingerne igen	▶ Skub tænd-/sluktasten 5 x (●●●●●) hurtigt opad.
Kontroller batteristatus	▶ Når du tænder for AVENTHO Y, vises batteritilstanden.
Transparens-modus aktiver	▶ Tryk alt efter modus 1 x (●) eller 2 x (●●) på ANC-tasten.
Aktiver ANC-Modus	▶ Tryk alt efter modus 1 x (●) eller 2 x (●●) på ANC-tasten.
Start / Pause	▶ Tryk 1 x (●) på Multifunktionstasten.
Skru op for lydstyrken	▶ Hold plustasten (+) nede.
Reducer lydstyrken	▶ Hold minustasten (-) nede.
Næste titel	▶ Tryk 2 x (●●) på Multifunktionstasten.
Tidligere titel	▶ Tryk 3 x (●●●) på Multifunktionstasten.
Besvar / slut samtalen	▶ Tryk 1 x (●) på Multifunktionstasten.
Afbryd udgående opkald	▶ Tryk 1 x (●) på Multifunktionstasten.
Afvis opkald	▶ Tryk 1 x i lang tid (▬) på Multifunktionstasten.
Accepter andet indgående opkald og afslut aktivt opkald	▶ Tryk 1 x (●) på Multifunktionstasten.
Afvis andet indgående opkald	▶ Tryk 3 x (●●●) på Multifunktionstasten.
Aktiver sprogassistenten	▶ Hold Multifunktionstasten nede i 2 sekunder (▬).

Oversigt over LED-visningerne på høretelefonen

Aktion	LED-visning
Advarsel ved lav batteristatus	▶ LED blinker 3 x rødt
Opladning via USB 0 – 30 %	▶ LED blinker rødt
Opladning via USB 31 – 70 %	▶ LED blinker gult
Opladning via USB 71 – 99 %	▶ LED blinker grønt
Opladning via USB 100 %	▶ LED lyser grønt
Bluetooth®-forbindelse synlig	▶ LED blinker blåt og rødt
Bluetooth®-forbindelsen aktiv	▶ LED blinker langsomt blåt med pauser på 7 sekunder
Slet forbindelseslisten	▶ LED blinker blåt og rødt
Genetabler fabriksindstillingerne	▶ LED blinker 3 x violet

Tilslutning USB-C-Kabel

Der følger et USB-C Kabel med ved levering. Dette kan du bruge til opladning, men også som audiokabel.

- Tilslut den ene ende af kablet til USB-C-Kablet på høretelefonhuset, hvis du vil bruge AVENTHO Y uden Bluetooth®.
- Tænd AVENTHO Y. Læg mærke til, at der ved denne anvendelsestype forbruges strøm via batteriet.
- Via AVENTHO Y kan mediegengivelsen, ANC, telefonsamtaler og lydstyrke stadig styres.

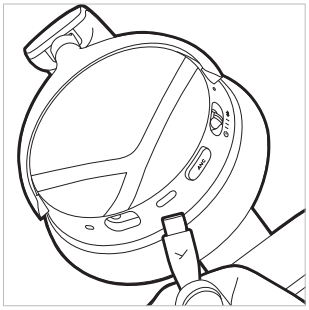

Rengøring

- Af hygiejniske grunde bør du ved lejlighed rengøre øre- og hovedpolsteret med en blød klud, som er fugtet med vand. Vær opmærksom på, at **der ikke trænger vand** ind i hverken høretelefonens isolering eller omformeren.
- Brug **ikke** rengøringsmidler, som indeholder opløsningsmidler eller aggressive rengøringsmidler på alkoholisk eller sur basis, da disse kan beskadige overfladen.
- Brug under **ingen** omstændigheder en **støvsuger** til rengøringen, da høretelefonen ellers kan blive beskadiget uden at kunne repareres.
- Da ørepolstrene har et naturligt slid, er det fra tid til tid nødvendigt at udskifte dem. Det kan du nemt gøre selv.

- Hvis yderligere komponenter skal udskiftes, skal du henvende dig til dine kompetente beyerdynamic-ansatte.

Skift ørepolstret

AVENTHO Y er kendetegnet ved dens Smart Ear Pad Design. Dette vil sige, at ørerpolsterne råder over en magnetholder, og at de ganske enkelt kan tages af huset og kan erstattes af nye.

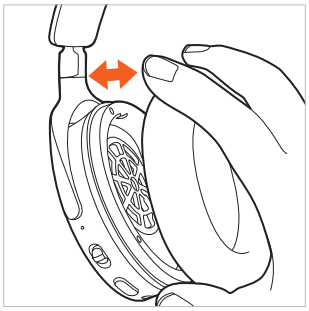

1. Når du fjerner ørepolstrene på højre lydisolering, finder du et opbevaringsrum til den valgfri Dongle.

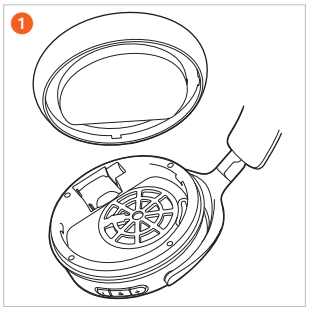

2. Når du fjerner ørepolsteret på venstre lydisolering, finder du batterirummet.



Skift batteri

- Fjern ganske enkelt ørepolsteret på **venstre** lydisolering.

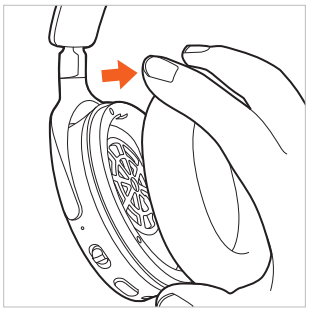

- Åbn batterirummet og træk batteriet forsigtigt i kanten ud af batterirummet.

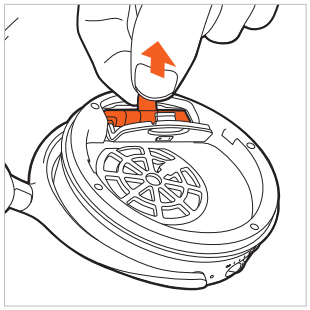

- Løsn stikforbindelsen. Træk derved kun på stikkene, ikke i kablerne.

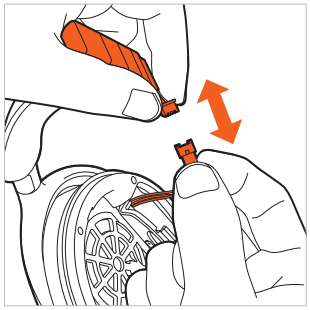

- Tilslut det nye batteri (stikket har en beskyttelse af polerne).

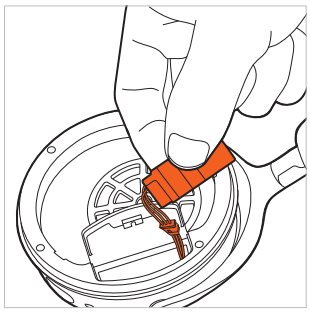

- Placer batteriet som vist på billedet i batterirummet.

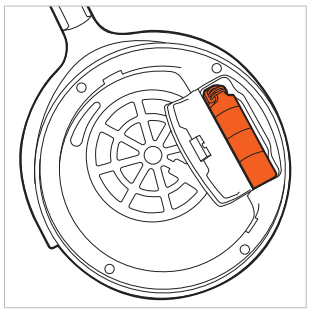

- Luk batterirummet. Sæt igen ørepolsteret på venstre lydisolering.

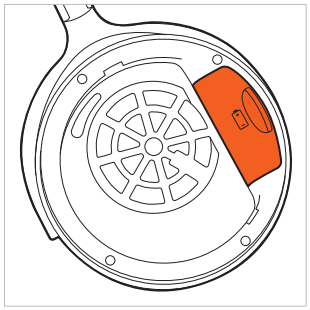

PROBLEMLØSNING

Problem	Årsag	Løsning
AVENTHO Y kan ikke tændes	▶ Batteriet er tomt eller kun lidt opladt.	▶ Oplad batteriet.
Der er ikke nogen lyd	▶ Der er ingen Bluetooth®-forbindelse	▶ Tilslut AVENTHO Y med afspilleren.
AVENTHO Y dukker ikke op på de disponible Bluetooth®-apparater i afspilleren	▶ AVENTHO Y er slukket. ▶ AVENTHO Y er ikke i forbindel-sesmodus. ▶ Der er allerede en Blue-tooth®-forbindelse til en anden afspiller.	▶ Tænd for AVENTHO Y. ▶ Sæt AVENTHO Y i forbindelsesmo-dus. ▶ Afbryd Bluetooth®-forbindelsen til en anden afspiller og tilslut AVENTHO Y til det ønskede apparat.
Gengivelsen er for stille, selvom den er indstillet maksimalt på AVENTHO Y	▶ Det overførte audiosignal er for stille.	▶ Forhøj gengivel-seslydstyrken på afspilleren.
Klangen er stærk og basgengivelsen for lav	▶ Høretelefonernes pakning er ikke tilstrækkelig.	▶ Indstil hovedbøjlen således, at ørepolstrene er tætte så godt som muligt.
Rækkevidden er for lav, eller der forekommer forbin-delsesafbrydelser	▶ Der er forstyrrelser med andre apparater.	▶ Gå væk fra WLAN-Routerne og mikrobølge-apparater. ▶ Sørg for, at din krop ikke befinder sig mellem afspil-ningsapparatet og AVENTHO Y. ▶ Brug en anden Codex på afspilleren.

VALGFRI PAKKE MED DONGLE OG MIKROFON

Som valgfrit tilbehør i en pakke kan fås en svanehalsmikrofon og Low Latency Dongle til gaming:

- ▶ Mikrofon, som kan tilsluttes med 3,5 mm jackstik
- ▶ Dongle (støtter LE Audio og opkald)

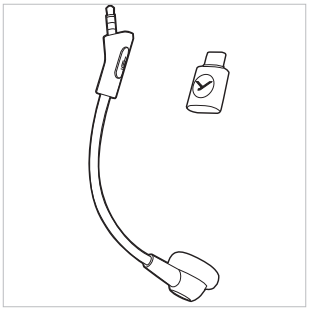

Tilslut Mikrofon

- ▶ Tilslut den valgfrie mikrofon til grebsbøsningen til AVENTHO Y Læg mærke til jackstikkets position. Mikrofonen er som standard aktiveret, såsnart som den er tilsluttet AVENTHO Y.

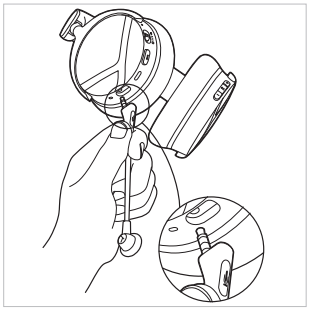

Indstilling på lydløs

- ▶ **Indstilling på lydløs**
  Tryk 1 x (●) på mikrofontasten for at aktivere indstillingen på lydløs. LEDén på mikrofonen lyser rødt, når den er muted.
- ▶ **Ophæv indstilling på lydløs**
  Tryk igen 1 x (●) på mikrofontasten for at deaktivere indstilling på lydløs.

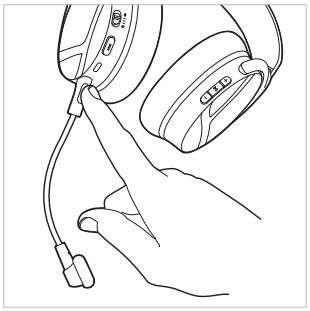

Dongle-Forbindelse

- ▶ Tilslut donglen til din computer.
  LEDén i tasten lyser blåt i kort tid.
- ▶ Hvis der ikke er en forbindelsessliste, skifter donglen automatisk til søgemodus. Alternativt kan du trykke Multi-funktionstasten nede på Donglen i 3 sekunder (▬). Hold den **tændte** AVENTHO Y i nærheden af Donglen, for at oprette en forbindelse. Efter udløb af en 2-minutters søgetid skifter Donglen til Standby-Modus.
- ▶ Hvis der allerede er en koblingsliste, trykker du på Multifunktionstasten på Donglen, for igen at forbinde den med AVENTHO Y.
- ▶ LEDén på Donglen blinker langsomt blåt, såsnart som der er en forbindelse til AVENTHO Y.

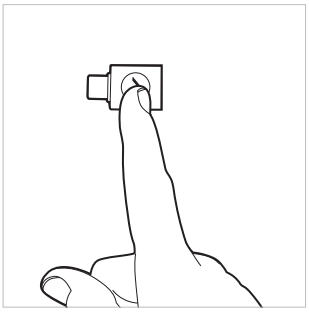

HJÆLP I FORBINDELSE MED PROBLEMER /FAQ

Du finder svar på de hyppigste problemer og spørgsmål på følgende internetadresse:
https://www.beyerdynamic.com/faq

PRODUKTREGISTRERING

På Internettet under **https://www.beyerdynamic.com/service** kan du registrere din AVENTHO Y under angivelse af serienummeret.

BORTSKAFFELSE

- Dette symbol på produktet, i brugsanvisningen eller på emballagen betyder, at de elektriske og elektroniske apparater i slutningen af deres levetid skal bortskaffes adskilt fra husholdningsaffaldet.
- Brugte apparater skal altid bortskaffes i henhold til de gældende regler.

Kun ved salg indenfor EU:

- I forbindelse med tilbagelevering af brugte apparater står gratis genbrugspladser og en gratis tilbagelevering hos beyerdynamic, samt i givet fald andre indleveringssteder til genbrug til rådighed. Adresserne kan du få af den lokale by- eller kommuneforvaltning.
- Forhandlere af elektroniske apparater er principielt forpligtet til at tage brugte elektroniske apparater / elektronik-apparater tilbage uden omkostninger. Forpligtelsen består også i forbindelse med salg via fjernkommunikationsmidler.

Bortskaf batterierne

- Bortskaf batterierne efter brug adskilt fra produktet i henhold til de gældende regler. De må ikke bortskaffes i husholdningsaffaldet. Bortskaffelsen er gratis for forbrugerne/slutbrugerne.
- Aflad batterierne før bortskaffelsen.

EU-KONFORMITETSERKLÆRING

Hermed erklærer Firmaet beyerdynamic GmbH & Co. KG, at radiotransmissionsapparatet overholder EU-Direktiv 2014/53/EU og EU-Direktivet 2011/65/EU.

- Den fuldstændige tekst i EU/UK-Konformitetserklæringen finder du under følgende Internetadresse:
  https://www.beyerdynamic.com/cod

TEKNISKE DATA

Headset AVENTHO Y

Bluetooth®-Frekvensområde	2.400 – 2.480 MHz
Sendeydelse	≤10 dBm
Opladningstemperaturområde	0 til +45 °C
Driftstemperaturområde	-10 til +50 °C
Batteritype: Lithium-Ion-Batteri	3,7 Vdc, 650 mAh
Batterivægt	12 g

AVENTHO Y Low Latency Dongle

Bluetooth®-Frekvensområde	2.400 – 2.480 MHz
Sendeydelse	≤11 dBm
Driftstemperaturområde	-10 til +50 °C

- Nærmere informationer om de tekniske data finder du på Internettet under: **https://www.beyerdynamic.com**

GARANTIBESTEMMELSER

beyerdynamic giver en begrænset garanti på det købte originale beyerdynamic-produkt.

- Udførlige vejledninger om Garantibestemmelserne fra beyerdynamic finder du på Internettet under:
  https://www.beyerdynamic.com/service/garantie

VAREMÆRKER

Bluetooth® ordmærket og logoerne er registrerede varemærker for Bluetooth® SIG, Inc., og enhver brug af disse varemærker gennem beyerdynamic er licenseret. Andre mærker og handelsnavne tilhører de til enhver tid værende indehavere.

USB Type-A, USB Type-B og USB Type-C er varemærker fra USB Implementers.

FI

SISÄLTÖ

TURVALLISUUSOHJEET 83
Käyttötarkoituksen mukainen käyttö 83
Äänenvoimakkuuden säätäminen 83
Nesteiden aiheuttama vahingoittumisen vaara 83
Nielemisen vaara 83
Virransyöttö 83
Akkujen käyttö 83
Ympäristöolosuhteet 83

TIETOJA TÄSTÄ KÄYTTÖOHJEESTA 84

TOIMITUKSEN SISÄLTÖ 84

KÄYTTÖELEMENTIT 84

AKKUJEN LATAAMINEN 84
Litiumioniakkujen käyttöikää koskevia huomautuksia 84
Lataustilan näyttäminen 84

BEYERDYNAMIC-SOVELLUKSEN LATAAMINEN 85

YHTEENSOPIVUUS TOISTOLAITTEIDEN KANSSA 85

TUETUT ÄÄNIKOODEKIT 85

KÄYTTÖ 85
Laitteeseen yhdistäminen Bluetooth®-yhteyden avulla 85
Yhdistäminen 85
Monipisteyhteyden käyttö 86
Monipisteyhteyden muodostaminen 86
Monipisteyhteyden käyttäminen 86
Yhdistettyjen laitteiden luettelon poistaminen 86
Kuulokkeiden virran kytkeminen päälle ja pois 86
Vastamelutoiminnon (ANC) ja läpikuuluvuustilan välillä vaihtaminen 86
Median toisto 87
Äänenvoimakkuuden säätäminen 87
Puhelintoiminnot 87
Tehdasasetusten palauttaminen 87
Ohjaustoiminnot 88
Kuulokkeiden LED-merkkivalojen yleiskuvaus 88
USB-C-johdon liittäminen 88
Puhdistus 88
Kuppien pehmusteiden vaihto 89
Akun vaihtaminen 89

ONGELMAN MÄÄRITYS 90

DONGLEN JA MIKROFONIN SISÄLTÄVÄ LISÄVARUSTEPAKETTI 90
Mikrofonin liittäminen 90
Mykistäminen 90
Dongle-yhteys 90

APUA ONGELMATILANTEISIIN / UKK 91

TUOTTEEN REKISTERÖINTI 91

HÄVITTÄMINEN 91
Akkujen hävittäminen 91

EU-VAATIMUSTENMUKAISUUSVAKUUTUS 91

TEKNISET TIEDOT 91
AVENTHO Y -kuulokkeet 91
AVENTHO Y Low Latency Dongle 91

TAKUUEHDOT 91

TAVARAMERKIT 91

beyerdynamic GmbH & Co. KG
Theresienstraße 8
74072 Heilbronn
Germany
www.beyerdynamic.com

Kiitos, että päätit hankkia beyerdynamicin langattomat AVENTHO Y over-ear -kuulokkeet.
Lue nämä tiedot huolellisesti läpi ennen AVENTHO Y -kuulokkeiden käyttöä.

TURVALLISUUSOHJEET

- Lue tämä käyttöohje huolellisesti ja kokonaan läpi ennen AVENTHO Y -kuulokkeiden käyttöä.
- Noudata kaikkia annettuja ohjeita, erityisesti AVENTHO Y -kuulokkeiden turvallista käyttöä koskevia ohjeita.
- Älä käytä AVENTHO Y -kuulokkeita, jos ne ovat vialliset.

Käyttötarkoituksen mukainen käyttö

- Käytä AVENTHO Y -kuulokkeita vain tässä käyttöohjeessa kuvatulla tavalla.
- beyerdynamic GmbH & Co. KG ei vastaa AVENTHO Y -kuulokkeille tai ihmisille aiheutuneista vahingoista, jos AVENTHO Y -kuulokkeita on käytetty huolimattomasti, epäasianmukaisesti, väärin tai valmistajan ilmoittaman käyttötarkoituksen vastaisesti.
- beyerdynamic GmbH & Co. KG ei vastaa USB-laitteille aiheutuneista vahingoista, jos kyseiset laitteet eivät ole USB-määrityksen mukaisia.
- beyerdynamic GmbH & Co. KG ei vastaa yhteyden katkeamisesta aiheutuvista vahingoista, jos katkeaminen johtuu tyhjistä tai liian vanhoista akuista tai Bluetooth®-kantaman ylittymisestä.
- Huomioi myös maakohtaiset määräykset ennen käyttöönottoa.

Äänenvoimakkuuden säätäminen



Suuri äänenvoimakkuus ja liian pitkä kuunteluaika voivat vahingoittaa kuuloa pysyvästi.

- Aseta AVENTHO Y -kuulokkeiden äänenvoimakkuus pienimpään arvoonsa ennen kuulokkeiden käyttämistä.
- Lisää äänenvoimakkuutta vasta asetettuasi AVENTHO Y -kuulokkeet päähäsi.
- Kun puhut normaalisti käyttäessäsi AVENTHO Y -kuulokkeita, sinun tulee kuulla oma äänesi.
- Jos sinulla on tinnitus, vähennä äänenvoimakkuutta. Ota tarvittaessa yhteyttä lääkäriin.
- Liian suuri äänenvoimakkuus voi vahingoittaa kuuloa erityisesti liian pitkien kuunteluaikojen yhteydessä.
- Muista äänenvoimakkuuden osalta seuraava nyrkkisääntö: mitä suurempi äänenvoimakkuus, sitä lyhyempi kuunteluaika.

Havaintokyvyn heikkeneminen

AVENTHO Y -kuulokkeiden käyttö heikentää havaintokykyä huomattavasti. AVENTHO Y -kuulokkeiden käyttöön liikenteessä liittyy suuri vaaran riski. Kuulokkeiden käyttö ei saa missään tapauksessa vaikuttaa käyttäjän kuuloon niin, että liikenneturvallisuus vaarantuu.

- Älä käytä AVENTHO Y -kuulokkeita mahdollisesti vaarallisten koneiden ja työlaitteiden toiminta-alueella.
- Vältä AVENTHO Y -kuulokkeiden käyttöä tilanteissa, joissa kuulokyky ei saa olla heikentynyt. Tällaisia tilanteita ovat tieliikenne, rautatietasoristeysten ylitykset tai työmaat.

Nesteiden aiheuttama vahingoittumisen vaara

AVENTHO Y -kuulokkeiden sisään päässyt vesi voi vahingoittaa kuulokkeita.

- Varmista, että AVENTHO Y -kuulokkeiden sisään ei pääse nesteitä (esimerkiksi puhdistettaessa).
- Älä käytä liuottimia sisältäviä tai hiovia puhdistusaineita.

Nielemisen vaara

- Pidä pienet osat, kuten tuotteen ja pakkauksen osat sekä lisävarusteet, poissa lasten ja lemmikkieläinten ulottuvilta. Nieleminen aiheuttaa tukehtumisvaaran!

Virransyöttö

- Käytä lataamiseen ja kannettavaan tietokoneeseen liittämiseen vain mukana toimitettua johtoa.
- Laturin tehon on oltava vähintään radiolaitteen vaatiman 0,1 watin pienimmän tehon ja enintään suurimman latausnopeuden vaatiman 5 watin enimmäistehon välillä.

Akkujen käyttö

Kuumuuden, veden ja mekaanisen kuormituksen aiheuttama vaara

Liian korkea lämpötila, vesi tai liian suuri mekaaninen kuormitus voi aiheuttaa räjähdysvaaran tai kuumenemisen, tulipalon, savun tai kaasun muodostumisen vaaran. Seurauksena voi olla vamma tai akun peruuttamaton vaurioituminen.

- Älä altista akkua liialliselle kuumuudelle, tulelle tai äärimmäisen alhaiselle ilmanpaineelle. Tämä voi aiheuttaa räjähdysvaaran tai tulipalon, savun tai kaasun muodostumisen vaaran.
- Älä altista akkua mekaaniselle kuormitukselle (esim. puristukselle). Tämä voi aiheuttaa pysyviä vaurioita akussa, räjähdyksen tai vammoja.
- Älä avaa runkoa äläkä pura akkua.
- Lataa akku integroidun C-tyypin USB-liitännän kautta, ja käytä lataukseen vain USB 2.0/3.0 -standardin mukaista 5 V:n virtalähdettä.

Ympäristöolosuhteet

- Älä altista AVENTHO Y -kuulokkeita sateelle, lumelle, nesteille tai kosteudelle.

TIETOJA TÄSTÄ KÄYTTÖOHJEESTA

Tässä käyttöohjeessa kuvataan tuotteen tärkeimmät toiminnot.
Tämän käyttöohjeen tiedot koskevat ohjelmistoa vakioasetuksia käytettäessä. Ohjelmistosta saattaa olla käytettävissä uudempi versio.

- Saat lisätietoja ohjelmistopäivityksestä luvusta ”beyerdynamic-sovellus”.

TOIMITUKSEN SISÄLTÖ

- AVENTHO Y -kuulokkeet
- Latausjohto / Audiojohto USB, tyyppi C
- Suljettava säilytyspussi
- Lyhyt käyttöopas
- Compliance Booklet

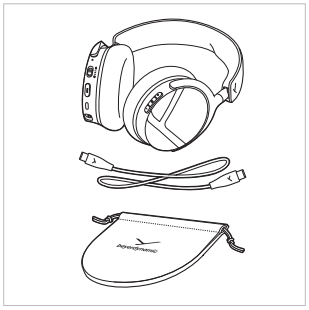

KÄYTTÖELEMENTIT

1. Tila-LED
2. Päälle-/pois päältä- ja Bluetooth®-liukukytkin
3. ANC-painike
4. USB-liitäntä
5. Mikrofoniliitäntä, 3,5 mm liitin valinnaiselle mikrofonille
6. Mikrofoni
7. Äänenvoimakkuus (+)
8. Monitoimipainike
9. Äänenvoimakkuus (-)

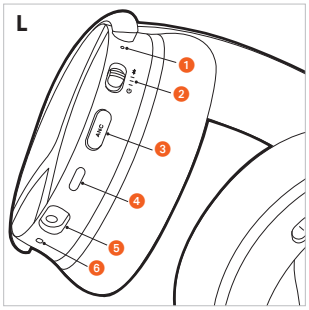

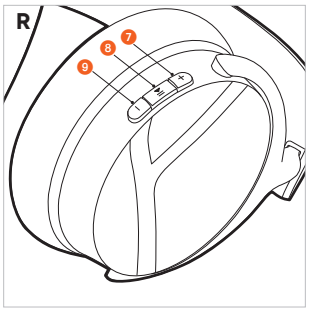

AKKUJEN LATAAMINEN

Suosittelemme lataamaan kuulokkeisiin integroidun akun ennen ensimmäistä käyttökertaa. Käytä lataamiseen ainoastaan kuulokkeiden mukana toimitettua USB-johtoa.

- Liitä AVENTHO Y -kuulokkeet USB-latausjohdolla USB-standardin mukaiseen jännitettä johtavaan USB-liitäntään (esimerkiksi USB-verkkolaitteeseen).
- Tila-LED näyttää lataustilan.

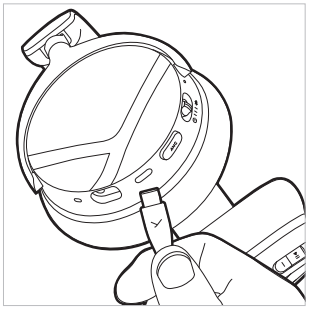

Litiumioniakkujen käyttöikää koskevia huomautuksia

- Irrota USB-johto latauslaitteesta ja tuotteesta, kun akut on ladattu täyteen.
- **VAROITUS!** Korkeat lämpötilat, erityisesti lataustilan ollessa korkea, voivat aiheuttaa pysyviä vaurioita.
- Jos akkua ei käytetä pitkään aikaan tai sitä säilytetään pitkään, akku on suositeltavaa ladata noin 50 prosenttiin ja säilyttää korkeintaan 20 °C:n lämpötilassa.
- Kytke AVENTHO Y -kuulokkeiden virta pois päältä käytön jälkeen.

Lataustilan näyttäminen

Tila-LED ilmaisee AVENTHO Y -kuulokkeiden lataustilan latauksen aikana.

Lataustila	Lataustilan näyttö
0–30 %	Vilkkuu punaisena
31–70 %	Vilkkuu keltaisena
71–99 %	Vilkkuu vihreänä
100 %(akku täyteen ladattu)	Palaa vihreänä

BEYERDYNAMIC-SOVELLUKSEN LATAAMINEN

beyerdynamic-sovelluksen avulla voit ohjata AVENTHO Y -kuulokkeitasi yksilöllisesti.

Ennen AVENTHO Y -kuulokkeiden ensimmäistä käyttökertaa:

- Lataa beyerdynamic-sovellus App Storesta (iOS-laitteille) tai Google Play -kaupasta (Android-laitteille).



- beyerdynamic-sovelluksella voit määrittää käyttäjäkohtaisia käyttöasetuksia ja tehdä ohjelmistopäivityksiä.
- Nämä asetukset tallentuvat AVENTHO Y -kuulokkeisiin, joten ne ovat käytettävissä jokaisessa toistolaitteessa, johon AVENTHO Y -kuulokkeet on yhdistetty.
- Huomaa, että lisätoiminnot ovat käytettävissä vain beyerdynamic-sovelluksen avulla.

YHTEENSOPIVUUS TOISTOLAITTEIDEN KANSSA

AVENTHO Y on yhteensopiva seuraavia profiileja tukevien Bluetooth®-toistolaitteiden kanssa:

- A2DP (äänen siirrolle)
- HFP (puheluille ja puheohjaukselle)
- AVRCP (ohjaussignaalien siirrolle)

TUETUT ÄÄNIKOODEKIT

A2DP-profiilissa AVENTHO Y tukee SBC-, AAC- ja LDAC äänikoodekkeja.

Äänen siirtoon voidaan käyttää ainoastaan toistolaitteessa olevia koodekkeja.

Toistolaite ja AVENTHO Y käyttävät sopivinta käytettävissä olevaa koodekkia automaattisesti seuraavassa järjestyksessä:

1. SBC
2. AAC
3. LDAC

Useimmat toistolaitteet eivät näytä, mikä koodekki on käytössä.

KÄYTTÖ

Laitteeseen yhdistäminen Bluetooth®-yhteyden avulla

Ennen AVENTHO Y -kuulokkeiden käyttämistä kuulokkeet on yhdistettävä matkapuhelimeen tai johonkin toiseen Bluetooth®-laitteeseen. Yhdistämistapa voi vaihdella laitekohtaisesti.

- Noudata sen laitteen käyttöohjetta, johon haluat yhdistää AVENTHO Y -kuulokkeet.

Yhdistäminen

1. Kun AVENTHO Y -kuulokkeita ei vielä ole yhdistetty, ne ovat automaattisesti yhdistämistilassa, kun virta kytketään päälle.

   Jos AVENTHO Y -kuulokkeet on jo yhdistetty, työnnä päälle-/pois päältä -liukukytkintä ylös ja pidä sitä siellä sekunnin ajan AVENTHO Y -kuulokkeiden virran ollessa päällä.

   Kun AVENTHO Y -kuulokkeet ovat yhdistämistilassa, tila-LED vilkkuu vuorotellen sinisenä ja punaisena.

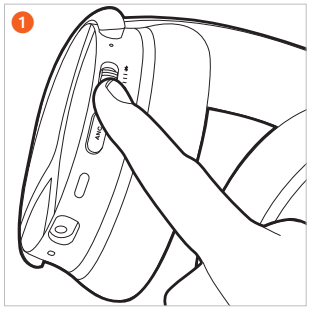

2. Valitse toistolaitteen käytettävissä olevien laitteiden luettelosta ”AVENTHO Y”.

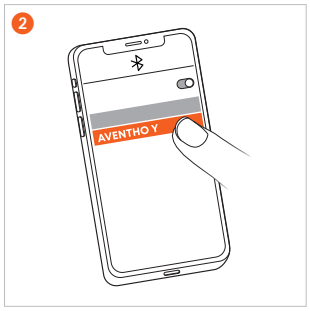

Monipisteyhteyden käyttö

AVENTHO Y -kuulokkeet voi yhdistää Bluetooth®-yhteyden avulla enintään kahdeksaan laitteeseen. Samanaikaisesti voi enintään kahteen laitteeseen olla aktiivinen yhteys. Tämä mahdollistaa musiikin toiston ja puhelimen käytön samaan aikaan. Puhelut asetetaan musiikin toistoon nähden etusijalle, joten puhelun saapuessa musiikin toisto keskeytetään.

Toistolaitteiden (TL) käytön prioriteettiluettelo on seuraava:

Priori-teetti	Profiili	Toistolaite (TL)
1	HFP (puhelut)	TL 1 (ensimmäinen yhdistetty laite)
2	HFP (puhelut)	TL 2 (toinen yhdistetty laite)
3	A2DP (musiikin toisto)	TL 1 (ensimmäinen yhdistetty laite)
4	A2DP (musiikin toisto)	TL 2 (toinen yhdistetty laite)

Monipisteyhteyden muodostaminen

- Yhdistä AVENTHO Y -kuulokkeet ensimmäiseen laitteeseen (katso kohta ”Yhdistäminen”).
- Poista ensimmäisen laitteen Bluetooth®-yhteys käytöstä.
- Katkaise AVENTHO Y -kuulokkeiden virta.
- Siirry yhdistämistilaan vetämällä virtakytkintä 2 ylös ja pitämällä sitä siellä sekunnin ajan (tila-LED 1 vilkkuu vuorotellen sinisenä ja punaisena).
- Yhdistä AVENTHO Y -kuulokkeet toiseen laitteeseen (katso kohta ”Yhdistäminen”).
- Ota AVENTHO Y -kuulokkeisiin automaattisesti yhteyden muodostavan ensimmäisen laitteen Bluetooth®-yhteys uudelleen käyttöön.
- Kun kumpikin laite on yhdistetty AVENTHO Y -kuulokkeisiin, AVENTHO Y -kuulokkeet yhdistävät automaattisesti kumpaankin laitteeseen aina, kun kuulokkeisiin kytketään virta.

Monipisteyhteyden käyttäminen

Median toisto aktiivinen/ puheluun vastaaminen	Napauta monitoimipainiketta lyhyesti kerran (●)
Puhelun katkaiseminen/ median toiston aloittaminen uudelleen	Napauta monitoimipainiketta lyhyesti kerran (●)

Yhdistettyjen laitteiden luettelon poistaminen

- Vedä virtakytkintä ylös ja pidä sitä siellä 10 sekunnin (▬) ajan.
  Yhdistettyjen laitteiden luettelo poistetaan ja AVENTHO Y siirtyy yhdistämistilaan. Tila-LED vilkkuu vuorotellen punaisena ja sinisenä.

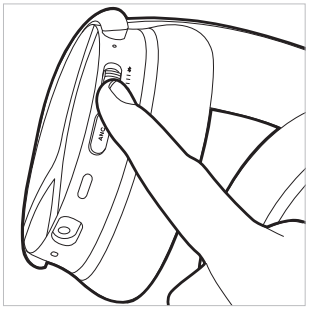

Kuulokkeiden virran kytkeminen päälle ja pois

- **Virran kytkeminen päälle**
  Vedä virtakytkin keskiasentoon. Tila-LED palaa kaksi sekuntia (▬) punaisena ja sammuu sitten.
  Kulloinenkin lataus-tila näytetään.
- **Virran kytkeminen pois päältä**
  Vedä virtakytkin alas.
  Tila-LED palaa kaksi sekuntia (▬) punaisena ja sammuu sitten.

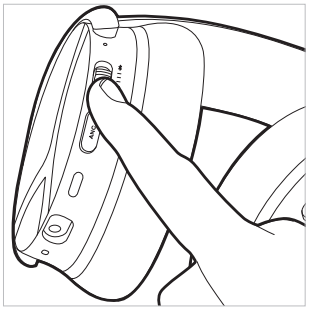

AVENTHO Y -kuulokkeita voi käyttää niiden mukana toimitetulla USB-C-johdolla tietokoneeseen yhdistettynä sekä virran ollessa päälle kytkettynä että virran ollessa pois päältä.

Vastamelutoiminnon (ANC) ja läpikuuluvuustilan välillä vaihtaminen

ANC-painikkeen avulla voit vaihtaa vastamelutoiminnon (ANC), läpikuulumistilan ja OFF-tilan välillä.
AVENTHO Y -kuulokkeet ovat toimitettaessa OFF-tilassa.

- Jos painat ANC-painiketta vain kerran (●), otetaan vuorollaan käyttöön ANC-tila, läpikuulumistila ja sen jälkeen taas ANC OFF-tila.
- Jos painat ANC-painiketta kaksi kertaa (● ●), otetaan vuorollaan käyttöön läpikuulumistila, ANC-tila ja sen jälkeen taas ANC OFF-tila.

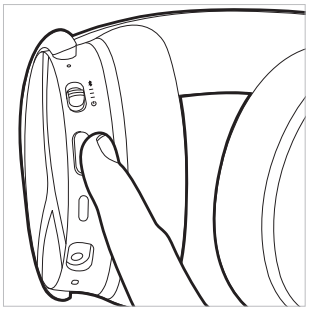

Voit säätää vastamelutoiminnon (ANC) ja läpikuuluvuustilan asetuksia beyerdynamic-sovelluksessa.

Median toisto

Huomaa, että jäljempänä kuvatut toiminnot riippuvat käytetystä toistolaitteesta ja soitinohjelmasta, eivätkä ne välttämättä ole käytettävissä.

Toiston käynnistäminen/ keskeyttäminen

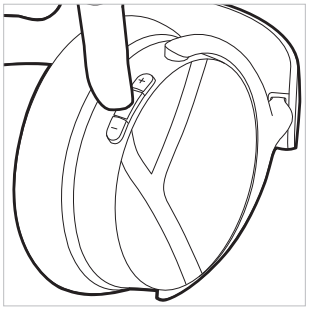

- Paina monitoimipainiketta kerran (●).

Seuraava kappale

- Paina monitoimipainiketta kaksi kertaa (● ●).

Edellinen kappale

- Paina monitoimipainiketta kolme kertaa (● ● ●).

Puheohjauksen ottaminen käyttöön

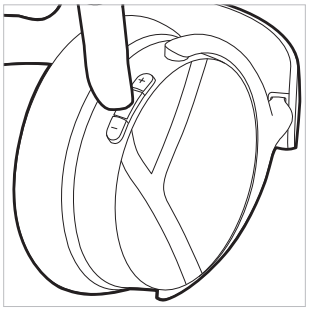

- Kun Bluetooth®-yhteys on muodostettu, pidä monitoimipainiketta painettuna kaksi sekuntia (▬). Voit ottaa älypuhelimeen asennetun puheohjauksen käyttöön tai poistaa sen käytöstä. Jotkin Android-puhelimet eivät tue tätä toimintoa.

Äänenvoimakkuuden säätäminen

Äänenvoimakkuuden suurentaminen

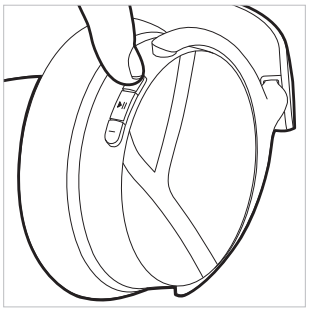

- **Suurenna** äänenvoimakkuutta painamalla **Plus-painiketta (+)**. Suurenna äänenvoimakkuutta yksi askel painamalla kerran (●). Suurenna äänenvoimakkuutta jatkuvasti enimmäis-voimakkuuteen asti pitämällä **Plus-painiketta (+)** (▬) painettuna.

Äänenvoimakkuuden pienentäminen

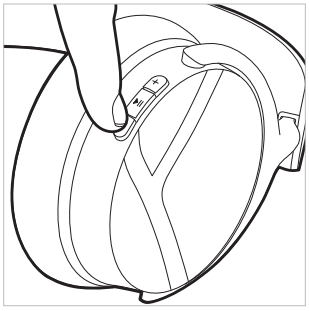

- **Pienennä** äänenvoimakkuutta painamalla **Miinus-painiketta (-)**. Pienennä äänenvoimakkuutta yksi askel painamalla kerran (●). Pienennä äänenvoimakkuutta jatkuvasti pienimpään voimakkuuteen asti pitämällä **Miinus-painiketta (-)** (▬) painettuna.

Puhelintoiminnot

Puheluun vastaaminen/ puhelun lopettaminen

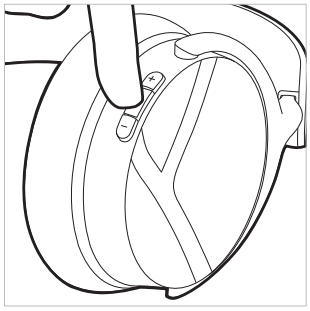

- Paina monitoimipainiketta kerran (●).

Soitetun puhelun keskeyttäminen

- Paina monitoimipainiketta kerran (●).

Puhelun hylkääminen

- Paina monitoimipainiketta kerran pitkään (▬)

Toiseen puheluun vastaaminen ja aktiivisen puhelun lopettaminen

- Paina monitoimipainiketta kaksi kertaa (● ●).

Toisen puhelun hylkääminen

- Paina monitoimipainiketta kolme kertaa (● ● ●).

Puheluita ei ole käynnissä	Käyttö
Puheluun vastaaminen	▶ Paina monitoimi-painiketta kerran (●)
Puhelun hylkääminen	▶ Paina monitoimi-painiketta kerran pitkään (▬)
Puhelun lopettaminen	▶ Paina monitoimi-painiketta kerran (●)

Puhelu on jo käynnissä	Käyttö
Toisen saapuvan puhelun hylkääminen	▶ Paina monitoimi-painiketta kolme kertaa (● ● ●)
Toiseen saapuvaan puheluun vastaaminen ja aktiivisen puhelun lopettaminen	▶ Paina monitoimi-painiketta kaksi kertaa (● ●)

Tehdasasetusten palauttaminen

Kaikki henkilökohtaiset tiedot poistetaan tehdasasetusten palauttamisen yhteydessä!

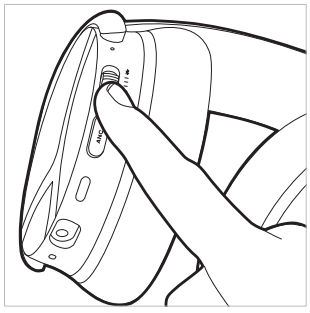

- Veda virtakytkin viisi kertaa (● ● ● ● ●) nopeasti ylös.
  Tila-LED vilkkuu kolme kertaa violettina.
  Kun tehdasasetukset on palautettu, AVENTHO Y -kuulokkeiden virta kytkeytyy automaattisesti päälle ja kuulokkeet siirtyvät yhdistämistilaan.

Ohjaustoiminnot

Jos muuta ei ole ilmoitettu, seuraavat ohjeet koskevat kuulokkeita, joiden virta on kytketty päälle.

Toiminto	Ohjaus kuulokkeesta
Kytkeminen päälle	▶ Vedä virtakytkin keskiasentoon.
Kytkeminen pois päältä	▶ Vedä virtakytkin alas.
Yhdistämistila	▶ Vedä virtakytkintä ylös ja pidä sitä siellä noin 1 sekunnin (●) ajan.
Yhdistettyjen laitteiden luettelon poistaminen	▶ Vedä virtakytkintä ylös ja pidä sitä siellä 10 sekunnin (▬) ajan.
Tehdasasetusten palauttaminen	▶ Veda virtakytkin viisi kertaa (●●●●●) nopeasti ylös.
Akun tilan tarkistaminen	▶ Akun tila näytetään, kun kytket AVENTHO Y -kuulokkeet päälle.
Läpikuulumistilan ottaminen käyttöön	▶ Paina tilasta riippuen ANC-painiketta kerran (●) tai kaksi kertaa (●●).
ANC-tilan ottaminen käyttöön	▶ Paina tilasta riippuen ANC-painiketta kerran (●) tai kaksi kertaa (●●).
Käynnistä/tauko	▶ Paina monitoimipainiketta kerran (●).
Äänenvoimakkuuden lisääminen	▶ Pidä Plus-painiketta (+) painettuna.
Äänenvoimakkuuden vähentäminen	▶ Pidä Miinus-painiketta (-) painettuna.
Seuraava kappale	▶ Paina monitoimipainiketta kaksi kertaa (●●).
Edellinen kappale	▶ Paina monitoimipainiketta kolme kertaa (●●●).
Puheluun vastaaminen/ puhelun lopettaminen	▶ Paina monitoimipainiketta kerran (●).
Soitetun puhelun keskeyttäminen	▶ Paina monitoimipainiketta kerran (●).
Puhelun hylkääminen	▶ Paina monitoimipainiketta kerran pitkään (▬).
Toiseen saapuvaan puheluun vastaaminen ja aktiivisen puhelun lopettaminen	▶ Paina monitoimipainiketta kerran (●).
Toisen puhelun hylkääminen	▶ Paina monitoimipainiketta kolme kertaa (●●●).
Puheohjauksen ottaminen käyttöön	▶ Pidä monitoimipainiketta painettuna kaksi sekuntia (▬).

Kuulokkeiden LED-merkkivalojen yleiskuvaus

Toiminto	LED-merkkivalo
Varoitus akun alhaisesta lataustilasta	▶ LED vilkkuu kolme kertaa punaisena
Lataus USB:n kautta 0–30 %	▶ LED vilkkuu punaisena
Lataus USB:n kautta 31–70 %	▶ LED vilkkuu keltaisena
Lataus USB:n kautta 71–99 %	▶ LED vilkkuu vihreänä
Lataus USB:n kautta 100 %	▶ LED palaa vihreänä
Bluetooth®-yhteys havaittu	▶ LED vilkkuu sinisenä ja punaisena
Bluetooth®-yhteys aktiivinen	▶ LED vilkkuu hitaasti sinisenä seitsemän sekunnin välein
Yhdistettyjen laitteiden luettelon poistaminen	▶ LED vilkkuu sinisenä ja punaisena
Tehdasasetusten palauttaminen	▶ LED vilkkuu kolme kertaa violettina

USB-C-johdon liittäminen

Kuulokkeiden mukana toimitetaan USB-C-kaapeli. Sitä voi käyttää sekä lataus- että audiojohtona.

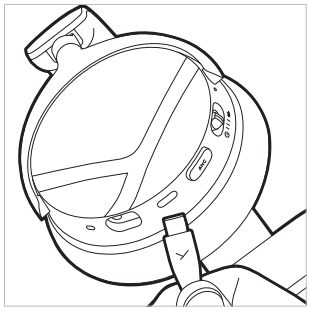

- ▶ Kytke johdon toinen pää kuulokkeen rungon USB-C-liitäntään, kun haluat käyttää AVENTHO Y -kuulokkeita ilman Bluetooth®-yhteyttä.
- ▶ Kytke AVENTHO Y -kuulokkeiden virta päälle. Huomaa, että tässä käyttötavassa käytetään akuista saatavaa virtaa.
- ▶ Voit edelleen ohjata median toistoa, aktiivista melunvaimennusta, puheluja ja äänenvoimakkuutta AVENTHO Y -kuulokkeiden kautta.

Puhdistus

- ▶ Kuulokkeiden kuppien ja sangan pehmusteet on hygienian vuoksi puhdistettava ajoittain pehmeällä, vedellä kostutetulla liinalla. Varmista, että **vettä ei pääse** kuulokkeiden kuppeihin tai äänenmuuntimeen.
- ▶ **Älä** käytä liuottimia, hiovia puhdistusaineita tai alkoholia sisältäviä tai happamia puhdistusaineita, sillä ne voivat vahingoittaa pintoja.

- Älä **missään tapauksessa** puhdista kuulokkeita **pölynimurilla**, sillä tällöin kuulokkeet saattavat vahingoittua korjauskelvottomiksi.
- Koska kuppien pehmusteet kuluvat käytössä, ne on vaihdettava aika ajoin. Pehmusteet on helppo vaihtaa itse.
- Jos muita komponentteja on vaihdettava, ota yhteys beyerdynamic-jälleenmyyjääsi.

Kuppien pehmusteiden vaihto

AVENTHO Y -kuulokkeissa on Smart Ear Pad Design -pehmusteet. Se tarkoittaa, että pehmusteissa on magneettikiinnitys, mikä tekee niiden kuulokkeiden rungosta irrottamisesta ja takaisin paikoilleen asettamisesta helppoa.

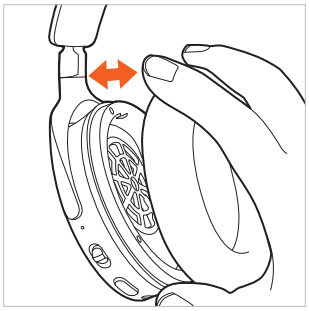

1. Kuulokkeiden oikean kupin pehmusteen alla on säilytyspaikka lisävarusteena saatavalle donglelle.

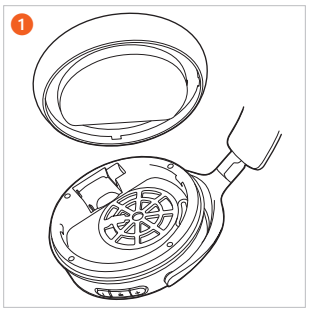

2. Kuulokkeiden vasemman kupin pehmusteiden alla on paristokotelo.



Akun vaihtaminen

- Irrota kuulokkeiden **vasemman** kupin pehmuste.

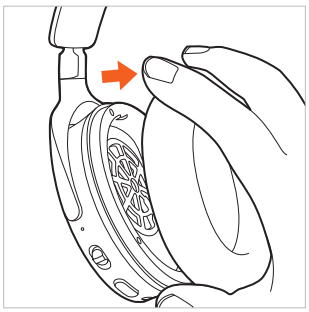

- Avaa paristokotelo ja vedä akku nauhasta varovasti pois paristokotelosta.

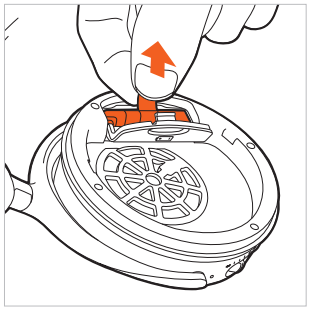

- Avaa pistoliitäntä. Vedä tällöin ainoastaan liittimistä. Älä vedä johdoista.

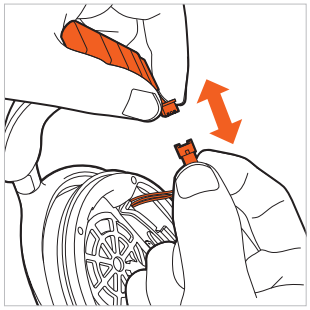

- Yhdistä uusi akku (pistoketta ei voi liittää väärin).

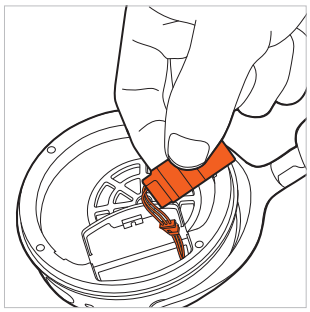

- Aseta akku kuvan mukaisesti paristokoteloon.

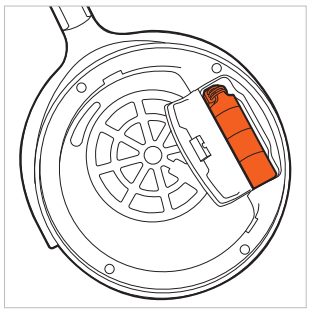

- Sulje paristokotelo. Aseta pehmuste takaisin kuulokkeiden vasempaan kuppiin

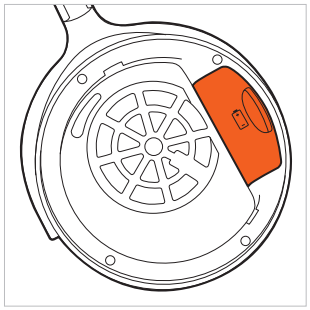

ONGELMAN MÄÄRITYS

Ongelma	Syy	Ratkaisu
AVENTHO Y -kuulokkeet eivät kytkeydy päälle	▶ Akku on tyhjä tai sen varaustila on alhainen.	▶ Lataa akku.
Ääntä ei kuulu	▶ Bluetooth®-yhteyttä ei ole	▶ Yhdistä AVENTHO Y -kuulokkeet toistolaitteeseen.
AVENTHO Y -kuulokkeet eivät näy toistolaitteessa käytettävissä olevien Bluetooth®-laitteiden luettelossa	▶ AVENTHO Y -kuulokkeita ei ole kytketty päälle. ▶ AVENTHO Y -kuulokkeet eivät ole yhdistämis-tilassa. ▶ Toiseen toisto-laitteeseen on jo muodostettu Bluetooth®-yhteys.	▶ Kytke AVENTHO Y -kuulokkeiden virta päälle. ▶ Aseta AVENTHO Y -kuulokkeet yhdistämistilaan. ▶ Katkaise Bluetooth®-yhteys toiseen toistolaitteeseen ja yhdistä AVENTHO Y -kuulokkeet haluamaasi laitteeseen.
Toiston äänenvoimakkuus on hiljainen, vaikka AVENTHO Y -kuulokkeiden äänenvoimakkuus on säädetty maksimiin	▶ Syötetty äänisignaali on liian hiljainen.	▶ Suurenna toistolaitteen äänen voimakkuutta.
Ääni on terävä ja bassotoisto on liian heikko	▶ Pehmusteet eivät tiivistä riittävän hyvin.	▶ Säädä kuulokkeiden sanka siten, että kuppien pehmusteet tiivistävät mahdollisimman hyvin.
Kantama on liian lyhyt tai yhteys katkeilee	▶ Toisten laitteiden kanssa esiintyy häiriötä.	▶ Siirry kauemmaksi WLAN-reitittimis-tä ja mikroaalto-uuneista. ▶ Varmista, ettei kehosi ole toistolaitteen ja AVENTHO Y -kuulokkeiden välissä. ▶ Käytä toistolaitteessa jotain muuta koodekkia.

DONGLEN JA MIKROFONIN SISÄLTÄVÄ LISÄVARUSTEPAKETTI

Kuulokkeisiin on lisävarusteena saatavana pelaamista varten tarkoitettu sankamikrofonin ja Low Latency -donglen sisältävä paketti:

- Kiinnitettävä mikrofoni, jossa on 3,5 mm pistoke
- Dongle (tukee LE-ääntä ja puheluita)

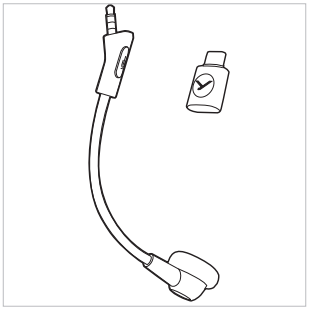

Mikrofonin liittäminen

- Yhdistä lisävarusteena saatava mikrofoni AVENTHO Y -kuulokkeiden pistokeliitäntään. Huomaa pistokkeen sijainti. Mikrofoni aktivoidaan oletusasetuksen mukaan heti, kun se kytketään AVENTHO Y -kuulokkeisiin.

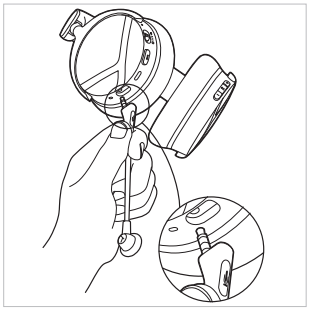

Mykistäminen

- **Mykistä**
  Ota mykistys käyttöön painamalla mikrofonipainiketta kerran (●). Kun mikrofoni on mykistetty, sen LED palaa punaisena.
- **Mykistyksen poistaminen**
  Poista mykistys käytöstä painamalla mikrofonipainiketta kerran (●) uudelleen.

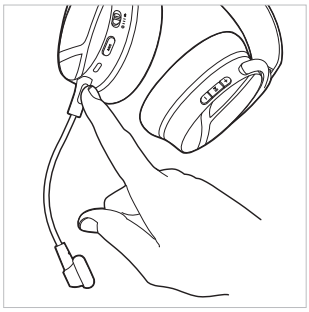

Dongle-yhteys

- Liitä dongle tietokoneeseesi. Painikkeen LED-valo palaa vähän aikaa sinisenä.
- Jos yhteysluetteloa ei ole, dongle siirtyy automaattisesti etsintätilaan. Voit vaihtoehtoisesti pitää donglen monitoimipainiketta painettuna kolme sekuntia (▬). Muodosta yhteys pitämällä **päälle kytkettyjä** AVENTHO Y -kuulokkeita donglen lähellä. Dongle siirtyy valmiustilaan kahden minuutin etsintäajan kuluttua.
- Jos yhteysluettelo on jo olemassa, yhdistä dongle uudelleen AVENTHO Y -kuulokkeisiin painamalla donglen monitoimipainiketta.
- Kun AVENTHO Y -kuulokkeisiin on muodostettu yhteys, donglen LED-merkkivalo vilkkuu hitaasti sinisenä.

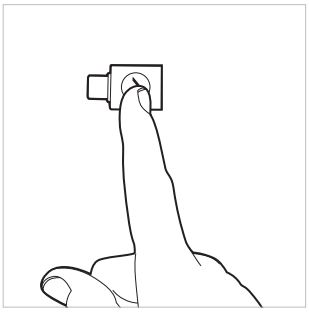

APUA ONGELMATILANTEISIIN / UKK

Vastauksia yleisimpiin ongelmiin ja kysymyksiin löydät seuraavasta Internet-osoitteesta:
https://www.beyerdynamic.com/faq

TUOTTEEN REKISTERÖINTI

Voit rekisteröidä AVENTHO Y -kuulokkeet syöttämällä niiden sarjanumeron Internet-osoitteessa **https://www.beyerdynamic.com/service**.

HÄVITTÄMINEN

- Tämä symboli tuotteessa, käyttöohjeessa tai pakkauksessa tarkoittaa, että sähkö- ja elektroniikkalaitteet on hävitettävä käyttöiän päättyessä erillään kotitalousjätteestä.



- Hävitä käytetty laite voimassa olevien määräysten mukaisesti.

Koskee vain myyntiä EU:n sisällä:

- Käytettyjen laitteiden, paristojen ja akkujen palauttamista varten on olemassa ilmaisia keräyspisteitä, tai ne voidaan palauttaa maksutta beyerdynamicille. Käytettävissä on mahdollisesti myös keräyspisteitä uudelleenkäyttöä varten. Keräyspisteiden osoitteet saat paikkakuntasi viranomaisilta.
- Elektronisia laitteita myyvät liikkeet ovat pääsääntöisesti velvoitettuja ottamaan vastaan vanhoja sähkö- ja elektroniikkalaitteita. Velvoite koskee myös etämyyntiä.

Akkujen hävittäminen

- Hävitä akut tai paristot käytön jälkeen voimassa olevien määräysten mukaisesti erillään tuotteesta. Niitä ei saa hävittää kotitalousjätteen mukana. Akkujen palauttaminen on maksutonta kuluttajalle/loppukäyttäjälle.
- Anna akkujen/paristojen tyhjentyä ennen hävittämistä.

EU-VAATIMUSTENMUKAISUUSVA-KUUTUS

beyerdynamic GmbH & Co. KG vakuuttaa, että radiotaajuuksista säteilyä käyttävä laite täyttää EU-direktiivin 2014/53/EU ja EU-direktiivin 2011/65/EU vaatimukset.

- EU/UK-vaatimustenmukaisuusvakuutuksen täydellinen teksti on saatavilla seuraavassa Internet-osoitteessa: **https://www.beyerdynamic.com/cod**

TEKNISET TIEDOT

AVENTHO Y -kuulokkeet

Bluetooth®-taajuusalue	2 400–2 480 MHz
Lähetysteho	≤ 10 dBm
Latauslämpötila-alue	0–+45 °C
Käyttölämpötila-alue	-10–+50 °C
Akun tyyppi: Litiumioniakku	3,7 Vdc, 650 mAh
Akun paino	12 g

AVENTHO Y Low Latency Dongle

Bluetooth®-taajuusalue	2 400–2 480 MHz
Lähetysteho	≤ 11 dBm
Käyttölämpötila-alue	-10–+50 °C

- Tarkempia teknisiä tietoja löydät Internet-osoitteesta **https://www.beyerdynamic.com**

TAKUUEHDOT

beyerdynamic myöntää alkuperäiselle beyerdynamic-tuotteelle rajoitetun takuun.

- Tarkat tiedot beyerdynamicin takuuehdoista löydät seuraavasta Internet-osoitteesta: **https://www.beyerdynamic.com/service/garantie**

TAVARAMERKIT

Bluetooth®-sanamerkki ja -logot ovat Bluetooth® SIG, Inc.:in omistamia rekisteröityjä tavaramerkkejä, ja beyerdynamic käyttää niitä lisenssillä. Kaikki muut tuotenimet ja kauppanimet ovat omistajiensa omaisuutta.

USB Type-A, USB Type-B ja USB Type-C ovat USB Implementers -yhtiön tavaramerkkejä.

NO

INNHOLD

SIKKERHETSINFORMASJON 93
Tiltenkt bruk 93
Justering av volumet 93
Skade på grunn av væske 93
Fare for svelging 93
Strømforsyning 93
Bruk av batteriet 93
Eksterne forhold 93

OM DENNE VEILEDNINGEN 94

LEVERINGSOMFANG 94

BETJENINGSELEMENTER 94

SLIK LADER DU BATTERIENE 94
Informasjon om levetiden til litiumionbatterier 94
Slik viser du ladenivået 94

SLIK LASTER DU NED BEYERDYNAMIC-APPEN 95

KOMPATIBILITET MED AVSPILLINGSENHETER 95

LYD-KODEKER SOM KAN BRUKES 95

BETJENING 95
Slik kobler du til en enhet via Bluetooth® 95
Slik oppretter du en sammenkobling 95
Flerpunktsmodus 96
Slik oppretter du en flerpunktsforbindelse 96
Slik bruker du flerpunktsmodus 96
Slik sletter du tilkoblingslisten 96
Slik slår du av og på hodetelefonen 96
Slik bytter du mellom støyreduksjon (ANC) og transparent modus 96
Slik spiller du av medier 97
Slik justerer du volumet 97
Telefonsamtaler 97
Slik tilbakestiller du til fabrikkinnstillingene 97
Oversikt over betjeningsfunksjonene 98
Oversikt over LED-indikasjonene på hodetelefonen 98
Slik kobler du til USB-C-kabelen 98
Rengjøring 98
Slik bytter du ut ørepolstringen 99
Slik skifter du batteri 99

PROBLEMLØSNING 100

PAKKE MED DONGLE OG MIKROFON (EKSTRAUTSTYR) 100
Slik kobler du til mikrofonen 100
Slik slår du av lyden 100
Dongleforbindelse 100

HJELP MED PROBLEMER / VANLIGE SPØRSMÅL 101

PRODUKTREGISTRERING 101

KASSERING 101
Slik kasserer du de oppladbare batteriene 101

EU-SAMSVARSERKLÆRING 101

TEKNISKE DATA 101
AVENTHO Y hodetelefon 101
AVENTHO Y Low Latency Dongle 101

GARANTIVILKÅR 101

VAREMERKER 101

beyerdynamic GmbH & Co. KG
Theresienstraße 8
74072 Heilbronn
Germany
www.beyerdynamic.com

Takk for at du har kjøpt AVENTHO Y trådløs over-ear hodetelefon fra beyerdynamic.
Ta deg tid til å lese denne informasjonen nøye før du bruker AVENTHO Y.

SIKKERHETSINFORMASJON

- Les hele denne veiledningen godt før du tar i bruk AVENTHO Y.
- Følg alle anvisninger som gis, særlig dem som gjelder sikker bruk av AVENTHO Y.
- Ikke bruk AVENTHO Y hvis den er defekt.

Tiltenkt bruk

- AVENTHO Y må ikke brukes på noen annen måte enn det som er beskrevet i denne produktveiledningen.
- beyerdynamic GmbH & Co. KG er ikke ansvarlig for skader på AVENTHO Y eller personskader som følge av uaktsom bruk, ikke forskriftsmessig bruk, feil bruk, eller bruk som ikke angitt av produsenten.
- beyerdynamic GmbH & Co. KG er ikke ansvarlig for skader på USB-enheter som ikke er i samsvar med USB-spesifikasjonene.
- beyerdynamic GmbH & Co. KG er ikke ansvarlig for skader som oppstår som følge av frakoblinger på grunn av tomme eller for gamle batterier eller overskridelse av Bluetooth®-overføringsrekkevidden.
- Overhold også de respektive landsspesifikke forskriftene før hodetelefonen tas i bruk.

Justering av volumet



Høyt volum og for lang lyttetid kan skade hørselen din permanent.

- Før du bruker AVENTHO Y, må du sette volumet på minimum.
- Vent med å øke volumet til etter at du har satt AVENTHO Y over ørene.
- Når du lytter og snakker med normalt stemmevolum, skal du fortsatt kunne høre din egen stemme mens du bruker AVENTHO Y.
- Reduser volumet hvis du lider av tinnitus. Rådfør deg med lege om nødvendig.
- For høyt volum kan skade hørselen, særlig ved for lang lyttetid.
- En tommelfingerregel er at jo høyere volum, desto kortere lyttetid.

Reduksjon av ekstern støy

AVENTHO Y hodetelefon reduserer ekstern støy betraktelig. Bruk av AVENTHO Y hodetelefon i veitrafikken innebærer høy risiko. Brukerens hørsel må ikke under noen omstendigheter svekkes i en slik grad at trafikksikkerheten settes i fare.

- AVENTHO Y må ikke brukes i nærheten av potensielt farlige maskiner og farlig utstyr.
- Unngå å bruke AVENTHO Y i situasjoner der hørselen din ikke må være nedsatt. Dette er ekstra viktig i trafikken, når du krysser jernbaneoverganger og på byggeplasser.

Skade på grunn av væske

Væske som trenger inn, kan skade AVENTHO Y.

- Pass på at det ikke trenger væske inn i AVENTHO Y (f.eks. ved rengjøring).
- Ikke bruk rengjøringsmidler som inneholder løsemidler, eller aggressive rengjøringsmidler.

Fare for svelging

- Hold små deler som produkt, emballasje og tilbehør unna barn og kjæledyr. Kvelningsfare ved svelging!

Strømforsyning

- Bruk bare kabelen som følger med, når du skal lade eller koble til en bærbar datamaskin.
- Laderen må ha en minimumseffekt på 0,1 watt, som kreves av radioanlegget, og en maksimumseffekt på 5 watt, som kreves for at den maksimale ladehastigheten skal nås.

Bruk av batteriet

Fare på grunn av varme, vann og mekanisk belastning

Det er fare for eksplosjon samt varme-, brann-, røyk- og gassutvikling ved for sterk varme, vann og for stor mekanisk belastning. Det kan føre til personskader og permanente skader på batteriet.

- Batteriet må ikke utsettes for sterk varme, ild eller ekstremt lavt lufttrykk. Det er fare for eksplosjon, brann, røyk- og gassutvikling.
- Batteriet må ikke utsettes for mekanisk belastning (f.eks. klemming). Dette kan føre til permanente skader på batteriet, eksplosjoner eller personskader.
- Ikke åpne huset, og ikke ta ut batteriet.
- For å lade batteriet via den integrerte USB-C-kontakten, må du utelukkende bruke en USB 2.0/3.0 5-volts strømadapter som samsvarer med gjeldende standarder.

Eksterne forhold

- Ikke utsett AVENTHO Y for regn, snø, væske eller fuktighet.

OM DENNE VEILEDNINGEN

Denne veiledningen beskriver de viktigste funksjonene til produktet.
Informasjonen i denne veiledningen er basert på standardinnstillingene for programvaren. Det kan hende at det finnes en nyere versjon.

- Du finner informasjon om programvareoppdatering under «beyerdynamic-appen».

LEVERINGSOMFANG

- AVENTHO Y hodetelefon
- USB-C-ladekabel/-lydkabel
- Pose med snøring
- Hurtigveiledning
- Samsvarshefte

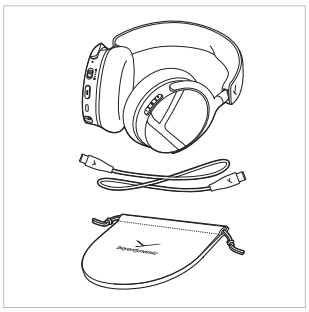

BETJENINGSELEMENTER

1. Status-LED
2. Av/på- og Bluetooth®-skyvebryter
3. ANC-tast
4. USB-tilkobling
5. Mikrofontilkobling, 3,5 mm jakkplugg for mikrofon (ekstrautstyr)
6. Mikrofon
7. Volum (+)
8. Multifunksjonstast
9. Volum (-)

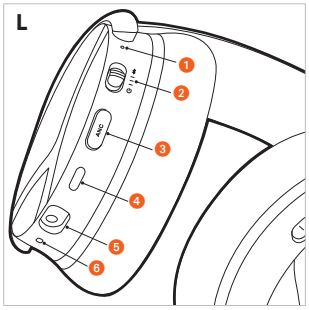

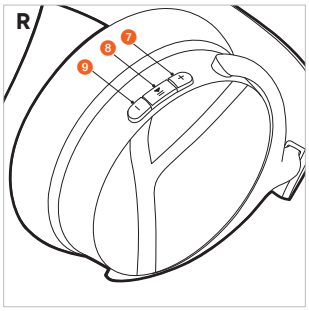

SLIK LADER DU BATTERIENE

Før du bruker AVENTHO Y for første gang, anbefaler vi at du fullader batteriet som er integrert i hodetelefonen. Bruk den medfølgende USB-kabelen til ladingen.

- Bruk USB-ladekabelen til å koble AVENTHO Y til en strømførende USB-tilkobling (f.eks. en USB-strømadapter).
- Status-LED-en viser ladestatusen.

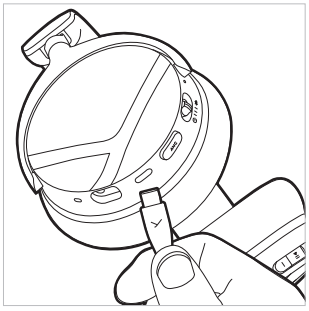

Informasjon om levetiden til litiumionbatterier

- Koble USB-kabelen fra laderen og produktet etter fullading.
- **OBS!** Høye temperaturer, spesielt ved høyt ladenivå, kan føre til permanente skader.
- Hvis batteriet ikke skal brukes på en stund, eller hvis det skal oppbevares over lengre tid, anbefales det at batteriet lades til ca. 50 % og oppbevares ved temperaturer på maks. 20 °C.
- Slå av AVENTHO Y etter bruk.

Slik viser du ladenivået

Ladeindikatoren viser ladenivået til AVENTHO Y under lading.

Ladenivå	Indikator
0 til 30 %	Blinker rødt
31 til 70 %	Blinker gult
71 til 99 %	Blinker grønt
100 % (fulladet batteri)	Lyser grønt

SLIK LASTER DU NED BEYERDYNAMIC-APPEN

Med beyerdynamic-appen kan du gjøre enda mer individuelle innstillinger for AVENTHO Y.

Før du bruker AVENTHO Y for første gang:

- Last ned beyerdynamic-appen fra App Store (for iOS-enheter) eller fra Google Play (for Android-enheter).



- Du kan bruke beyerdynamic-appen til brukerdefinerte driftsinnstillinger og til å oppdatere programvaren.
- Disse innstillingene lagres på AVENTHO Y, slik at du kan bruke dem på alle avspillingsenheter som er koblet til AVENTHO Y.
- Vær oppmerksom på at du bare får tilgang til tilleggsfunksjoner via beyerdynamic-appen.

KOMPATIBILITET MED AVSPILLINGSENHETER

AVENTHO Y er kompatibel med Bluetooth®-avspillingsenheter som kan brukes med følgende profiler:

- A2DP (for lydoverføring)
- HFP (for telefoni og stemmeassistent)
- AVRCP (til overføring av styresignaler)

LYD-KODEKER SOM KAN BRUKES

Innenfor A2DP-profilen kan AVENTHO Y brukes sammen med lyd-kodekene SBC, AAC, og LDAC.

Det er bare mulig å bruke kodeker som finnes i avspillingsenheten, til lydoverføring.

Avspillingsenheten og AVENTHO Y velger automatisk den beste kodeken som begge har tilgang til, i følgende rekkefølge:

1. SBC
2. AAC
3. LDAC

De fleste avspillingsenhetene viser ikke hvilken kodek de bruker.

BETJENING

Slik kobler du til en enhet via Bluetooth®

Før du kan bruke AVENTHO Y, må du koble den til en mobiltelefon eller en annen enhet med Bluetooth®. Fremgangsmåten for tilkobling kan variere fra enhet til enhet.

- Se bruksanvisningen til enheten du ønsker å koble til AVENTHO Y.

Slik oppretter du en sammenkobling

1. Hvis AVENTHO Y ikke er koblet sammen med en annen enhet ennå, går den automatisk til sammenkoblingsmodus når den slås på.

   Hvis AVENTHO Y allerede er koblet til en annen enhet, må du skyve av/på-bryteren oppover mens AVENTHO Y er slått på, og holde bryteren i denne stillingen i 1 sekund.

   Når AVENTHO Y er i sammenkoblingsmodus, blinker status-LED-en vekselvis blått og rødt.

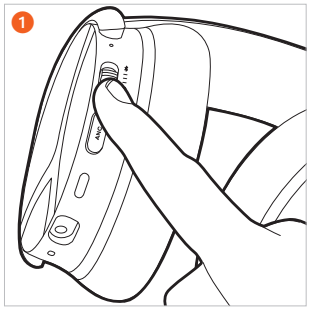

2. Velg «AVENTHO Y» fra tilkoblingslisten på avspillingsenheten.

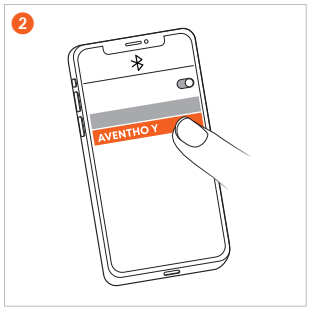

Flerpunktsmodus

AVENTHO Y kan kobles sammen med opptil åtte enheter med Bluetooth®. Du kan opprette en aktiv forbindelse til maksimalt to enheter samtidig. Du kan bare spille av musikk og bruke telefonfunksjoner på én enhet om gangen. Telefonsamtaler prioriteres høyere enn musikkavspilling. Det betyr at musikkavspillingen avbrytes ved en telefonsamtale.

Følgende prioriteringsliste gjelder for bruk av avspillingsenhetene:

Prioritet	Profil	Avspillingsenheter
1	HFP (telefoni)	Enhet 1 (enheten som ble koblet til først)
2	HFP (telefoni)	Enhet 2 (enheten som ble koblet til som nummer to)
3	A2DP (musikkavspilling)	Enhet 1 (enheten som ble koblet til først)
4	A2DP (musikkavspilling)	Enhet 2 (enheten som ble koblet til som nummer to)

Slik oppretter du en flerpunktsforbindelse

- Koble AVENTHO Y til den første enheten (se «Slik oppretter du en sammenkobling»).
- Deaktiver Bluetooth®-forbindelsen på den første enheten.
- Slå av AVENTHO Y.
- Skyv av/på-bryteren 2 oppover, og hold den i denne stillingen i 1 sekund for å starte sammenkoblingsmodus (status-LED-en 1 blinker vekselvis blått og rødt).
- Koble AVENTHO Y til den andre enheten (se «Slik oppretter du en sammenkobling»).
- Aktiver Bluetooth®-forbindelsen på den første enheten igjen. Enheten kobler seg automatisk til AVENTHO Y.
- Når begge enhetene er koblet sammen med AVENTHO Y, kobler AVENTHO Y seg automatisk til begge enhetene hver gang den slås på.

Slik bruker du flerpunktsmodus

Aktiv medieavspilling / ta imot en telefonsamtale	Trykk kort 1 gang på multifunksjonstasten (●)
Legge på / starte medieavspillingen igjen	Trykk kort 1 gang på multifunksjonstasten (●)

Slik sletter du tilkoblingslisten

- Skyv av/på-bryteren oppover, og hold den i denne stillingen i 10 sekunder (▬). Tilkoblingslisten slettes, og AVENTHO Y går til sammenkoblingsmodus. Status-LED-en blinker vekselvis rødt og blått.

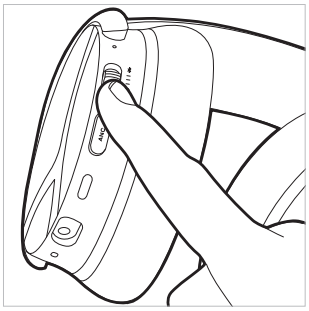

Slik slår du av og på hodetelefonen

- **Slå på**
  Skyv av/på-bryteren til midtstilling. Status-LED-en lyser rødt i 2 sekunder (▬) og slukkes.
  Du hører en talemelding med det aktuelle ladenivået.
- **Slå av**
  Skyv av/på-bryteren nedover. Status-LED-en lyser rødt i 2 sekunder (▬) og slukkes.

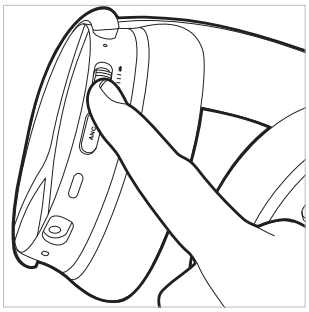

Med den medfølgende USB-C-kabelen kan AVENTHO Y brukes på PC-en både mens den er slått på, og mens den er slått av.

Slik bytter du mellom støyreduksjon (ANC) og transparent modus

Bruk ACN-tasten til å bytte mellom støyreduksjon (ANC), transparent modus og OFF-modus.
AVENTHO Y leveres i OFF-modus.

- Når du trykker 1 gang på ANC-tasten (●), aktiveres ANC-modus den første gangen, deretter transparent modus og til slutt ANC OFF-modus igjen.
- Når du trykker 2 ganger på ANC-tasten (● ●), aktiveres transparent modus den første gangen, deretter ANC-modus og til slutt ANC OFF-modus igjen.

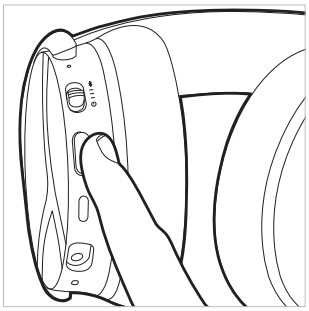

Du kan stille inn støyreduksjon (ANC) og transparent modus i beyerdynamic-appen.

Slik spiller du av medier

Vær oppmerksom på at funksjonene som er beskrevet nedenfor, er avhengige av avspillingsenheten og avspillingsprogramvaren som brukes, og eventuelt ikke er tilgjengelige.

Slik starter du avspillingen / setter den på pause

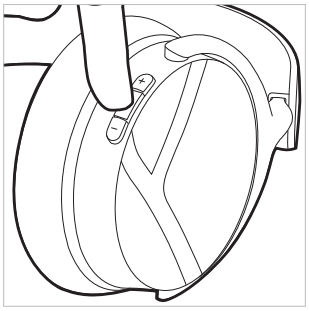

- Trykk 1 gang (●) på multifunksjonstasten.

Neste spor

- Trykk 2 ganger (● ●) på multifunksjonstasten.

Forrige spor

- Trykk 3 ganger (● ● ●) på multifunksjonstasten.

Slik aktiverer du stemmeassistenten

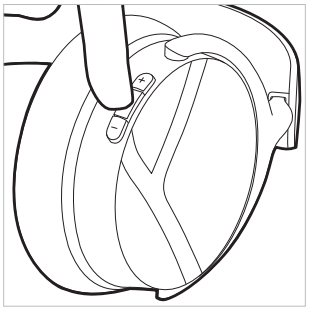

- Når hodetelefonen har en Bluetooth®-forbindelse trykker du på multifunksjonstasten og holder den inne i 2 sekunder (▬). Deretter kan du aktivere eller dekativere stemmeassistenten som er satt opp på smarttelefonen. Enkelte Android-telefoner er ikke kompatible med denne funksjonen.

Slik justerer du volumet

Slik øker du volumet

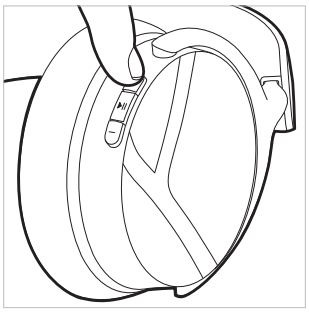

- Trykk på **plusstasten (+)** for å **øke** volumet. Trykk 1 gang (●) for å øke volumet ett trinn. Hold **plusstasten (+)** inne (▬) for å øke volumet gradvis opp til maksimum.

Slik senker du volumet



- Trykk på **minustasten (-)** for å **senke** volumet. Trykk 1 gang (●) for å senke volumet ett trinn. Hold **minustasten (-)** inne (▬) for å senke volumet gradvis ned til minimum.

Telefonsamtaler

Slik tar du imot et anrop / avslutter du en samtale

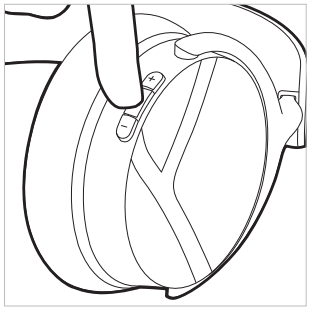

- Trykk 1 gang (●) på multifunksjonstasten.

Slik avbryter du et utgående anrop

- Trykk 1 gang (●) på multifunksjonstasten.

Slik avviser du et anrop

- Trykk lenge (▬) på multifunksjonstasten 1 gang

Slik tar du imot et nytt innkommende anrop, og avslutter den aktive samtalen

- Trykk 2 ganger (● ●) på multifunksjonstasten.

Slik avviser du det andre anropet

- Trykk 3 ganger (● ● ●) på multifunksjonstasten.

Ingen aktiv samtale	Betjening
Ta imot et innkommende anrop	▸ Trykk 1 gang på multifunksjonstasten (●)
Avvise et innkommende anrop	▸ Trykk lenge 1 gang på multifunksjonstasten (▬)
Avslutte en aktiv samtale	▸ Trykk 1 gang på multifunksjonstasten (●)

Aktiv samtale	Betjening
Avvise det andre innkommende anropet	▸ Trykk 3 ganger på multifunksjonstasten (● ● ●)
Ta imot et nytt innkommende anrop, og avslutte den aktive samtalen	▸ Trykk 2 ganger på multifunksjonstasten (● ●)

Slik tilbakestiller du til fabrikkinnstillingene

Når du tilbakestiller til fabrikkinnstillingene, slettes alle personlige data!

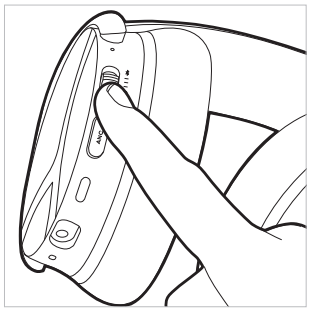

- Skyv av/på-bryteren raskt oppover 5 ganger (● ● ● ● ●). Status-LED-en blinker fiolett 3 ganger. Etter at du har gjenopprettet fabrikkinnstillingene, slår AVENTHO Y seg på automatisk og bytter til sammenkoblingsmodus.

Oversikt over betjeningsfunksjonene

Hvis det ikke er angitt noen annet, gjelder instruksjonene nedenfor når hodetelefonen er slått på.

Funksjon	Betjening på hodetelefonen
Slå på	▶ Skyv av/på-bryteren til midtstilling.
Slå av	▶ Skyv av/på-bryteren nedover.
Sammenkoblingsmodus	▶ Skyv av/på-bryteren oppover, og hold den i denne stillingen i 1 sekund (●).
Slette tilkoblingslisten	▶ Skyv av/på-bryteren oppover, og hold den i denne stillingen i 10 sekunder (▬).
Gjenopprette fabrikkingstillingene	▶ Skyv av/på-bryteren raskt oppover 5 ganger (●●●●●).
Kontrollere batterinivået	▶ Du hører en talemelding med batterinivået når du slår på AVENTHO Y.
Aktivere transparent modus	▶ Trykk 1 gang (●) eller 2 ganger (●●) på ANC-tasten avhengig av modus.
Aktivere ANC-modus	▶ Trykk 1 gang (●) eller 2 ganger (●●) på ANC-tasten avhengig av modus.
Start/pause	▶ Trykk 1 gang (●) på multifunksjonstasten.
Øke volumet	▶ Trykk på plusstasten (+), og hold den inne.
Senke volumet	▶ Trykk på minustasten (-), og hold den inne.
Neste spor	▶ Trykk 2 ganger (●●) på multifunksjonstasten.
Forrige spor	▶ Trykk 3 ganger (●●●) på multifunksjonstasten.
Ta imot et anrop / avslutte en samtale	▶ Trykk 1 gang (●) på multifunksjonstasten.
Avbryte et utgående anrop	▶ Trykk 1 gang (●) på multifunksjonstasten.
Avvise et anrop	▶ Trykk lenge (▬) på multifunksjonstasten 1 gang.
Ta imot et nytt innkommende anrop, og avslutte den aktive samtalen	▶ Trykk 1 gang (●) på multifunksjonstasten.
Avvise det andre anropet	▶ Trykk 3 ganger (●●●) på multifunksjonstasten.
Aktivere stemmeassistenten	▶ Trykk på multifunksjonstasten, og hold den inne i 2 sekunder (▬).

Oversikt over LED-indikasjonene på hodetelefonen

Handling	LED-indikasjon
Advarsel ved lavt batterinivå	▶ LED-en blinker rødt 3 ganger
Lader via USB, 0–30 %	▶ LED-en blinker rødt
Lader via USB, 31–70 %	▶ LED-en blinker gult
Lader via USB, 71–99 %	▶ LED-en blinker grønt
Lader via USB, 100 %	▶ LED-en lyser grønt
Bluetooth®-sammenkobling kan registreres	▶ LED-en blinker blått og rødt
Aktiv Bluetooth®-forbindelse	▶ LED-en blinker sakte blått med pauser på 7 sekunder
Slette tilkoblingslisten	▶ LED-en blinker blått og rødt
Tilbakestilling til fabrikkinnstillinger	▶ LED-en blinker fiolett 3 ganger

Slik kobler du til USB-C-kabelen

Det følger med en USB-C-kabel. Du kan både bruke den til lading og som lydkabel.

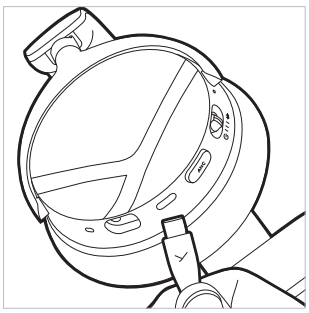

- Koble den ene enden av kabelen til USB-C-kontakten i huset på hodetelefonen hvis du vil bruke AVENTHO Y uten Bluetooth®.
- Slå på AVENTHO Y. Vær oppmerksom på at denne bruksmåten bruker strøm fra batteriet.
- Du kan fortsatt bruke AVENTHO Y til å styre medieavspilling, ANC, telefonsamtaler og volum.

Rengjøring

- Av hensyn til hygienen bør du av og til rengjøre øre- og hodepolstringen med en myk klut som er fuktet med vann. Pass på at det **ikke trenger vann** inn i ørekoppene eller i omformeren.
- **Ikke** bruk rengjøringsmidler som inneholder løsemidler, eller aggressive rengjøringsmidler. Du må heller ikke bruke alkohol- eller syrebaserte rengjøringsmidler Ellers kan overflaten få skader.
- Rengjør **aldri** med **støvsuger**. Ellers kan det oppstå permanente skader på hodetelefonen.

- Ørepolstringen er utsatt for naturlig slitasje. Derfor må den av og til byttes ut. Dette kan du gjøre selv.
- Hvis flere komponenter må byttes ut, kan du ta kontakt med en representant for beyerdynamic.

Slik bytter du ut ørepolstringen

AVENTHO Y har Smart Ear Pad Design. Det betyr at ørepolstringen har et magnetfeste, noe som gjør det enkelt å ta den av og bytte den ut.

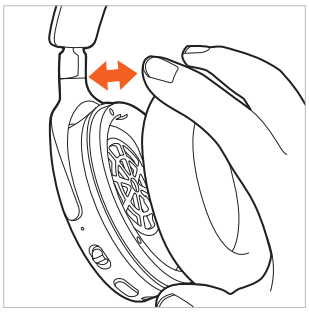

1. Når du tar ørepolstringen av det høyre huset, ser du et oppbevaringsrom for donglen (ekstrautstyr).

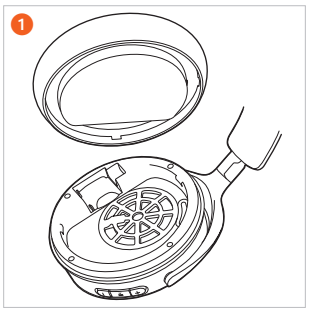

2. Når du tar ørepolstringen av det venstre huset, ser du batterirommet.



Slik skifter du batteri

- Ta av ørepolstringen av det **venstre** huset.

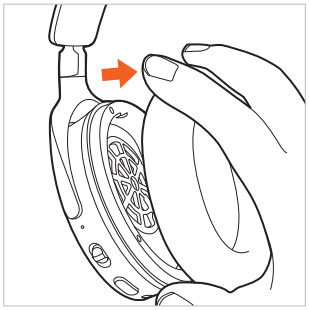

- Åpne batterirommet, ta tak i båndet, og trekk batteriet forsiktig ut av batterirommet.

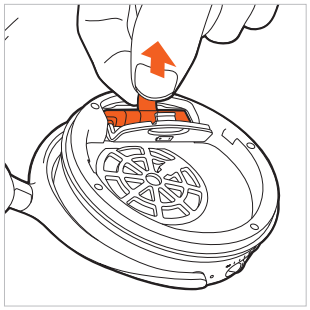

- Koble fra pluggforbindelsen. Bare trekk i kontaktdelene, ikke kablene.

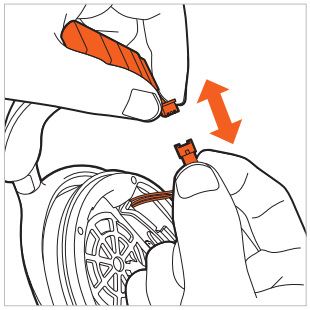

- Koble til det nye batteriet (støpselet har polaritetsvern).

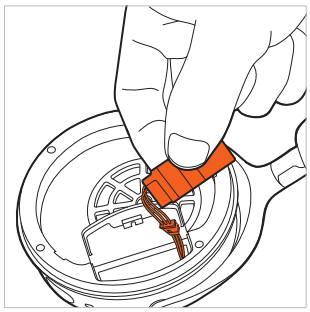

- Legg batteriet inn i batterirommet som vist på bildet.

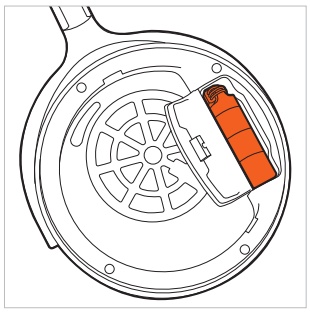

- Lukk batterirommet. Sett ørepolstringen på det venstre huset igjen

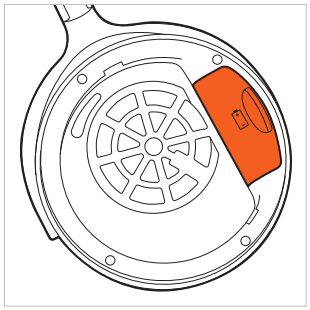

PROBLEMLØSNING

Problem	Årsak	Løsning
AVENTHO Y kan ikke slås på	▶ Batteriet er tomt eller har lite strøm.	▶ Lad batteriet.
Øretelefonen avgir ikke lyd	▶ Det er ingen Bluetooth®-forbindelse	▶ Koble AVENTHO Y til avspillingsenheten.
AVENTHO Y vises ikke blant de tilgjengelige Bluetooth®-enhetene for avspillingsenheten	▶ AVENTHO Y er slått av. ▶ AVENTHO Y er ikke i sammenkoblingsmodus. ▶ Det finnes allerede en Bluetooth®-tilkobling til en annen avspillingsenhet.	▶ Slå på AVENTHO Y. ▶ Sett AVENTHO Y i sammenkoblingsmodus. ▶ Koble fra Bluetooth®-forbindelsen til den andre avspillingsenheten, og koble AVENTHO Y til den ønskede enheten.
Avspillingen er for stille, selv om AVENTHO Y er stilt inn på maksimalt volum	▶ Lydsignalet som sendes til øretelefonen, er for lavt.	▶ Øk avspillingsvolumet på avspillingsenheten.
Lyden er skarp, og bassen er for svak	▶ Ørepolstringen sitter ikke tett nok.	▶ Juster hodebøylen slik at ørepolstringen tetter så godt som mulig.
Rekkevidden er for kort, eller forbindelsen brytes	▶ Andre enheter skaper forstyrrelser.	▶ Gå bort fra wifi-rutere og mikrobølgeovner. ▶ Pass på at kroppen din ikke befinner seg mellom avspillingsenheten og AVENTHO Y. ▶ Bruk en annen kodek på avspillingsenheten.

PAKKE MED DONGLE OG MIKROFON (EKSTRAUTSTYR)

Du kan kjøpe en pakke med svanehalsmikrofon og Low Latency Dongle for gaming som ekstrautstyr:

- innstikkbar mikrofon med 3,5 mm jakkplugg
- dongle (støtter LE Audio og anrop)

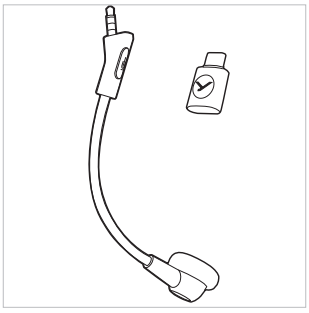

Slik kobler du til mikrofonen

- Koble mikrofonen (ekstrautstyr) til jakktilkoblingen på AVENTHO Y. Pass på at jakkpluggen står i riktig stilling. Mikrofonen er som standard aktivert med én gang den er koblet til AVENTHO Y.

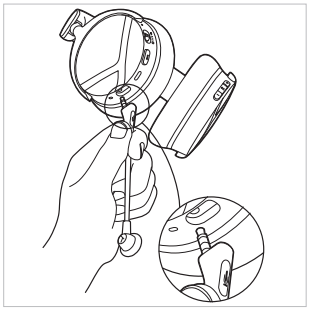

Slik slår du av lyden

- **Slå av lyden**
  Trykk 1 gang (●) på mikrofontasten for å slå av lyden. LED-en på mikrofonen lyser rødt når lyden er slått av.
- **Slå på lyden**
  Trykk 1 gang (●) på mikrofontasten igjen for å slå på lyden.

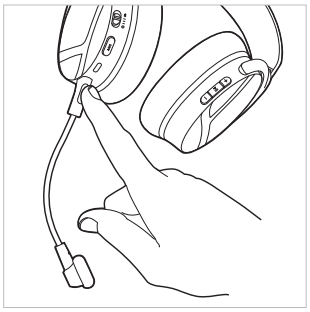

Dongleforbindelse

- Koble donglen til PC-en din.
  LED-en i tasten lyser kort blått.
- Hvis det ikke finnes noen tilkoblingsliste, bytter donglen automatisk til søkemodus. Du kan også holde multifunksjonstasten inne i 3 sekunder (▬). Pass på at AVENTHO Y er **slått på**, og hold den i nærheten av donglen for å opprette en forbindelse.
  Etter at søketiden på 2 minutter er omme, går donglen til standby-modus.
- Hvis det allerede finnes en tilkoblingsliste, trykker du på multifunksjonstasten på donglen for å koble den til AVENTHO Y på nytt.
- LED-en på donglen blinker sakte blått når den er koblet til AVENTHO Y.

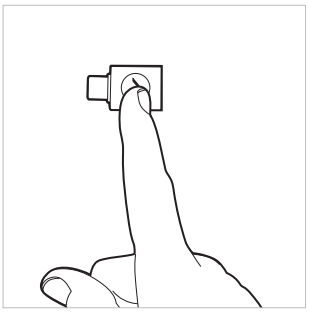

HJELP MED PROBLEMER / VANLIGE SPØRSMÅL

Du finner løsninger på de vanligste problemene og svar på spørsmål på følgende Internett-adresse:
https://www.beyerdynamic.com/faq

PRODUKTREGISTRERING

Du kan registrere din AVENTHO Y på Internett på **https://www.beyerdynamic.com/service** ved å oppgi serienummeret.

KASSERING

- Dette symbolet på produktet, i bruksanvisningen eller på emballasjen betyr at de elektriske og elektroniske enhetene ikke kan kastes sammen med husholdningsavfall etter endt levetid.



- Kasser alltid brukte enheter i henhold til gjeldende forskrifter.

Bare ved salg innenfor EU:

- Du kan bruke gratis innsamlingssteder og gratis retur hos beyerdynamic samt andre returmuligheter for gjenbruk når du skal kassere gamle enheter og batterier. Du kan få adressene av lokale myndigheter.
- Forhandlere av elektronisk utstyr er generelt forpliktet til å ta tilbake elektrisk og elektronisk avfall gratis. Plikten gjelder også ved fjernsalg.

Slik kasserer du de oppladbare batteriene

- Kast batterier atskilt fra produktet etter bruk i samsvar med gjeldende forskrifter. De må ikke kastes sammen med husholdningsavfall. Retur er gratis for forbrukere/sluttbrukere.
- Lad ut batteriene før de kastes.

EU-SAMSVARSERKLÆRING

Hermed erklærer beyerdynamic GmbH & Co. KG at overføringsenheten er i samsvar med EU-direktiv 2014/53/EU og EU-direktiv 2011/65/EU.

- Den fullstendige teksten til EU/UK-samsvarserklæringen er tilgjengelig på følgende Internett-adresse:
  https://www.beyerdynamic.com/cod

TEKNISKE DATA
AVENTHO Y hodetelefon

Bluetooth®-frekvensområde	2400–2480 MHz
Sendeeffekt	≤ 10 dBm
Temperaturområde for lading	0 til +45 °C
Temperaturområde for bruk	-10 til +50 °C
Batteritype: Litiumionbatteri	3,7 V DC, 650 mAh
Batterivekt	12 g

AVENTHO Y Low Latency Dongle

Bluetooth®-frekvensområde	2400–2480 MHz
Sendeeffekt	≤ 11 dBm
Temperaturområde for bruk	-10 til +50 °C

- Du finner mer informasjon om de tekniske dataene på Internett på **https://www.beyerdynamic.com**

GARANTIVILKÅR

beyerdynamic gir en begrenset garanti for det originale beyerdynamic-produktet.

- Detaljert informasjon om beyerdynamics garantivilkår finner du på Internett på:
  https://www.beyerdynamic.com/service/garantie

VAREMERKER

Bluetooth®-ordmerket og -logoene er registrerte varemerker som eies av Bluetooth® SIG, Inc., og all beyerdynamics bruk av slike merker skjer på lisens. Andre varemerker og handelsnavn tilhører sine respektive eiere.

USB A, USB B og USB C er varemerker som tilhører USB Implementers.

SV

INNEHÅLL

SÄKERHETSANVISNINGAR 103
Avsedd användning 103
Ställa in ljudvolymen 103
Skador som orsakats av vätskor 103
Risk för att delar sväljs 103
Strömförsörjning 103
Använda batterierna 103
Miljöförhållanden 103

OM DENNA BRUKSANVISNING 104

LEVERANSOMFATTNING 104

KNAPPAR OCH REGLAGE 104

LADDA BATTERIER 104
Information om litiumjonbatteriets livslängd 104
Visa laddningsnivå 104

LADDA NER BEYERDYNAMIC-APPEN 105

KOMPATIBILITET TILL UPPSPELNINGSENHETER 105

LJUDCODECS SOM STÖDS 105

ANVÄNDNING 105
Koppla med en enhet via Bluetooth® 105
Upprätta koppling 105
Multi-Point-användning 106
Upprätta Multi-Point anslutning 106
Använda Multi-Point 106
Radera parkopplingslista 106
Sätta på och stänga av hörlurar 106
Växla mellan brusreducering (ANC) och transparensläge 106
Spela upp media 107
Ställa in ljudvolymen 107
Ringa 107
Återställa till fabriksinställningarna 107
Översikt över kontrollfunktionerna 108
Översikt över LED-visningarna på hörlurarna 108
Anslutning USB-C-kabel 108
Rengöring 108
Byta öronkuddar 109
Batteribyte 109

PROBLEMLÖSNING 110

TILLVALSPAKET MED DONGEL OCH MIKROFON 110
Ansluta mikrofon 110
Ljudavstängning 110
Dongelanslutning 110

HJÄLP MED PROBLEM/VANLIGT STÄLLDA FRÅGOR 111

PRODUKTREGISTRERING 111

AVFALLSHANTERING 111
Kassera batterier 111

EU-FÖRSÄKRAN OM ÖVERENSSTÄMMELSE 111

TEKNISKA DATA 111
Headset AVENTHO Y 111
AVENTHO Y Low Latency dongel 111

GARANTIVILLKOR 111

VARUMÄRKEN 111

beyerdynamic GmbH & Co. KG
Theresienstraße 8
74072 Heilbronn
Germany
www.beyerdynamic.com

Stort tack för att du har bestämt dig för wireless Over-Ear-hörlurar AVENTHO Y från beyerdynamic.
Ta dig tid och läs denna information noggrant innan du använder AVENTHO Y.

SÄKERHETSANVISNINGAR

- Läs igenom denna bruksanvisning noggrant och fullständigt innan du använder AVENTHO Y.
- Följ alla instruktioner som ges, speciellt de för säker användning av AVENTHO Y.
- Använd inte AVENTHO Y om de är defekta.

Avsedd användning

- Använd inte AVENTHO Y på något annat sätt än vad som beskrivs i denna bruksanvisning.
- beyerdynamic GmbH & Co. KG tar inget ansvar för skador på AVENTHO Y eller för personskador på grund av oaktsam, felaktig användning eller användning som inte överensstämmer med det ändamål som anges av tillverkaren för AVENTHO Y.
- beyerdynamic GmbH & Co. KG ansvarar inte för skador på USB-enheter som inte uppfyller USB-specifikationerna.
- beyerdynamic GmbH & Co. KG ansvarar inte för skador från frånkopplingar på grund av tomma eller gamla batterier eller för att Bluetooth® sändningsområde överskrids.
- Observera även respektive landsspecifika föreskrifter före idrifttagning.

Ställa in ljudvolymen



Höga ljudvolymer och för långa lyssningstider kan skada hörseln permanent.

- Ställ in ljudvolymen på ett minimum innan du använder AVENTHO Y.
- Öka ljudvolymen först när du tagit på dig AVENTHO Y.
- När du lyssnar och talar i normal ton med AVENTHO Y ska du fortfarande kunna höra din egen röst.
- Sänk volymen om du har tinnitus. Konsultera eventuellt en läkare.
- För höga ljudvolymer, särskilt vid för långa lyssningstider, kan skada hörseln.
- Som tumregel gäller: ju högre ljudvolym desto kortare lyssningstid.

Sänkt omgivningsljud

Hörlurarna AVENTHO Y minskar drastiskt ljudet från omgivningen. Att använda hörlurarna AVENTHO Y i trafiken utgör en stor risk. Användarens hörsel får aldrig begränsas så mycket att trafiksäkerheten riskeras.

- Använd inte AVENTHO Y inom aktionsområdet för potentiellt farliga maskiner och arbetsredskap.
- Undvik att använda AVENTHO Y i situationer då hörselförmågan inte får begränsas. Särskilt i trafiken, när du korsar en järnvägskorsning eller på en byggarbetsplats.

Skador som orsakats av vätskor

AVENTHO Y kan skadas av inträngande vätska.

- Se till att ingen vätska tränger in i AVENTHO Y (t.ex. vid rengöring).
- Använd inga aggressiva eller lösningsmedels-haltiga rengöringsmedel.

Risk för att delar sväljs

- Förvara smådelar som produkt-, förpacknings- och tillbehörsdelar utom räckhåll för barn och husdjur. Vid sväljning finns risk för kvävning!

Strömförsörjning

- Använd endast den medföljande kabeln för att ladda och för anslutning till en bärbar dator.
- Laddarens effekt måste ligga mellan minst 0,1 watt och maximalt 5 watt, vilket krävs för att ladda utrustningen med högsta laddningshastighet.

Använda batterierna

Fara på grund av värme, vatten och mekanisk påfrestning

Vid för hög värme, vatten och för hög belastning finns risk för explosion, värme-, brand-, rök- eller gasutveckling. Följden kan bli personskador och irreversibla skador på batteriet.

- Utsätt inte batteriet för alltför hög värme, brand eller extremt lågt lufttryck. Det finns risk för explosion, brand, rök eller gasutveckling.
- Utsätt inte batteriet för mekanisk belastning (t.ex. klämning). Detta kan orsaka bestående skador på batteriet samt explosion eller personskador.
- Öppna inte höljet och montera inte ur batteriet.
- Använd endast en USB 2.0/3.0 standard 5 V nätadapter för att ladda batteriet via det integrerade USB typ-C-uttaget.

Miljöförhållanden

- Utsätt inte AVENTHO Y för regn, snö, vätska eller fukt.

OM DENNA BRUKSANVISNING

Den här bruksanvisningen beskriver produktens viktigaste funktioner.
Informationen i denna bruksanvisning gäller mjukvarans standardinställningar. En nyare version kan finnas tillgänglig.

- Information om mjukvaruuppdatering hittar du i kapitlet ”beyerdynamic-app”.

LEVERANSOMFATTNING

- Hörlurar AVENTHO Y
- Laddningskabel/ljudkabel USB typ C
- Dragskopåse
- Kort bruksanvisning
- Compliance Booklet

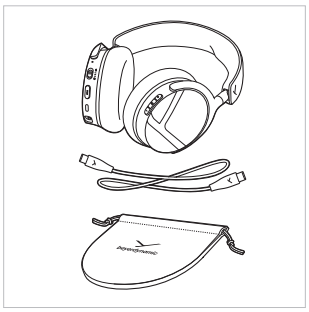

KNAPPAR OCH REGLAGE

1. LED-status
2. På/av- och Bluetooth®-skjutreglage
3. ANC-knapp
4. USB-anslutning
5. Mikrofonanslutning, plugg 3,5 mm för mikrofon som tillval
6. Mikrofon
7. Ljudvolym (+)
8. Multifunktionsknapp
9. Ljudvolym (-)

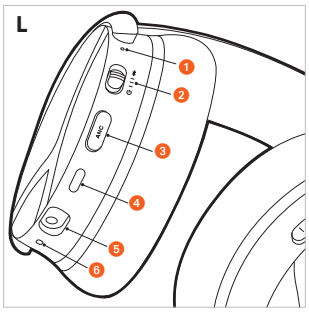

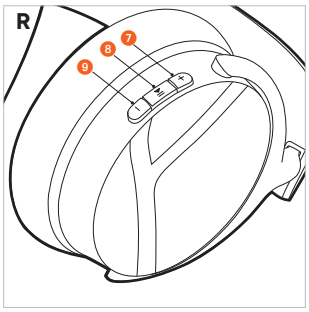

LADDA BATTERIER

Innan du använder AVENTHO Y för första gången, rekommenderar vi att ladda hörlurarnas inbyggda batteri helt. Använd endast den medföljande USB-kabeln för att ladda.

- Anslut AVENTHO Y med USB-laddningskabeln till en USB-kompatibel strömförande USB-anslutning (t.ex. USB-nätadapter).
- LED-statusen visar laddningsstatusen.

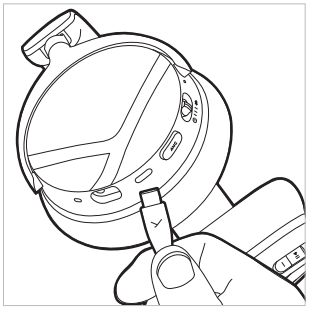

Information om litiumjonbatteriets livslängd

- Lossa USB-kabeln från laddaren och produkten efter full laddning.
- **SE UPP!** Höga temperaturer, framför allt med hög laddningsnivå, kan leda till irreversibla skador.
- Om batteriet inte används på länge eller lagras rekommenderar vi att batteriet laddas till cirka 50 % och förvaras vid en temperatur på max 20 °C.
- Stäng av AVENTHO Y efter användningen.

Visa laddningsnivå

Laddningsnivån för AVENTHO Y visas av LED-statusen under laddningen.

Laddningsnivå	Laddindikator
0 till 30 %	Blinkar rött
31 till 70 %	Blinkar gult
71 till 99 %	Blinkar grönt
100 % (batteriet är fulladdat)	Lyser grönt

LADDA NER BEYERDYNAMIC-APPEN

Med beyerdynamic-appen kan du reglera dina AVENTHO Y individuellt.

Innan du tar dina AVENTHO Y i drift för första gången:

- Ladda ner beyerdynamic-appen i App Store (för iOS-enheter) eller från Google Play (för Android-enheter).



- Med beyerdynamic-appen kan du göra anpassade driftsinställningar och mjukvaruuppdateringar.
- Dessa inställningar sparas i dina AVENTHO Y så att du har glädje av dem oavsett med vilken uppspelningsenhet dina AVENTHO Y är anslutna till.
- Observera att extrafunktionerna endast är tillgängliga via beyerdynamic-appen.

KOMPATIBILITET TILL UPPSPELNINGSENHETER

AVENTHO Y är kompatibla med Bluetooth®-uppspelningsenheter, som stödjer följande profiler:

- A2DP (för ljudöverföring)
- HFP (för telefoni och röstassistent)
- AVRCP (för överföring av styrsignaler)

LJUDCODECS SOM STÖDS

Inom profilen A2DP stödjer AVENTHO Y ljudkoderna SBC, AAC och LDAC.

För ljudöverföringen kan endast de codecs användas som finns i uppspelningsenheten.

Uppspelningsenheten och AVENTHO Y kommunicerar automatiskt om bästa gemensamt tillgängliga codec i följande ordning:

1. SBC
2. AAC
3. LDAC

De flesta uppspelningsenheter visar inte vilken codec som används aktivt.

ANVÄNDNING

Koppla med en enhet via Bluetooth®

Innan du kan använda AVENTHO Y, måste de kopplas med en mobiltelefon eller en annan Bluetooth®-kompatibel enhet. Kopplingssättet kan skilja sig åt mellan de olika enheterna.

- Se respektive bruksanvisning för den enhet som du vill koppla till AVENTHO Y.

Upprätta koppling

1. Om AVENTHO Y inte har parats ihop tidigare, är de automatiskt i parkopplingsläge när de slås på.

   Om AVENTHO Y redan har parats ihop, skjut på/av-reglaget uppåt när AVENTHO Y är påslaget och håll det intryckt i 1 sekund.

   Så snart AVENTHO Y är i parkopplingsläge blinkar LED-statusen omväxlande blått och rött.

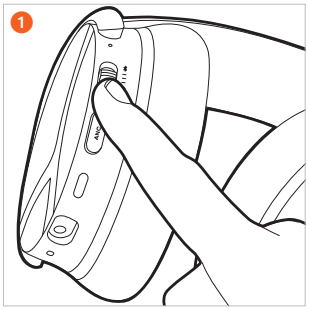

2. Välj ”AVENTHO Y” från uppspelningsenhetens parkopplingslista.

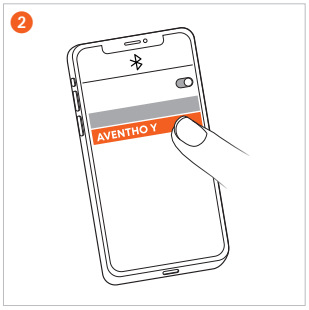

Multi-Point-användning

AVENTHO Y kan paras ihop med upp till 8 enheter via Bluetooth®. En aktiv koppling kan göras samtidigt med max. två enheter. Musikuppspelning och telefoni är bara möjlig med en enhet i taget. Telefoni har då prioritet före musikuppspelning, vilket innebär att musiken avbryts vid samtal.

Vid användning av spelare (SP) gäller följande prioritetslista:

Prioritet	Profil	Uppspelningsenheter (SP)
1	HFP (telefoni)	SP 1 (först kopplade enhet)
2	HFP (telefoni)	SP 2 (som andra kopplade enhet)
3	A2DP (musikuppspelning)	SP 1 (först kopplade enhet)
4	A2DP (musikuppspelning)	SP 2 (som andra kopplade enhet)

Upprätta Multi-Point anslutning

- Koppla ihop AVENTHO Y med den första enheten (se ”Upprätta koppling”).
- Avaktivera Bluetooth®-kopplingen på den första enheten.
- Stäng av AVENTHO Y.
- Skjut på/av-reglaget 2 uppåt och håll kvar det 1 sekund för att starta kopplingsläget (LED-statusen 1 blinkar omväxlande blått och rött).
- Koppla ihop AVENTHO Y med den andra enheten (se ”Upprätta koppling”).
- Aktivera anslutningen via Bluetooth® igen på den första enheten som ansluter automatiskt till AVENTHO Y.
- När båda enheterna är hopkopplade med AVENTHO Y kopplar AVENTHO Y automatiskt ihop sig med båda enheterna varje gång de sedan slås på.

Använda Multi-Point

Mediauppspelning aktiv/ ta emot samtal	Tryck kort 1 gång på multifunktionsknappen (●)
Lägga på/starta om musikuppspelning	Tryck kort 1 gång på multifunktionsknappen (●)

Radera parkopplingslista

- Skjut på/av-reglaget uppåt och håll kvar det i 10 sekunder (▬). Parkopplingslistan raderas och AVENTHO Y växlar till parkopplingsläget. LED-statusen blinkar omväxlande rött och blått.

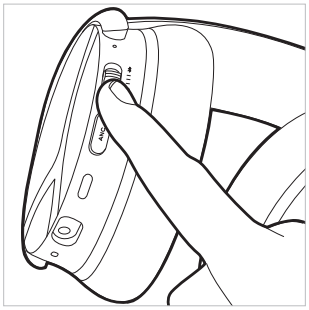

Sätta på och stänga av hörlurar

- **Sätta på**
  Skjut på/av- reglaget till mittläget. LED-statusen lyser rött i 2 sekunder (▬) och slocknar sedan. Respektive laddningsnivå meddelas.
- **Stänga av**
  Skjut på/av- reglaget nedåt. LED- statusen lyser rött i 2 sekunder (▬) och slocknar sedan.

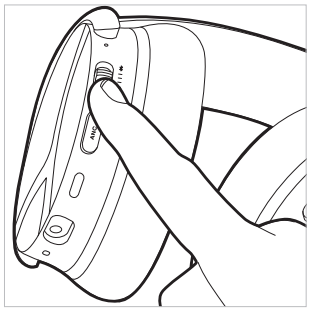

AVENTHO Y kan användas både påslagna och avstängda med den medföljande USB-C-kabeln för datorn.

Växla mellan brusreducering (ANC) och transparensläge

Med ANC-knappen kan du välja mellan brusreducering (ANC), transparensläge och OFF-läge.
AVENTHO Y levereras i OFF-läge.

- Om du alltid bara trycker på ANC-knappen 1 gång (●), aktiveras ANC-läget, transparensläget och sedan aktiveras ANC OFF-läget igen.
- Om du alltid bara trycker på ANC-knappen 2 gånger (● ●), aktiveras transparensläget, ANC-läget och sedan aktiveras ANC OFF-läget igen.

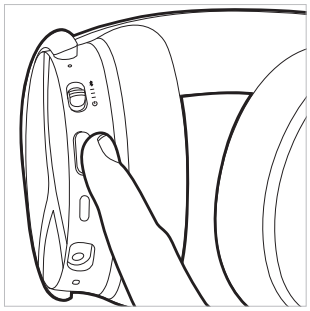

Inställningarna för brusreducering (ANC) och transparensläge kan göras i beyerdynamic-appen.

Spela upp media

Observera att följande beskrivna funktioner beror på vilken uppspelningsenhet du använder och dess programvara och är eventuellt inte är tillgängliga.

Starta/pausa uppspelning

- Tryck 1 gång (●) på multifunktionsknappen.

Nästa titel

- Tryck 2 ggr (●●) på multifunktionsknappen.

Föregående titel

- Tryck 3 ggr (●●●) på multifunktionsknappen.

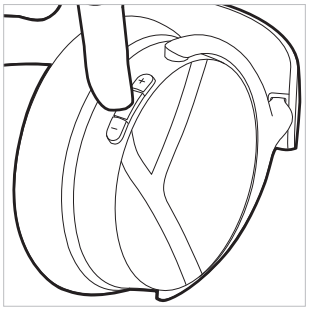

Aktivera röstassistenten

- Så snart det finns en Bluetooth®-anslutning, håll multifunktions-knappen intryckt i 2 sekunder (▬). Då kan du aktivera resp. av-aktivera den inställda röstassistenten på smartphonen. Vissa Android-smartphones stöder inte denna funktion.

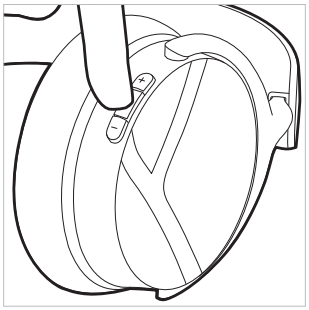

Ställa in ljudvolymen

Öka ljudvolymen

- Tryck på **plusknappen (+)**, för att **höja** ljudvolymen. Tryck 1 gång (●), för att höja ljudvolymen ett steg. Håll **plusknappen (+)** intryckt (▬), för att gradvis höja ljud-volymen till maximum.

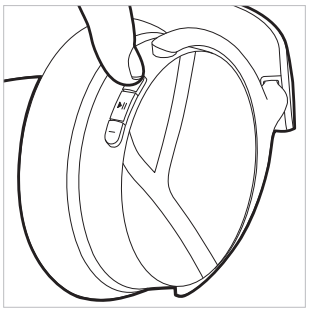

Sänka ljudvolymen

- Tryck på **minusknappen (-)**, för att **sänka** ljudvolymen. Tryck 1 gång (●), för att sänka ljudvolymen ett steg. Håll **minusknappen (-)** in- tryckt (▬), för att gradvis sänka ljud-volymen till minimum.

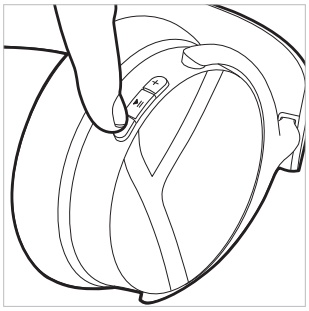

Ringa

Ta emot/avsluta samtal

- Tryck 1 gång (●) på multifunktionsknappen.

Avbryta utgående samtal

- Tryck 1 gång (●) på multifunktionsknappen.

Avvisa samtal

- Tryck 1 gång länge (▬) på multifunktionsknappen.

Ta emot ett andra samtal och avsluta aktivt samtal

- Tryck 2 ggr (●●) på multifunktionsknappen.

Avvisa andra samtalet

- Tryck 3 ggr (●●●) på multifunktionsknappen.

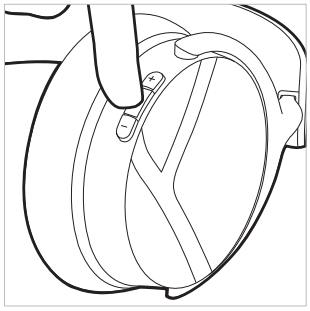

Inget samtal aktivt	Användning
Ta emot ingående samtal	▸ Tryck 1 gång på multifunktionsk-nappen (●)
Avvisa inkommande samtal	▸ Tryck länge 1 gång på multifunktionsk-nappen (▬)
Avsluta aktivt samtal	▸ Tryck 1 gång på multifunktionsk-nappen (●)

Samtalet är redan aktivt	Användning
Avvisa andra inkommande samtal	▸ Tryck 3 gånger på multifunktionsknap-pen (●●●)
Ta emot ett andra inkommande samtal och avsluta aktivt samtal	▸ Tryck 2 gånger på multifunktionsk-nappen (●●)

Återställa till fabriksinställningarna

Vid en fabriksåterställning raderas alla personuppgifter!

- Skjut på/av-reglaget uppåt 5 ggr (●●●●●) efter varandra. LED-statuslampan blinkar 3 gånger lila. Efter återställning till fabriksinställningar slås AVENTHO Y på automatiskt och växlar till parkopplings- läget.

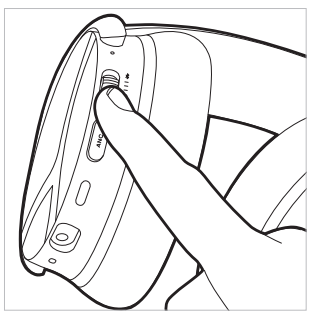

Översikt över kontrollfunktionerna

Om inget annat anges gäller de listade funktionerna för påslagna hörlurar.

Funktion	Kontrollfunktioner på hörlurarna
Sätta på	▶ Skjut på/av-reglaget i mittläget.
Stänga av	▶ Skjut ner på/av-reglaget.
Parkopplingsläge	▶ Skjut på/av-reglaget uppåt och håll kvar det i 1 sekund (▬).
Radera parkopplingslista	▶ Skjut på/av-reglaget uppåt och håll kvar det i 10 sekunder (▬).
Återställ fabriksinställningen	▶ Skjut på/av-reglaget uppåt 5 ggr (● ● ● ● ●) efter varandra.
Kontrollera batteristatus	▶ När du sätter på AVENTHO Y, meddelas batterinivån.
Transparensläge Aktivera	▶ Tryck beroende på läge 1 gång (●) eller 2 ggr (● ●) på ANC-knappen.
Aktivera ANC-läge	▶ Tryck beroende på läge 1 gång (●) eller 2 ggr (● ●) på ANC-knappen.
Start/Paus	▶ Tryck 1 gång (●) på multifunktionsknappen.
Öka ljudvolymen	▶ Håll plusknappen (+) intryckt.
Sänka ljudvolymen	▶ Håll minusknappen (-) intryckt.
Nästa titel	▶ Tryck 2 ggr (● ●) på multifunktionsknappen.
Föregående titel	▶ Tryck 3 ggr (● ● ●) på multifunktionsknappen.
Ta emot/avsluta samtal	▶ Tryck 1 gång (●) på multifunktionsknappen.
Avbryta utgående samtal	▶ Tryck 1 gång (●) på multifunktionsknappen.
Avvisa samtal	▶ Tryck 1 gång länge (▬) på multifunktionsknappen.
Ta emot ett andra inkommande samtal och avsluta aktivt samtal	▶ Tryck 1 gång (●) på multifunktionsknappen.
Avvisa andra samtalet	▶ Tryck 3 ggr (● ● ●) på multifunktionsknappen.
Aktivera röstassistenten	▶ Håll multifunktionsknappen intryckt i 2 sekunder (▬).

Översikt över LED-visningarna på hörlurarna

Process	LED-visning
Varning vid låg batteriladdningsnivå	▶ LED blinkar rött 3 ggr
Laddning via USB 0 – 30 %	▶ LED blinkar rött
Laddning via USB 31 – 70 %	▶ LED blinkar gult
Laddning via USB 71 – 99 %	▶ LED blinkar grönt
Laddning via USB 100 %	▶ LED lyser grönt
Bluetooth®-koppling igenkännlig	▶ LED blinkar blått och rött
Bluetooth®-anslutning aktiv	▶ LED blinkar långsamt blått med pauser på 7 sekunder
Radera parkopplingslista	▶ LED blinkar blått och rött
Återställ fabriksinställningarna	▶ LED blinkar violett 3 ggr

Anslutning USB-C-kabel

En USB-C-kabel ingår i leveransen. Den kan du använda för laddning, men även som ljudkabel.

- Anslut ena änden av kabeln till USB-C-uttaget på hörlurshöljet om du vill använda AVENTHO Y utan Bluetooth®.
- Sätt på AVENTHO Y. Observera att vid denna typ av användning, förbrukas el via batteriet.
- Mediauppspelning, ANC, telefonsamtal och volym kan fortfarande styras via AVENTHO Y.

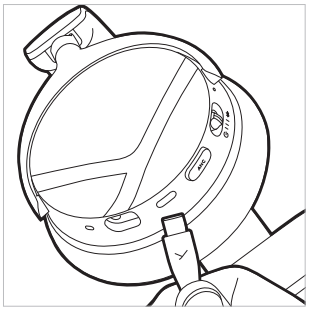

Rengöring

- Av hygieniska skäl ska öronkuddarna och huvudbygelns kudde rengöras emellanåt med en mjuk trasa fuktad med vatten. Se till att **inget vatten** tränger in i hörselkåporna eller omvandlaren.
- Använd **inte** lösningsmedelshaltiga eller aggressiva rengöringsmedel samt alkohol- eller syrabaserad rengöring, eftersom ytan då kan skadas.
- Använd **aldrig** en **dammsugare** för rengöring, då kan bestående skador uppstå på hörlurarna.
- Eftersom öronkuddar utsätts för ett naturligt slitage måste de bytas då och då. Det kan man lätt göra själv.
- Om fler komponenter ska bytas, kontakta närmaste representant för beyerdynamic.

Byta öronkuddar

AVENTHO Y utmärker sig genom sin smarta öronkuddedesign. Det innebär att öronkuddarna har en magnetisk fastsättning och att de enkelt kan tas av från kåpan och bytas ut mot nya.

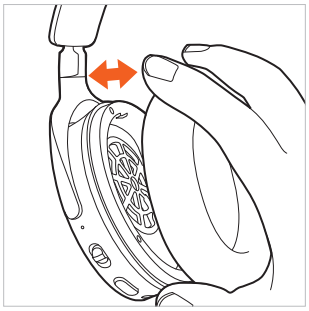

1. Om du tar av öronkudden på höger hörlurskåpa, hittar du ett förvaringsfack för den valfria dongeln.

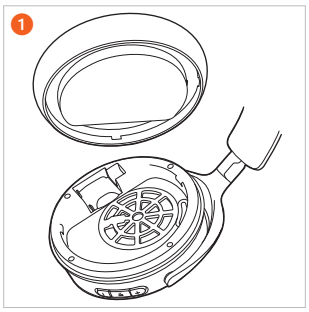

2. Om du tar av öronkudden på vänster hörlurskåpa, hittar du batterifacket.



Batteribyte

- Ta bara av öronkudden på **vänster** hörlurskåpa.

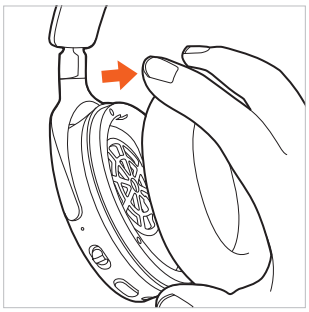

- Öppna batterifacket och dra försiktigt ut batteriet i bandet ur batterifacket.

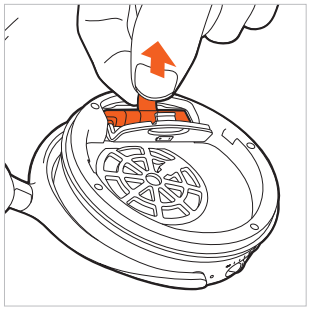

- Lossa stickanslutningen. Dra då bara i kontakterna, inte i kablarna.

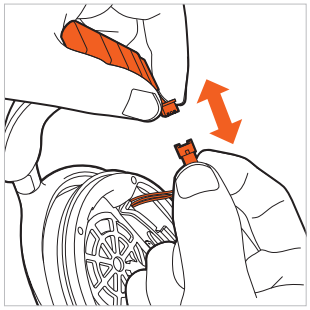

- Anslut det nya batteriet (kontakten har ett om-kopplingsskydd).

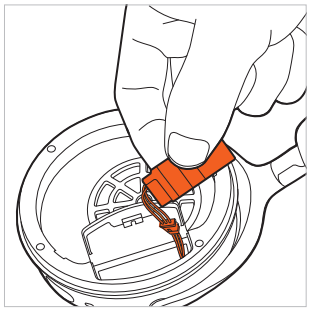

- Lägg ner batteriet i batterifacket som visat på bilden.

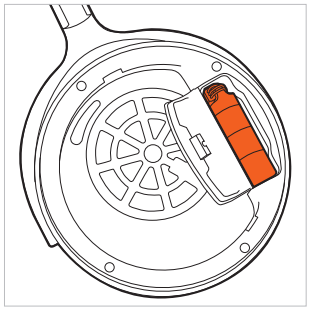

- Stäng batteri-facket. Sätt tillbaka öronkudden igen på vänster hörlurs-kåpa

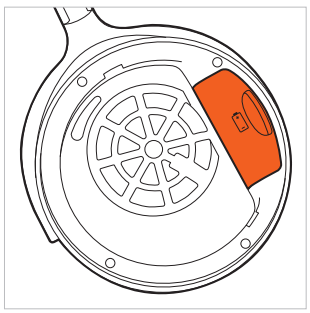

PROBLEMLÖSNING

Problem	Orsak	Lösning
AVENTHO Y kan inte sättas på	▶ Batteriet är tomt eller bara svagt laddat.	▶ Ladda batteriet.
Det hörs inget ljud	▶ Det finns ingen Bluetooth®-anslutning.	▶ Anslut AVENTHO Y till uppspelningsenheten.
AVENTHO Y visas inte bland de tillgängliga Bluetooth®-enheterna på uppspelningsenheten	▶ AVENTHO Y är avstängt. ▶ AVENTHO Y är inte i kopplingsläge. ▶ Det finns redan en Bluetooth®-anslutning till en annan uppspelningsenhet.	▶ Sätt på AVENTHO Y. ▶ Ställ in AVENTHO Y på kopplingsläget. ▶ Koppla bort Bluetooth®-anslutningen till den andra uppspelningsenheten och anslut AVENTHO Y med önskad enhet.
Uppspelningen är för tyst, trots att AVENTHO Y är inställd på maximum	▶ Den uppspelade ljudsignalen är för låg.	▶ Höj enhetens uppspelningsvolym.
Ljudet är för vasst och basuppspelningen för låg	▶ Öronkuddarna tätar inte tillräckligt.	▶ Ställ in huvudbygeln så att öronkuddarna tätar så bra som möjligt.
Räckvidden är för dålig eller det uppstår anslutningsavbrott	▶ Det finns störningar med andra enheter.	▶ Håll avstånd till WLAN-routrar och mikrovågsugnar. ▶ Se till att din kropp inte befinner sig mellan uppspelningsenheten och AVENTHO Y. ▶ Använd en annan codec på uppspelningsenheten.

TILLVALSPAKET MED DONGEL OCH MIKROFON

En svanhalsmikrofon och en Low Latency speldongel finns som extra tillbehör i ett paket:

- ▶ Insticksmikrofon med 3,5 mm teleplugg
- ▶ Dongel (stöder LE audio och samtal)

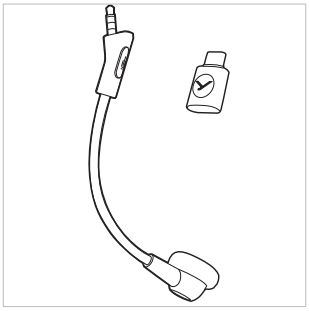

Ansluta mikrofon

- ▶ Anslut den valfria mikrofonen till jackuttaget på AVENTHO Y. Observera telepluggens position. Mikrofonen är aktiverad som standard så snart den ansluts till AVENTHO Y-porten.

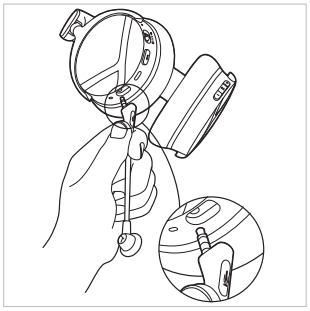

Ljudavstängning

- ▶ **Ljudavstängning**
  Tryck 1 gång (●) på mikrofonknappen för att aktivera ljudlöst läge. LED-lampan på mikrofonen lyser rött när den är avstängd.
- ▶ **Upphäva ljudavstängning**
  Tryck 1 gång (●) på mikrofonknappen igen för att upphäva ljudlöst läge.

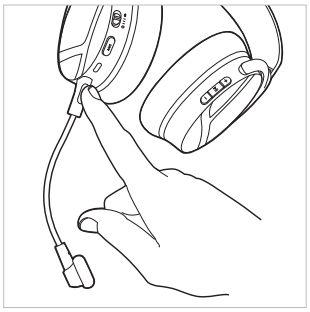

Dongelanslutning

- ▶ Anslut dongeln till din dator. LED-lampan i knappen lyser kort blått.
- ▶ Om ingen parkopplingslista är tilllgänglig, växlar dongeln automatiskt till sökläge. Alternativt kan du hålla multifunktions-knappen på dongeln intryckt i 3 sekunder (▬). Håll den **påslagna** AVENTHO Y nära dongeln för att upprätta en anslutning. Efter att den 2 minuter långa söktiden har gått växlar dongeln till standby-läge.
- ▶ Om en parkopplingslista redan finns, tryck på multifunktions-knappen på dongeln för att ansluta den till AVENTHO Y igen.
- ▶ LED-lampan på dongeln blinkar långsamt blått så snart en anslutning till AVENTHO Y upprättas.

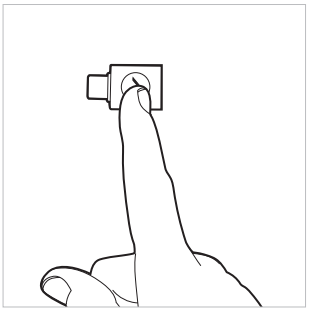

HJÄLP MED PROBLEM/VANLIGT STÄLLDA FRÅGOR

Svaren på de vanligaste problemen och frågorna finns på följande internetadress:
https://www.beyerdynamic.com/faq

PRODUKTREGISTRERING

I internet på **https://www.beyerdynamic.com/service** kan du registrera dina AVENTHO Y genom att ange serienumret.

AVFALLSHANTERING

- Den här symbolen på produkten, i bruksanvisningen eller på förpackningen innebär att din elektriska och elektroniska utrustning vid slutet av dess livslängd måste kasseras separat från ditt hushållsavfall.



- Kassera alltid förbrukade enheter enligt gällande förskrifter.

Endast vid försäljning inom EU:

- För retur av gamla enheter, batterier och laddningsbara batterier finns det gratis insamlingsställen och gratis retur för beyerdynamic, samt eventuellt andra insamlingsställen för återanvändning. Du kan få adresserna från den lokala stads- eller kommunförvaltningen.
- Återförsäljare av elektronisk utrustning är i princip skyldiga att ta tillbaka elektriska/elektroniska enheter utan kostnad. Skyldigheten gäller även för distansförsäljning.

Kassera batterier

- Kassera batterierna separat från produkten efter användning i enlighet med gällande bestämmelser. De får inte kasseras i hushållsavfallet. Returen är kostnadsfri för konsumenter/slutanvändare.
- Ladda ur batterier/laddningsbara batterier innan de kasseras.

EU-FÖRSÄKRAN OM ÖVERENSSTÄMMELSE

Härmed förklarar beyerdynamic GmbH & Co. KG, att radioöverföringsenheten överensstämmer med EU-direktiv 2014/53/EU och EU-direktiv 2011/65/EU.

- Den fullständiga texten till EU-/UK-försäkran om överensstämmelse finns tillgänglig på följande internetadress: **https://www.beyerdynamic.com/cod**

TEKNISKA DATA

Headset AVENTHO Y

Bluetooth® frekvensområde	2 400 – 2 480 MHz
Sändareffekt	≤ 10 dBm
Laddningstemperaturområde	0 till +45 °C
Driftstemperaturområde	-10 till +50 °C
Batterityp: Litiumjonbatteri	3,7 Vdc, 650 mAh
Batterivikt	12 g

AVENTHO Y Low Latency dongel

Bluetooth® frekvensområde	2 400 – 2 480 MHz
Sändareffekt	≤ 11 dBm
Driftstemperaturområde	-10 till +50 °C

- Mer information om tekniska data finns i internet på: **https://www.beyerdynamic.com**

GARANTIVILLKOR

beyerdynamic erbjuder en begränsad garanti för den beyerdynamic originalprodukt som du har köpt.

- Detaljerad information om beyerdynamics garantivillkor finns i internet på: **https://www.beyerdynamic.com/service/garantie**

VARUMÄRKEN

Bluetooth® ordmärke och logotyper är registrerade varumärken som tillhör Bluetooth® SIG, Inc. och all användning av dessa märken av beyerdynamic är licenserad. Andra varumärken och handelsnamn tillhör respektive innehavare.

USB typ-A, USB typ-B och USB typ-C är varumärken som tillhör USB-implementerare.

CS

OBSAH

BEZPEČNOSTNÍ POKYNY ... 113
Použití v souladu s určením ... 113
Nastavení hlasitosti ... 113
Poškození kapalinami ... 113
Nebezpečí spolknutí ... 113
Napájení ... 113
Použití akumulátorů ... 113
Okolní podmínky ... 113
K TOMUTO NÁVODU ... 114
ROZSAH DODÁVKY ... 114
OVLÁDACÍ PRVKY ... 114
NABÍJENÍ AKUMULÁTORŮ ... 114
Upozornění týkající se životnosti lithium-iontových akumulátorů ... 114
Zobrazení stavu nabití ... 114
STAŽENÍ APLIKACE BEYERDYNAMIC ... 115
KOMPATIBILITA S PŘEHRÁVAČI ... 115
PODPOROVANÉ AUDIO KODEKY ... 115
OBSLUHA ... 115
Připojení k zařízení přes Bluetooth® ... 115
Navázání spojení ... 115
Provoz připojovacího bodu pro více zařízení ... 116
Vytvoření připojovacího bodu pro několik zařízení ... 116
Použití připojovacího bodu pro několik zařízení ... 116
Vymazání seznamu párování ... 116
Zapnutí a vypnutí sluchátek ... 116
Přepínání mezi režimem potlačení hluku (ANC) a transparentním režimem ... 116
Přehrávání médií ... 117
Nastavení hlasitosti ... 117
Telefonování ... 117
Obnovení továrního nastavení ... 117
Přehled ovládacích funkcí ... 118
Přehled kontrolek LED na bezdrátových sluchátkách ... 118
Připojovací kabel USB-C ... 118
Čištění ... 118
Výměna náušníků na sluchátka ... 119
Výměna baterie ... 119
ŘEŠENÍ PROBLÉMŮ ... 120
VOLITELNÝ BALÍČEK S DONGLEM A MIKROFONEM ... 120
Připojení mikrofonu ... 120
Ztlumení zvuku ... 120
Připojení dongle ... 120
POMOC PŘI PROBLÉMECH / NEJČASTĚJŠÍ DOTAZY ... 121
REGISTRACE VÝROBKU ... 121
LIKVIDACE ... 121
Likvidace akumulátorů ... 121
PROHLÁŠENÍ O SHODĚ S PŘEDPISY EU ... 121
TECHNICKÉ ÚDAJE ... 121
Sluchátka AVENTHO Y ... 121
AVENTHO Y dongle s nízkou latencí ... 121
ZÁRUČNÍ PODMÍNKY ... 121
OCHRANNÉ ZNÁMKY ... 121

beyerdynamic GmbH & Co. KG
Theresienstraße 8
74072 Heilbronn
Německo
www.beyerdynamic.com

Děkujeme, že jste se rozhodli pro sluchátka AVENTHO Y Wireless Over-Ear od společnosti beyerdynamic. Předtím, než začnete sluchátka AVENTHO Y používat, udělejte si čas a přečtěte si pečlivě tyto informace.

BEZPEČNOSTNÍ POKYNY

- Před použitím sluchátek AVENTHO Y si pozorně přečtěte tento návod.
- Dodržujte všechny uvedené pokyny, především upozornění pro bezpečné použití sluchátek AVENTHO Y.
- Sluchátka AVENTHO Y nepoužívejte v případě, že jsou poškozena.

Použití v souladu s určením

- Nepoužívejte sluchátka AVENTHO Y jiným způsobem, než je popsáno v tomto návodu.
- Za škody na bezdrátových sluchátkách AVENTHO Y ani za poranění osob kvůli nepozornému, neodbornému nebo nesprávnému použití bezdrátových sluchátek AVENTHO Y nebo kvůli použití, které neodpovídá výrobcem uvedenému účelu, nepřebírá společnost beyerdynamic GmbH & Co. KG žádnou odpovědnost.
- Společnost beyerdynamic GmbH & Co. KG neručí za škody na USB zařízeních, která neodpovídají specifikacím USB.
- Společnost beyerdynamic GmbH & Co. KG neručí za škody vzniklé v souvislosti s výpadky spojení kvůli vybitým nebo příliš starým akumulátorům nebo kvůli překročení dosahu Bluetooth® vysílání.
- Před uvedením do provozu dbejte také na příslušné předpisy, platné v dané zemi.

Nastavení hlasitosti



Vysoká hlasitost a příliš dlouhá doba poslechu mohou trvale poškodit sluch.

- Před použitím bezdrátových sluchátek AVENTHO Y nastavte hlasitost na minimum.
- Hlasitost zvyšujte teprve poté, co jste si nasadili bezdrátová sluchátka AVENTHO Y.
- Při poslouchání a běžném mluvení s nasazenými sluchátky AVENTHO Y byste měli stále slyšet svůj hlas.
- V případě tinitu hlasitost snižte. Případně se poraďte s lékařem.
- Příliš vysoká hlasitost, zvlášť při příliš dlouhých dobách poslechu, může poškodit sluch.
- Jako železné pravidlo platí: Čím vyšší hlasitost, tím kratší doba poslechu.

Omezení vnímání okolí

Bezdrátová sluchátka AVENTHO Y zásadním způsobem omezují vnímání okolí. Použití bezdrátových sluchátek AVENTHO Y v silničním provozu je spojeno s velkým potenciálním rizikem. Sluch uživatele nesmí být v žádném případě omezen do té míry, aby byla ohrožena bezpečnost silničního provozu.

- Nepoužívejte bezdrátová sluchátka AVENTHO Y v blízkosti potenciálně nebezpečných strojů a pracovních zařízení.
- Vyhněte se používání bezdrátových sluchátek AVENTHO Y v situacích, ve kterých nesmí být omezen sluch. Především v silničním provozu, při přejíždění železničního přejezdu nebo na stavbě.

Poškození kapalinami

Bezdrátová sluchátka AVENTHO Y může poškodit vniknutí kapaliny.

- Dejte pozor, aby se do bezdrátových sluchátek AVENTHO Y nedostaly žádné kapaliny (např. při čištění).
- Nepoužívejte čisticí prostředky obsahující rozpouštědla ani agresivní čisticí prostředky.

Nebezpečí spolknutí

- Zamezte přístupu dětí a domácích mazlíčků k drobným dílům, jako jsou součásti výrobku, obal a příslušenství. Při spolknutí hrozí nebezpečí udušení!

Napájení

- K připojení na nabíječku a na notebook používejte pouze námi dodávané kabely.
- Výkon nabíječky musí pokrývat rozsah od minimálního výkonu 0,1 wattu, který vyžaduje rádiové zařízení, až po maximální výkon 5 wattů potřebný k dosažení maximální rychlosti nabíjení.

Použití akumulátorů

Nebezpečí vlivem vysokých teplot, vody a mechanického namáhání

Při příliš vysokých teplotách, kontaktu s vodou a příliš velkém mechanickém namáhání hrozí nebezpečí výbuchu, vzniku tepla, požáru, kouře nebo plynu. Následkem může být úraz a nezvratné poškození akumulátoru.

- Nevystavujte akumulátor příliš vysokým teplotám, ohni ani extrémně nízkému tlaku vzduchu. Hrozí nebezpečí výbuchu, požáru a vzniku kouře nebo plynu.
- Nevystavujte akumulátor mechanickému zatížení (např. skřípnutí). Může to mít z následek nevratné poškození akumulátoru nebo může dojít k úrazu.
- Neotevírejte kryt a nedemontujte akumulátor.
- Pro nabíjení akumulátoru přes vestavěnou USB zásuvku typu C používejte jen 5V napájecí adaptér USB 2.0/3.0 odpovídající standardům.

Okolní podmínky

- Nevystavujete sluchátka AVENTHO Y kontaktu s deštěm, sněhem, kapalinami a vlhkostí.

K TOMUTO NÁVODU

Tento návod popisuje nejdůležitější funkce produktu. Údaje v tomto návodu se vztahují na standardní nastavení softwaru. Může být k dispozici nová verze.

- Pokyny k aktualizaci softwaru naleznete v kapitole „Aplikace beyerdanamic“.

ROZSAH DODÁVKY

- Sluchátka AVENTHO Y
- Kabel k nabíječce / audiokabel USB typu C
- Sáček se šňůrkou
- Stručný návod
- Brožura o dodržování předpisů (compliance)



OVLÁDACÍ PRVKY

1. Stavová kontrolka LED
2. Posuvný vypínač a spínač Bluetooth®
3. Tlačítko ANC
4. Konektor USB
5. Konektor pro mikrofon, 3,5 mm jack pro volitelný mikrofon
6. Mikrofon
7. Hlasitost (+)
8. Multifunkční tlačítko
9. Hlasitost (-)

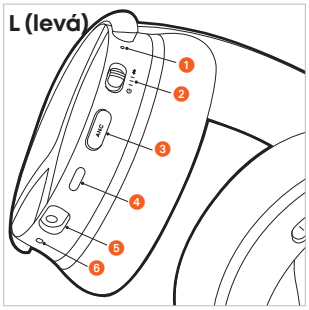

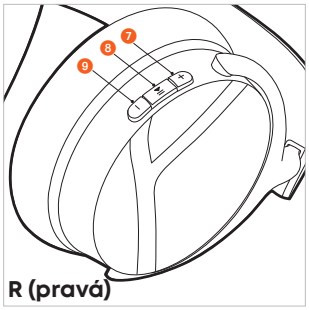

NABÍJENÍ AKUMULÁTORŮ

Před prvním použitím AVENTHO Y doporučujeme plně nabít akumulátory integrované ve sluchátkách. K nabíjení používejte kabel USB, který je součástí dodávky.

- Připojte sluchátka AVENTHO Y pomocí nabíjecího kabelu USB na kompatibilní napájecí konektor USB (např. na síťový adaptér USB).
- LED dioda stavu zobrazuje stav nabití.

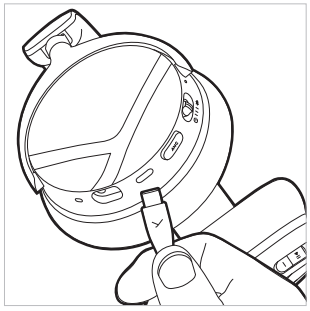

Upozornění týkající se životnosti lithium-iontových akumulátorů

- Po úplném nabití vyjměte kabel USB z výrobku a z nabíječky.
- **POZOR!** Vysoká teplota, především při vysoké hodnotě nabití akumulátoru může způsobit nenapravitelné škody.
- Pokud nebudete akumulátor po delší dobu používat, případně pokud jej chcete uskladnit, skladujte akumulátor nabitý asi na 50 % při teplotě max. do 20 °C.
- Bezdrátová sluchátka AVENTHO Y po použití vypněte.

Zobrazení stavu nabití

Během nabíjení zobrazuje stavová LED dioda stav nabití bezdrátových sluchátek AVENTHO Y.

Stav nabití	Indikátor stavu nabití
0 až 30 %	bliká červeně
31 až 70 %	bliká žlutě
71 až 99 %	bliká zeleně
100 % (akumulátor je plně nabitý)	Svítí zeleně

STAŽENÍ APLIKACE BEYERDYNAMIC

Aplikace beyerdynamic vám umožňuje individuální nastavení sluchátek AVENTHO Y.

Před prvním uvedením sluchátek AVENTHO Y do provozu:

- Nahrajte si aplikaci beyerdynamic z App Store (pro zařízení iOS) nebo z Google Play (pro zařízení se systémem Android).



- Pomocí aplikace beyerdynamic můžete provádět individuální uživatelská nastavení a aktualizaci softwaru.
- Toto nastavení se v bezdrátových sluchátkách AVENTHO Y uloží a budete je moci používat u každého přehrávače, ke kterému sluchátka AVENTHO Y připojíte.
- Upozorňujeme, že doplňkové funkce jsou k dispozici pouze prostřednictvím aplikace beyerdynamic.

KOMPATIBILITA S PŘEHRÁVAČI

Bezdrátová sluchátka AVENTHO Y jsou kompatibilní s přehrávači s Bluetooth® s podporou těchto profilů:

- A2DP (pro audionahrávky)
- HFP (pro telefony a hlasové ovládání)
- AVRCP (pro přenos řídicích signálů)

PODPOROVANÉ AUDIO KODEKY

V rámci profilu A2DP podporují sluchátka AVENTHO Y audio kodeky SBC, AAC a LDAC.

K přehrávání audionahrávek lze používat pouze takové kodeky, které jsou v přehrávači k dispozici.

Přehrávač a bezdrátová sluchátka AVENTHO Y se dorozumívají automaticky prostřednictvím nejlepšího z kodeků, které jsou k dispozici a to v tomto pořadí:

1. SBC
2. AAC
3. LDAC

Většina přehrávačů neuvádí, který kodek je aktivně používán.

OBSLUHA

Připojení k zařízení přes Bluetooth®

Předtím, než budete moci začít používat sluchátka AVENTHO Y, musíte je propojit s mobilním telefonem nebo jiným zařízením přes Bluetooth®. Způsob propojování se může u různých zařízení lišit.

- Dodržujte návod k obsluze zařízení, ke kterému chcete sluchátka AVENTHO Y připojit.

Navázání spojení

1. Pokud zařízení AVENTHO Y ještě nebylo spárováno, přepne se při zapnutí automaticky do režimu párování.

   Pokud již bylo zařízení AVENTHO Y spárováno, posuňte při zapnutém zařízení AVENTHO Y vypínač nahoru a podržte jej po dobu 1 sekundy.

   Jakmile se AVENTHO Y přepne do režimu párování, LED indikátor stavu střídavě bliká modře a červeně.

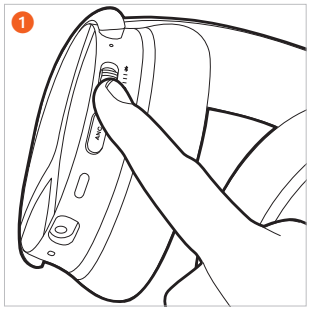

2. Vyberte bezdrátová sluchátka „AVENTHO Y“ ze seznamu kompatibilních připojení přehrávače.

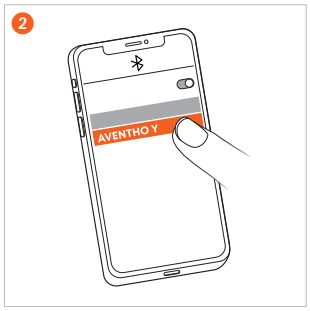

Provoz připojovacího bodu pro více zařízení

K bezdrátovým sluchátkům AVENTHO Y lze přes Bluetooth® připojit až 8 zařízení. Aktivní připojení může být navázáno maximálně se dvěma zařízeními zároveň. Současné přehrávání hudby a telefonování je možné pouze na jednom zařízení. Telefonování má přitom přednost před reprodukcí hudby, tzn. že při telefonátu se přehrávání hudby přeruší.

Při použití přehrávačů (AG) platí toto pořadí:

Priorita	Profil	Přehrávače (AG)
1	Telefonování (HFP)	Přehrávač AG 1 (první připojené zařízení)
2	Telefonování (HFP)	Přehrávač AG 2 (druhé připojené zařízení)
3	A2DP (přehrávání hudby)	Přehrávač AG 1 (první připojené zařízení)
4	A2DP (přehrávání hudby)	Přehrávač AG 2 (druhé připojené zařízení)

Vytvoření připojovacího bodu pro několik zařízení

- Připojte sluchátka AVENTHO Y k prvnímu zařízení (viz „Navázání párování“).
- Deaktivujte připojení prvního zařízení přes Bluetooth®.
- Vypněte bezdrátová sluchátka AVENTHO Y.
- Posuňte vypínač 2 nahoru a podržte jej po dobu 1 sekundy, aby se spustil režim párování (stavová kontrolka LED 1 pomalu střídavě bliká modře a červeně).
- Připojte sluchátka AVENTHO Y k druhému zařízení (viz „Navázání párování“).
- Prostřednictvím Bluetooth® opět aktivujte připojení prvního zařízení, které se automaticky spojí s bezdrátovými sluchátky AVENTHO Y.
- Jakmile jsou obě zařízení spárována s bezdrátovými sluchátky AVENTHO Y, bezdrátová sluchátka AVENTHO Y se s oběma zařízeními spojí automaticky při každém dalším spuštění.

Použití připojovacího bodu pro několik zařízení

Aktivní přehrávání médií / přijetí hovoru	1 x krátce stiskněte multifunkční tlačítko (●)
Ukončit telefonní hovor / spustit znovu přehrávání médií	1 x krátce stiskněte multifunkční tlačítko (●)

Vymazání seznamu párování

- Posuňte vypínač nahoru a přidržte ho v této polozepo dobu 10 s (▬). Seznam připojení se vymaže a bezdrátová sluchátka AVENTHO Y přejdou do párovacího režimu. Stavová kontrolka LED bliká střídavě modře a červeně.

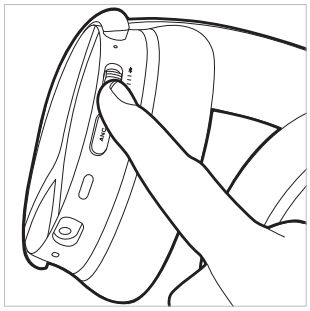

Zapnutí a vypnutí sluchátek

- **Zapnutí**
  Posuňte vypínač do středové polohy. Stavová LED svítí 2 s červeně a pak zhasne. (▬).
  Je oznámena aktuální úroveň nabití.
- **Vypnutí**
  Posuňte vypínač směrem dolů. Stavová LED svítí 2 s červeně a pak zhasne. (▬).

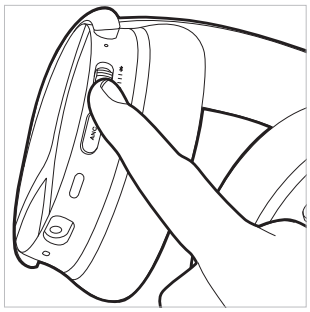

AVENTHO Y lze připojit k počítači pomocí dodaného kabelu USB-C, a to jak v zapnutém, tak i ve vypnutém stavu.

Přepínání mezi režimem potlačení hluku (ANC) a transparentním režimem

Pomocí tlačítka ANC můžete přepínat mezi režimem potlačení hluku (ANC), transparentním režimem a vypnutým režimem OFF.
Sluchátka AVENTHO Y se dodávají s vypnutým režimem OFF.

- Jedním stisknutím tlačítka ANC (●) postupně aktivuje režim ANC, transparentní režim a režim ANC OFF.
- Dvojím stisknutím tlačítka ANC (● ●) se postupně aktivuje transparentní režim, režim ANC a poté znovu režim ANC OFF.

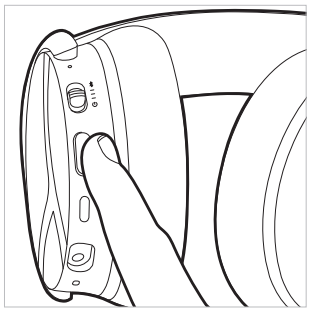

Nastavení pro potlačení hluku (ANC) a transparentního režimu můžete provést v aplikaci beyerdynamic.

Přehrávání médií

Vezměte prosím na vědomí, že níže popsané funkce nemusí být případně k dispozici, protože závisí na použitém přehrávači a přehrávacím softwaru.

Spuštění / pozastavení přehrávání

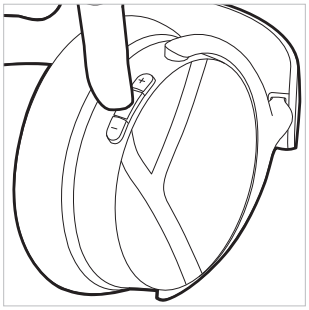

- 1× stiskněte (●) multifunkční tlačítko.

Další nahrávka

- 2× stiskněte (● ●) multifunkční tlačítko.

Předchozí nahrávka

- 3× stiskněte (● ● ●) multifunkční tlačítko.

Aktivace hlasového ovládání

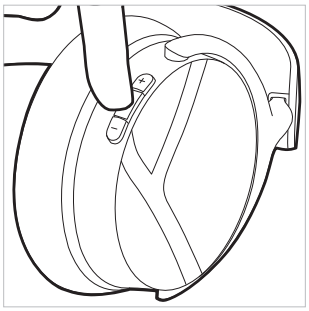

- Jakmile bude navázáno spojení přes Bluetooth®, podržte multifunkční tlačítko stisknuté po dobu 2 sekund (▬). Pak můžete aktivovat/deaktivovat hlasové ovládání instalované ve vašem chytrém telefonu. Některé chytré telefony se systémem Android nepodporují tuto funkci.

Nastavení hlasitosti

Zvýšení hlasitosti

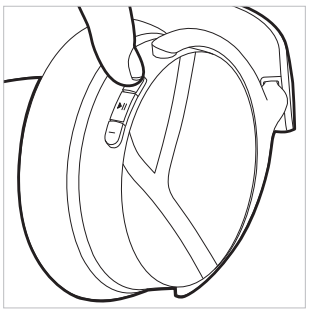

- Stiskněte **tlačítko plus (+)**, abyste- **zvýšili** hlasitost. Stiskněte tlačítko 1 x (●), abyste zvýšili hlasitost o jeden stupeň. Podržte **tlačítko plus (+)** stisknuté (▬), abyste postupně zvyšovali hlasitost až na maximum.

Snížení hlasitosti

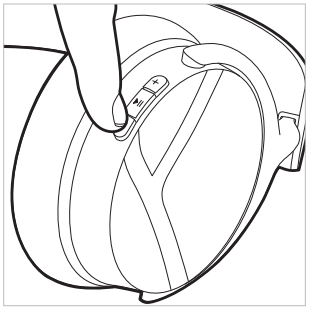

- Stiskněte **tlačítko mínus (-)**, abyste **snížili** hlasitost. Stiskněte tlačítko 1 x (●), abyste snížili hlasitost o jeden stupeň. Podržte **tlačítko mínus (-)** stisknuté (▬), abyste postupně snižovali hlasitost až na minimum.

Telefonování

Přijetí/ukončení hovoru

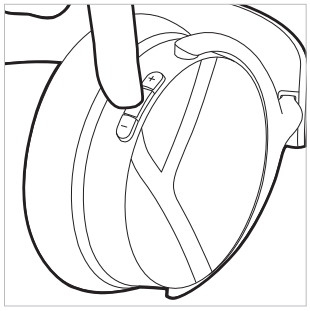

- 1× stiskněte (●) multifunkční tlačítko.

Zrušení odchozího hovoru

- 1× stiskněte (●) multifunkční tlačítko.

Odmítnutí hovoru

- 1 x stiskněte (▬) multifunkční tlačítko.

Přijmout další příchozí hovor a ukončit probíhající hovor

- 2× stiskněte (● ●) multifunkční tlačítko.

Odmítnout další příchozí hovor

- 3× stiskněte (● ● ●) multifunkční tlačítko.

Neprobíhá žádný hovor	Obsluha
Přijetí příchozího hovoru	▸ 1 x stiskněte multifunkční tlačítko (●)
Odmítnutí příchozího hovoru	▸ 1 x dlouze stiskněte multifunkční tlačítko (▬)
Ukončení probíhajícího hovoru	▸ 1 x stiskněte multifunkční tlačítko (●)

Hovor již probíhá	Obsluha
Odmítnout další příchozí hovor	▸ 3 x stiskněte multifunkční tlačítko (● ● ●)
Přijmout příchozí hovor a ukončit probíhající hovor	▸ 2 x stiskněte multifunkční tlačítko (● ●)

Obnovení továrního nastavení

Pokud obnovíte tovární nastavení, budou vymazány všechny osobní údaje!

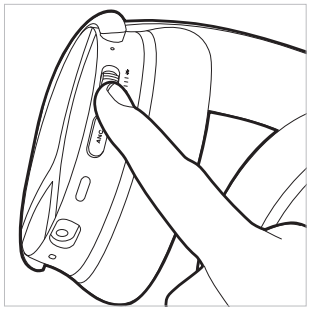

- Posuňte vypínač 5 x (● ● ● ● ●) rychle nahoru. LED kontrolka stavu blikne 3× fialově. Po obnovení továrních nastavení se AVENTHO Y automaticky zapne a přepne do režimu párování.

Přehled ovládacích funkcí

Pokud není uvedeno jinak, platí funkce uvedené v seznamu pro zapnutá sluchátka.

Funkce	Ovládání na sluchátkách
Zapnutí	▶ Posuňte vypínač do středové polohy.
Vypnutí	▶ Posuňte vypínač směrem dolů.
Připojovací režim	▶ Posuňte vypínač nahoru a přidržte ho v této poloze po dobu 1 s (●).
Vymazání seznamu párování	▶ Posuňte vypínač nahoru a přidržte ho v této poloze po dobu 10 s (▬).
Obnovení továrního nastavení	▶ Posuňte vypínač 5 x (●●●●●) rychle nahoru.
Kontrola stavu akumulátoru	▶ Pokud zapnete bezdrátová sluchátka AVENTHO Y, sluchátka oznámí stav nabití akumulátoru.
Aktivace transparentního režimu	▶ Podle nastaveného režimu stiskněte 1× (●) nebo 2× (●●) tlačítko ANC.
Aktivace režimu ANC	▶ Podle nastaveného režimu stiskněte 1× (●) nebo 2× (●●) tlačítko ANC.
Spuštění/pozastavení	▶ 1× stiskněte (●) multifunkční tlačítko.
Zvýšení hlasitosti	▶ Podržte stisknuté tlačítko plus (+).
Snížení hlasitosti	▶ Podržte stisknuté tlačítko mínus (-).
Další nahrávka	▶ 2× stiskněte (●●) multifunkční tlačítko.
Předchozí nahrávka	▶ 3× stiskněte (●●●) multifunkční tlačítko.
Přijetí/ukončení hovoru	▶ 1× stiskněte (●) multifunkční tlačítko.
Zrušení odchozího hovoru	▶ 1× stiskněte (●) multifunkční tlačítko.
Odmítnutí hovoru	▶ 1 x stiskněte (▬) multifunkční tlačítko.
Přijmout příchozí hovor a ukončit probíhající hovor	▶ 1 x stiskněte (●) multifunkční tlačítko.
Odmítnout další příchozí hovor	▶ 3× stiskněte (●●●) multifunkční tlačítko.
Aktivace hlasového ovládání	▶ Podržte multifunkční tlačítko stisknuté po dobu 2 sekund (▬).

Přehled kontrolek LED na bezdrátových sluchátkách

Akce	Kontrolka LED
Varování před nízkým stavem nabití akumulátoru	▶ Kontrolka LED blikne 3 x červeně
Nabití přes USB 0 – 30 %	▶ Kontrolka LED bliká červeně
Nabití přes USB 31 – 70 %	▶ Kontrolka LED bliká žlutě
Nabití přes USB 71 – 99 %	▶ Kontrolka LED bliká zeleně
Nabití přes USB 100 %	▶ Kontrolka LED svítí zeleně
Rozpoznané připojení přes Bluetooth®	▶ Kontrolka LED bliká modře a červeně
Aktivní připojení přes Bluetooth®	▶ Kontrolka LED bliká pomalu modře s přestávkami trvajícími 7 sekund
Vymazání seznamu párování	▶ Kontrolka LED bliká modře a červeně
Obnovení továrního nastavení	▶ Kontrolka LED blikne 3× fialově

Připojovací kabel USB-C

Součástí balení je kabel USB-C. Můžete jej použít k nabíjení, ale také jako audio kabel.

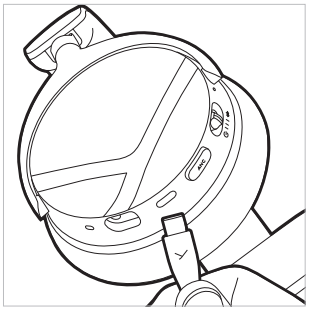

- ▶ Pokud chcete používat bezdrátová sluchátka AVENTHO Y bez Bluetooth® připojte jeden konec audio kabelu ke konektoru USB-C ve sluchátkách.
- ▶ Zapněte bezdrátová sluchátka AVENTHO Y. Upozorňujeme, že při tomto způsobu použití se spotřebovává energie z akumulátoru.
- ▶ Pomocí sluchátek AVENTHO Y lze dále ovládat přehrávání médií, funkci ANC, telefonní hovory a hlasitost.

Čištění

- ▶ Z hygienických důvodů byste měli náušníky sluchátek občas vyčistit měkkým navlhčeným hadříkem. Upozorňujeme, že do sluchátkových mušlí ani do převodníku se nikdy **nesmí dostat voda**.
- ▶ Nepoužívejte **žádné** čisticí prostředky obsahující rozpouštědla ani agresivní čisticí prostředky nebo prostředky na bázi alkoholu nebo kyselin, protože by mohly poškodit povrch.
- ▶ V žádném případě **nepoužívejte** k čištění **vysavač**, protože může na sluchátkách způsobit nenapravitelné škody.

- Vzhledem k tomu, že náušníky podléhají přirozenému opotřebení, je čas od času zapotřebí je vyměnit. To můžete snadno provést sami.
- Pokud bude nutné vyměnit další součásti, obraťte se na příslušné zastoupení společnosti beyerdynamic.

Výměna náušníků na sluchátka

AVENTHO Y se vyznačuje designem Smart Ear Pad. To znamená, že náušníky jsou vybaveny magnetickým uchycením a lze je snadno sejmout z krytu a nahradit novými.

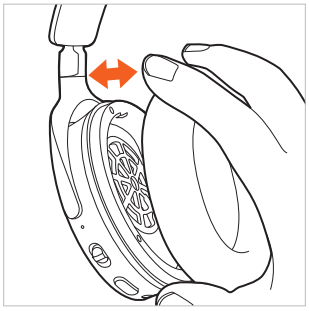

1. Pokud sejmete náušník z pravé poloviny sluchátek, najdete úložný prostor pro volitelný dongle.

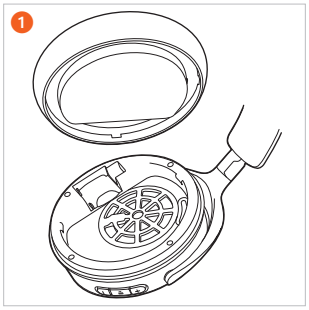

2. Když sejmete náušník z levé poloviny sluchátek, najdete přihrádku na baterie.



Výměna baterie

- Sejměte náušník z **levé** strany sluchátka.

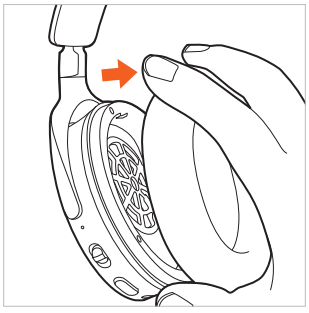

- Otevřete přihrádku na baterie a opatrně vytáhněte akumulátor z přihrádky na baterie za pásek.

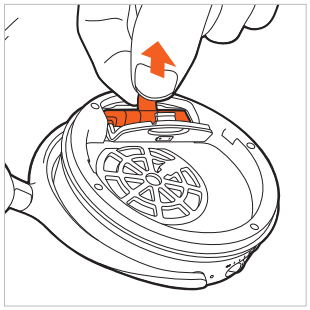

- Odpojte konektor. Táhněte pouze za konektory, nikoli za kabely.

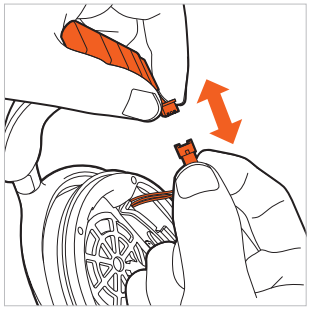

- Připojte nový akumulátor (konektor má ochranu proti přepólování).

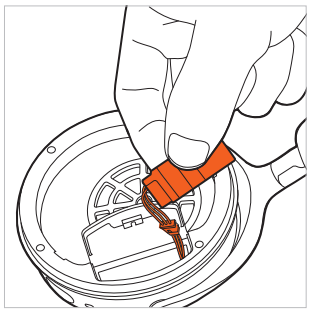

- Vložte akumulátor do prostoru pro baterii podle obrázku.

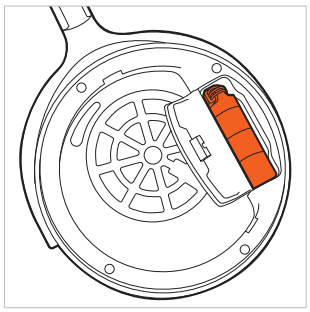

- Zavřete přihrádku na baterie. Nasaďte náušník zpět na levú stranu sluchátka.

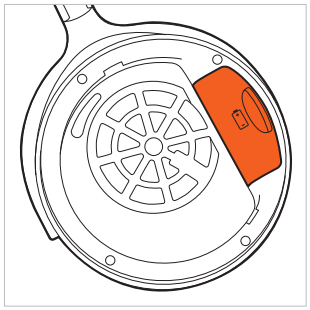

ŘEŠENÍ PROBLÉMŮ

Problém	Příčina	Řešení
AVENTHO Y se nedá zapnout	▶ Vybitý nebo příliš nízký náboj akumulátoru.	▶ Nabijte akumulátor.
Není slyšet žádný zvuk	▶ Nefunguje spojení přes Bluetooth®	▶ Připojte AVENTHO Y na přehrávač.
Bezdrátová sluchátka AVENTHO Y nejsou uvedena mezi zařízeními, dostupnými přes Bluetooth®	▶ Bezdrátová sluchátka AVENTHO Y jsou vypnutá. ▶ Bezdrátová sluchátka AVENTHO Y nejsou nastavena na připojovací režim. ▶ Již existuje připojení Bluetooth® k jinému přehrávači.	▶ Zapněte AVENTHO Y. ▶ V bezdrátových sluchátkách AVENTHO Y nastavte připojovací režim. ▶ Odstraňte připojení Bluetooth® k jinému přehrávači a připojte sluchátka AVENTHO Y k požadovanému zařízení.
Přehrávání je příliš tiché, přestože je AVENTHO Y nastaveno na maximum	▶ Přehrávaný audiosignál je příliš tichý.	▶ Zvyšte hlasitost přehrávání na přehrávači.
Zvuk je ostrý a basy jsou příliš slabé	▶ Těsnost náušníků není dostatečná.	▶ Nastavte oblouk sluchátek tak, aby náušníky přiléhaly co nejlépe.
Dosah je příliš malý nebo dochází k přerušení spojení	▶ Dochází k rušení vlivem jiných zařízení.	▶ Udržujte odstup od bezdrátových routerů a mikrovlnných trub. ▶ Ujistěte se, že se vaše tělo nenachází mezi přehrávačem a sluchátky AVENTHO Y. ▶ Použijte na přehrávači jiný kodek.

VOLITELNÝ BALÍČEK S DONGLEM A MIKROFONEM

Jako volitelné příslušenství v jednom balíčku jsou k dispozici mikrofon s ohebným ramenem a dongle s nízkou latencí pro hraní her:

- ▶ Zásuvný mikrofon s 3,5 mm jackem
- ▶ Dongle (podporuje LE Audio a hovory)

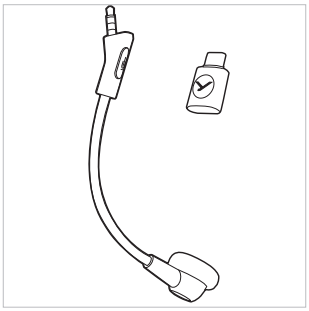

Připojení mikrofonu

- ▶ Připojte volitelný mikrofon k jackové zásuvce sluchátek AVENTHO Y. Dejte pozor na polohu jack konektoru. Mikrofon je standardně aktivován, jakmile je připojen k zařízení AVENTHO Y.

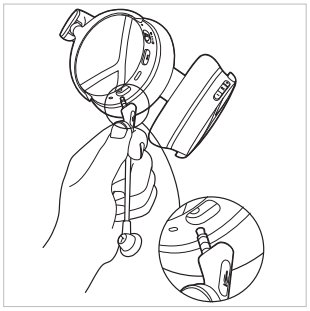

Ztlumení zvuku

- ▶ **Ztlumení**
  Stiskněte 1 x (●) tlačítko mikrofonu, abyste funkci ztlumení aktivovali. LED dioda na mikrofonu svítí červeně, když je mikrofon ztlumeno.
- ▶ **Zrušení ztlumení**
  Stiskněte znovu 1 x (●) tlačítko mikrofonu, abyste funkci ztlumení deaktivovali.

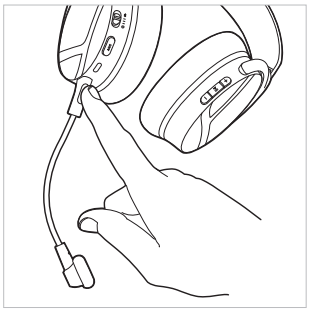

Připojení dongle

- ▶ Připojte dongle k počítači. LED dioda v tlačítku na krátkou chvíli svítí modře.
- ▶ Pokud není k dispozici žádný seznam spárovaných zařízení, přepne se dongle automaticky do režimu vyhledávání. Alternativně podržte multifunkční tlačítko na donglu stisknuté po dobu 3 sekund (▬). Podržte **zapnuté** zařízení AVENTHO Y v blízkosti dongle, aby jste dosáhli připojení. Po uplynutí 2-minutové doby hledání přejde dongle do pohotovostního režimu.
- ▶ Pokud již existuje seznam spárovaných zařízení, stiskněte multifunkční tlačítko na donglu, abyste jej znovu spárovali s AVENTHO Y.
- ▶ Jakmile dojde k navázání spojení s AVENTHO Y, LED dioda na donglu pomalu bliká modře.

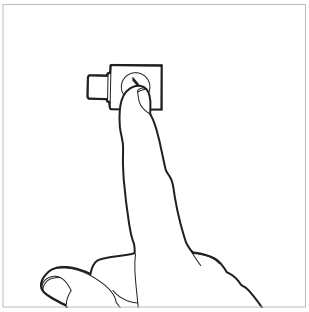

POMOC PŘI PROBLÉMECH / NEJČASTĚJŠÍ DOTAZY

Odpovědi na nejčastější otázky a řešení nejčastějších problémů najdete na této internetové adrese:
https://www.beyerdynamic.com/faq

REGISTRACE VÝROBKU

Na internetu na adrese
https://www.beyerdynamic.com/service
si můžete svá bezdrátová sluchátka AVENTHO Y zaregistrovat formou zadání jejich sériového čísla.

LIKVIDACE

- Tento symbol na výrobku, v návodu k obsluze nebo na obalu znamená, že se elektrická a elektronická zařízení musí na konci své životnosti likvidovat odděleně od domovního odpadu.



- Použitá zařízení likvidujte vždy v souladu s platnými předpisy.

Jen při prodeji v rámci EU:

- Pro zpětný odběr starých spotřebičů, baterií a akumulátorů jsou vám k dispozici místa pro bezplatný sběr tříděného odpadu, máte možnost bezplatného vrácení výrobku společnosti beyerdynamic a případně můžete využít další místa určená pro recyklaci odpadu. Adresy lze získat u místní městské nebo obecní správy.
- Prodejci elektronických zařízení mají bezvýhradnou povinnost bezplatně převzít zpět stará elektrická a elektronická zařízení. Tato povinnost se vztahuje i na prodej telekomunikačních prostředků.

Likvidace akumulátorů

- Po upotřebení odevzdejte akumulátory/baterie k likvidaci v souladu s platnými předpisy, odděleně od výrobku. Nesmí se vyhazovat do domovního odpadu. Odevzdání je pro spotřebitele / koncové uživatele zdarma.
- Před odevzdáním k likvidaci akumulátor/baterii vybijte.

PROHLÁŠENÍ O SHODĚ S PŘEDPISY EU

Firma beyerdynamic GmbH & Co. KG tímto prohlašuje, že telekomunikační zařízení odpovídá směrnici EU č. 2014/53/EU a směrnici EU č. 2011/65/EU.

- Kompletní text Prohlášení o shodě s předpisy EU je k dispozici na této internetové adrese:
  https://www.beyerdynamic.com/cod

TECHNICKÉ ÚDAJE

Sluchátka AVENTHO Y

Frekvenční pásmo Bluetooth®	2 400 – 2 480 MHz
Vysílací výkon	≤ 10 dBm
Rozsah nabíjecí teploty	0 až +45 °C
Rozsah provozní teploty	–10 až +50 °C
Typ akumulátoru: Lithium-iontový akumulátor	3,7 V DC, 650 mAh
Hmotnost baterie	12 g

AVENTHO Y dongle s nízkou latencí

Frekvenční pásmo Bluetooth®	2 400 – 2 480 MHz
Vysílací výkon	≤ 11 dBm
Rozsah provozní teploty	–10 až +50 °C

- Bližší informace k technickým údajům najdete na internetu na adrese: **https://www.beyerdynamic.com**

ZÁRUČNÍ PODMÍNKY

Společnost beyerdynamic poskytuje na vámi zakoupený originální výrobek beyerdynamic omezenou záruku.

- Podrobné informace o záručních podmínkách společnosti beyerdynamic najdete na internetu na adrese:
  https://www.beyerdynamic.com/service/garantie

OCHRANNÉ ZNÁMKY

Obchodní značka a loga Bluetooth® jsou registrovanými ochrannými známkami společnosti Bluetooth® SIG, Inc. a veškeré použití těchto známek společností beyerdynamic je licencováno. Ostatní ochranné známky a obchodní názvy patří příslušným vlastníkům.

Typová označení USB-A, USB-B a USB-C jsou obchodními značkami subjektu, který zavedl technologii USB.

ET

SISU

OHUTUSJUHISED 123
Sihipärane kasutamine 123
Helitugevuse seadistamine 123
Vedelikest tulenevad kahjustused 123
Allaneelamise oht 123
Vooluvarustus 123
Akude kasutamine 123
Keskkonnatingimused 123

SELLEST JUHENDIST 124

TARNEKOMPLEKT 124

JUHTELEMENDID 124

AKUDE LAADIMINE 124
Juhised liitiumioonakude kasutusea kohta 124
Laetustaseme näitamine 124

BEYERDYNAMICU ÄPI ALLALAADIMINE 125

ÜHILDUVUS ESITUSSEADMETEGA 125

TOETATAVAD AUDIOKOODEKID 125

KÄSITSEMINE 125
Seadmega Bluetooth® abil ühendamine 125
Sidestuse loomine 125
Multi-Point-režiim 126
Multi-Point ühenduse loomine 126
Multi-Pointi kasutamine 126
Sidestusloendi kustutamine 126
Kõrvaklappide sisse- ja väljalülitamine 126
Mürasummutuse (ANC) ja läbipaistvusrežiimi vahel vahetamine 126
Meediumite esitamine 127
Helitugevuse seadistamine 127
Helistamine 127
Tehaseseadistustele lähtestamine 127
Juhtfunktsioonide ülevaade 128
LED-näitude ülevaade kõrvaklappidel 128
USB-C-kaabli ühendus 128
Puhastamine 128
Kõrvapolstrite vahetamine 129
Akuvahetus 129

PROBLEEMIDE LAHENDAMINE 130

VALIKULINE TONGLI JA MIKROFONIGA PAKETT 130
Mikrofoni ühendamine 130
Vaigistamine 130
Tongli ühendus 130

ABI PROBLEEMIDE KORRAL / KKK 131

TOOTE REGISTREERIMINE 131

JÄÄTMEKÄITLUS 131
Akude jäätmekäitlus 131

EL-VASTAVUSDEKLARATSIOON 131

TEHNILISED ANDMED 131
Peakomplekt AVENTHO Y 131
AVENTHO Y Low Latency Dongle 131

GARANTIITINGIMUSED 131

KAUBAMÄRGID 131

beyerdynamic GmbH & Co. KG
Theresienstraße 8
74072 Heilbronn
Germany
www.beyerdynamic.com

Suur tänu, et otsustasite beyerdynamicu Wireless Over-Ear Wireless kõrvaklappide AVENTHO Y kasuks.
Palun võtke veidi aega ja lugege käesolev teave enne kõrvaklappide AVENTHO Y kasutamist läbi.

OHUTUSJUHISED

- Lugege enne kõrvaklappide AVENTHO Y kasutamist käesolev juhend hoolikalt ja täielikult läbi.
- Palun järgige kõiki juhiseid, eelkõige kõrvaklappide AVENTHO Y ohutu kasutamise kohta.
- Ärge kasutage kõrvaklappe AVENTHO Y, kui need on defektsed.

Sihipärane kasutamine

- Ärge kasutage kõrvaklappe AVENTHO Y muul viisil kui käesolevas tootejuhendis kirjeldatud.
- Firma beyerdynamic GmbH & Co. KG ei võta endale vastutust kõrvaklappide AVENTHO Y kahjustuste või inimeste vigastuste korral, mis tulenevad kõrvaklappide AVENTHO Y ettevaatamatust, asjatundmatust, valest või muul kui tootja poolt ettenähtud kasutusotstarbele vastavast kasutamisest.
- Firma beyerdynamic GmbH & Co. KG ei vastuta kahjustuste eest USB-seadmetel, mis ei vasta USB-spetsifikatsioonidele.
- Firma beyerdynamic GmbH & Co. KG ei vastuta ühenduse katkestustest tulenevate kahjustuste eest tühjade või liiga vanade akude või Bluetooth®-saatekauguse ületamise tõttu.
- Järgige enne kasutuselevõtmist ka vastavaid riigisiseseid eeskirju.

Helitugevuse seadistamine

Suured helitugevused ja liiga pikad kuulamisajad võivad kuulmist jäädavalt kahjustada.

- Seadistage enne kõrvaklappide AVENTHO Y kasutamist helitugevus miinimumile.
- Suurendage helitugevust alles pärast kõrvaklappide AVENTHO Y paigaldamist.
- Kuulamisel ja harilikul kõnelemisel kõrvaklappidega AVENTHO Y peaksite oma häält veel tuvastada saama.
- Tinnituse korral vähendage helitugevust. Vajadusel pidage nõu arstiga.
- Suured helitugevused võivad, eriti pikemate kuulamisaegade korral, kuulmist kahjustada.
- Rusikareegliks on: mida suurem helitugevus, seda lühem kuulamisaeg.

Välise tähelepanuvõime vähenemine

Kõrvaklapid AVENTHO Y vähendavad akustilist tähelepanuvõimet drastiliselt. Kõrvaklappide AVENTHO Y liikluses kasutamine kätkeb endas suurt ohupotentsiaali. Kasutaja kuulmisorganit ei tohi mitte mingi juhul nii tugevasti mõjutada, et liiklusohutus oleks ohustatud.

- Ärge kasutage kõrvaklappe AVENTHO Y võimalikult ohtlike masinate ja tööseadmete töötsoonis.
- Välitige kõrvaklappide AVENTHO Y kasutamist olukordades, milles kuulmisvõimet ei tohi halvendada. Eriti liikluses, raudteeületuskoha ületamisel või ehitusobjektil.

Vedelikest tulenevad kahjustused

Sissetungiv vedelik võib kõrvaklappe AVENTHO Y kahjustada.

- Jälgige, et vedelikud ei tungi kõrvaklappide AVENTHO Y sisse (nt puhastamisel).
- Ärge kasutage lahusteid sisaldavaid või agressiivseid puhastusvahendeid.

Allaneelamise oht

- Hoidke väikesed osad nagu toote, pakendi ja tarvikute osad lastest ja koduloomadest eemal. Allaneelamisel esineb lämbumisoht!

Vooluvarustus

- Kasutage nii laadimiseks kui ka sülearvutiga ühendamiseks ainult tarnekomplekti kuuluvat kaablit.
- Laadimisseadme võimsus peab ulatuma raadioseadme poolt vajaliku miinimumvõimsuseni 0,1 vatti kuni maksimaalse laadimiskiiruse saavutamiseks vajaliku maksimumvõimsuseni 5 vatti.

Akude kasutamine

Kuumusest, veest ja mehaanilisest koormusest tulenev oht

Liiga suure kuumuse, vee ja suure mehaanilise koormuse korral esineb plahvatuse, kuumuse, tule, suitsu või gaasi tekke oht. Selle tagajärjeks võivad olla vigastused ja aku jäädavad kahjustused.

- Ärge jätke akut ülemäärase kuumuse, tule või äärmiselt madala õhurõhu kätte. Esineb plahvatuse, tule, suitsu või gaasi tekke oht.
- Ärge avaldage akule mehaanilisi koormusi (nt muljumist). See võib tekitada akule jäädavaid kahjustusi, plahvatusi või vigastusi.
- Ärge avage korpust ja ärge eemaldage akut.
- Kasutage aku integreeritud USB-pesa tüüp C kaudu ainult USB 2.0/3.0 jaudu standardset 5 V võrguplokki.

Keskkonnatingimused

- Ärge jätke kõrvaklappe AVENTHO Y ei vihma ega lume, vedelike või niiskuse kätte.

SELLEST JUHENDIST

Käesolev juhend kirjeldab toote tähtsaimaid funktsioone. Selles juhendis olevad andmed lähtuvad tarkvara standardseadistustest. Saadaval võib olla uuem versioon.

- Juhiseid tarkvara värskendamiseks leiate peatükist „beyerdynamicu äpp“.

TARNEKOMPLEKT

- Kõrvaklapid AVENTHO Y
- Laadimiskaabel / Audiokaabel USB tüüp C
- Nööriga suletav kott
- Lühijuhend
- Compliance Booklet

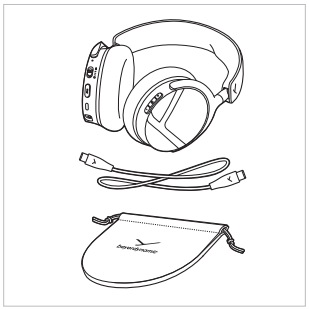

JUHTELEMENDID

1. Oleku LED
2. Sees-/Väljas- ja Bluetooth®-liuglüliti
3. ANC-klahv
4. USB liitmik
5. Mikrofoniühendus, ümarpesa 3,5 mm valikulisele mikrofonile
6. Mikrofon
7. Helitugevus (+)
8. Mitmeotstarbeline klahv
9. Helitugevus (-)

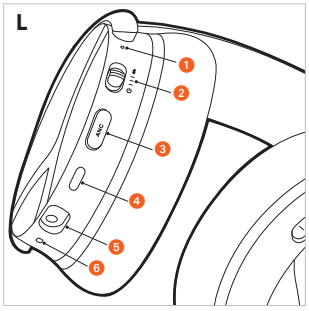

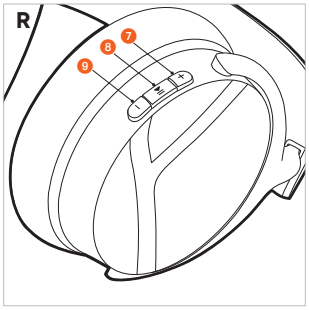

AKUDE LAADIMINE

Enne kõrvaklappide AVENTHO Y esimest korda kasutamist soovitame me kõrvaklappidesse integreeritud akud täielikult täis laadida. Palun kasutage laadimiseks ainult tarnekomplekti kuuluvat USB-kaablit.

- Ühendage kõrvaklapid AVENTHO Y USB-laadimiskaabliga USB-ga ühilduva pingestatud USB-liitmikuga (nt USB-võrguplokiga).
- Oleku LED näitab laadimise olekut.

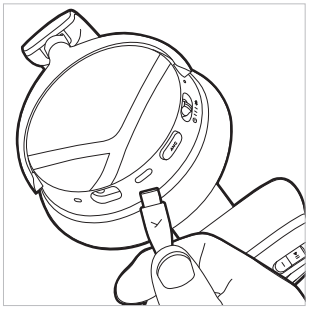

Juhised liitiumioonakude kasutusea kohta

- Pärast täielikku laadimist lahutage USB-kaabel laadimisseadme ja toote küljest.
- **TÄHELEPANU!** Kõrged temperatuurid, eelkõige kõrge laetustaseme korral, võivad tekitada jäädavaid kahjustusi.
- Kui akut hoitakse või seda ei kasutata pikema aja jooksul, on soovitatav laadida aku umbes 50% laetustasemest ja hoida temperatuuridel kuni maksimaalselt 20 °C.
- Pärast kasutamist lülitage kõrvaklapid AVENTHO Y välja.

Laetustaseme näitamine

Kõrvaklappide AVENTHO Y laetustaset näidatakse laadimise ajal oleku laetustaseme näidiku abil.

Laetustase	Laetustaseme näidik
0 kuni 30%	Vilgub punaselt
31 kuni 70%	Vilgub kollaselt
71 kuni 99%	Vilgub roheliselt
100% (aku täielikult laetud)	Põleb roheliselt

BEYERDYNAMICU ÄPI ALLALAADIMINE

beyerdynamicu äpp võimaldab teil oma kõrvaklappe AVENTHO Y individuaalselt juhtida.

Enne oma kõrvaklappide AVENTHO Y esimest korda kasutusele võtmist:

- Laadige beyerdynamicu äpp App Store'ist (iOS-seadmed) või Google Playst (Android-seadmed) alla.



- beyerdynamicu äpiga saate teostada kasutajapõhiseid käitamise seadistusi ja teostada tarkvara värskendamisi.
- Need seadistused salvestatakse teie kõrvaklappidele AVENTHO Y, nii et te saate neid nautida iga teie kõrvaklappidega AVENTHO Y ühendatud esitusseadmega.
- Palun arvestage, et lisafunktsioonid on kasutatavad ainult beyerdynamicu äpi abil.

ÜHILDUVUS ESITUSSEADMETEGA

Kõrvaklapid AVENTHO Y on ühilduvad Bluetooth®-esitusseadmetega, mis toetavad järgmisi profiile:

- A2DP (audio edastamiseks)
- HFP (telefoniside ja kõneabi)
- AVRCP (juhtsignaalide edastamine)

TOETATAVAD AUDIOKOODEKID

Profiili A2DP piires toetavad kõrvaklapid AVENTHO Y audiokoodekeid SBC, AAC ja LC3.

Audioedastuseks saab kasutada ainult selliseid koodekeid, mis on esitusseadmes olemas.

Esitusseade ja kõrvaklapid AVENTHO Y määravad automaatselt parima ühiselt kastutatava koodeki järgmises järjekorras:

1. SBC
2. AAC
3. LDAC

Enamik esitusseadmeid ei näita, milline koodek on aktiivselt kasutuses.

KÄSITSEMINE

Seadmega Bluetooth® abil ühendamine

Enne kui saate kõrvaklappe AVENTHO Y kasutada, peate kõrvaklapid mobiiltelefoni või mõne teise Bluetooth®i toetava seadmega sidestama. Ühendusprotseduur võib olla erinevate seadmetega erinev.

- Palun jälgige seadme, millega soovite kõrvaklappe AVENTHO Y ühendada, kasutusjuhendit.

Sidestuse loomine

1. Kui kõrvaklapid AVENTHO Y ei ole veel sidestatud, on need sisselülitamisel automaatselt sidestusrežiimis.

   Kui kõrvaklapid AVENTHO Y on juba sidestatud, lükake sisselülitatud kõrvaklappidel AVENTHO Y sisse-/väljalülitit ülespoole ja hoidke seda 1 sekund vajutatult.

   Niipea kui kõrvaklapid AVENTHO Y on sidestusrežiimis, vilgub oleku-LED vaheldumisi siniselt ja punaselt.

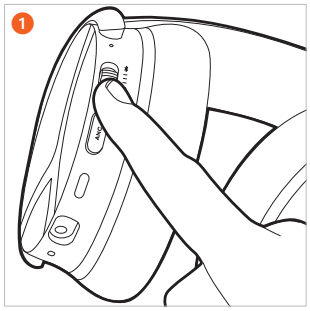

2. Valige „AVENTHO Y" esitusseadme sidestusloendist.

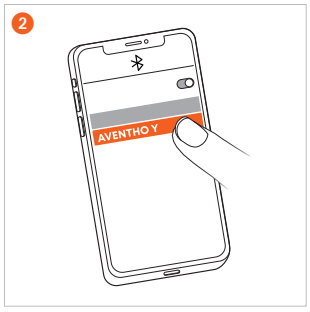

Multi-Point-režiim

Kõrvaklappe AVENTHO Y saab Bluetooth®-i abil sidestada kuni 8 seadmega. Samaaegselt saab aktiivse ühenduse luua maksimaalselt kahe seadmega. Muusika esitamine ja telefoniside on samaaegselt võimalik ainult ühe seadmega. Telefoniside on muusika esitamise suhtes prioriteetne, st kõne korral muusika esitamine katkestatakse.

Esitusseadmete (ES) kasutamisel kehtib järgmine prioriteetide nimekiri:

Prioriteet	Profiil	Esitusseadmed (ES)
1	HFP (telefoniside)	ES 1 (esimesena ühendatud seade)
2	HFP (telefoniside)	ES 2 (teisena ühendatud seade)
3	A2DP (muusika esitamine)	ES 1 (esimesena ühendatud seade)
4	A2DP (muusika esitamine)	ES 2 (teisena ühendatud seade)

Multi-Point ühenduse loomine

- Ühendage kõrvaklapid AVENTHO Y esimese seadmega (vt „Sidestuse loomine“).
- Inaktiveerige Bluetooth®-ühendus esimesel seadmel.
- Lülitage kõrvaklapid AVENTHO Y välja.
- Lükake sidestusrežiimi käivitamiseks sisse-/väljalülitit 2 ülespoole ja hoidke seda 1 sekund vajutatult (oleku LED 1 vilgub siniselt ja punaselt).
- Ühendage kõrvaklapid AVENTHO Y teise seadmega (vt „Sidestuse loomine“).
- Aktiveerige uuesti ühendus esimese seadme Bluetooth®-i kaudu, mis ühendub automaatselt kõrvaklappidega AVENTHO Y.
- Kui mõlemad seadmed on kõrvaklappidega AVENTHO Y sidestatud, ühenduvad kõrvaklapid AVENTHO Y järgmisel sisselülitamisel automaatselt mõlema seadmega.

Multi-Pointi kasutamine

Meedia esitamine aktiivne / kõne vastuvõtmine	Puudutage 1 x lühidalt mitmeotstarbelist klahvi (●)
Kõne lõpetamine / meediumi esituse uuesti käivitamine	Puudutage 1 x lühidalt mitmeotstarbelist klahvi (●)

Sidestusloendi kustutamine

- Lükake sisse-/väljalülitit ülespoole ja hoidke seda 10 sekundit (▬) üleval. Sidestusloend kustutatakse ja kõrvaklapid AVENTHO Y vahetuvad sidestusrežiimi. Oleku LED vilgub vaheldumisi punaselt ja siniselt.

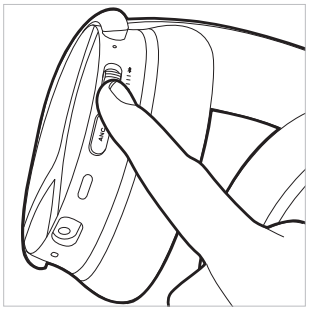

Kõrvaklappide sisse- ja väljalülitamine

- **Sisselülitamine**
  Lükake sisse-/väljalüliti keskmisse asendisse. Oleku LED süttib 2 sekundiks (▬) punaselt ja kustub siis. Esitatakse vastav laetustase.
- **Väljalülitamine**
  Lükake sisse-/väljalülitit allapoole. Oleku LED süttib 2 sekundiks (▬) punaselt ja kustub siis.

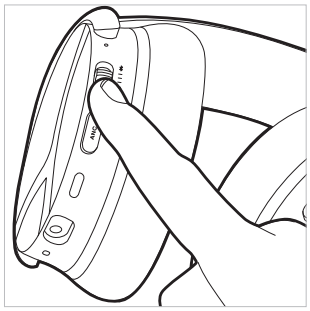

Kõrvaklappe AVENTHO Y saab tarnekomplekti kuuluva USB-C-kaabli abil arvutiga kasutada nii sisselülitatult kui ka väljalülitatult.

Mürasummutuse (ANC) ja läbipaistvusrežiimi vahel vahetamine

ANC-klahviga saate vahetada mürasummutuse (ANC), läbipaistvusrežiimi ja OFF-režiimi vahel.
Kõrvaklapid AVENTHO Y tarnitakse OFF-režiimis.

- Kui te vajutate ANC-klahvi alati ainult 1 x (●), aktiveeritakse üksteise järel ANC-režiim, läbipaistvusrežiim ja siis uuesti ANC OFF-režiim.
- Kui te vajutate ANC-klahvi alati 2 x (● ●), aktiveeritakse üksteise järel läbipaistvusrežiim, ANC-režiim ja siis uuesti OFF-režiim.

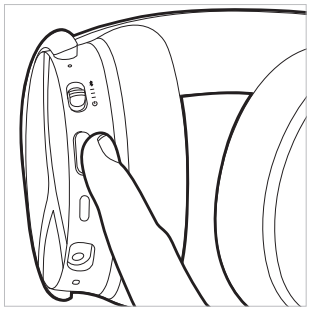

Mürasummutuse (ANC) ja läbipaistvusrežiimi seadistusi saate teha beyerdynamicu äpis.

Meediumite esitamine

Palun arvestage, et alljärgnevalt kirjeldatud funktsioonid sõltuvad vastavast kasutatavast esitusseadmest ja mängija tarkvarast ja ei pruugi olla kasutatavad.

Esituse käivitamine / paus

- Vajutage 1 x (●) mitmeotstarbelist klahvi.

Järgmine lugu

- Vajutage 2 x (● ●) mitmeotstarbelist klahvi.

Eelmine lugu

- Vajutage 3 x (● ● ●) mitmeotstarbelist klahvi.

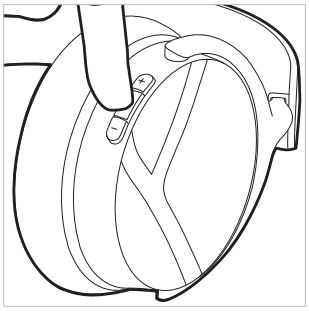

Kõneabi aktiveerimine

- Niipea kui Bluetooth®-ühendus on olemas, hoidke mitmeotstarbelist klahvi 2 sekundit (▬) vajutatult. Siis saate nutitelefonis häälestatud kõneabi aktiveerida või vastavalt inaktiveerida. Mõned Android-nutitelefonid seda funktsiooni ei toeta.

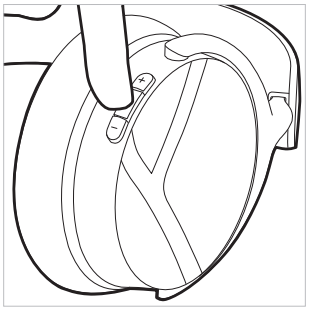

Helitugevuse seadistamine

Helitugevuse suurendamine

- Helitugevuse **suurendamiseks**.vajutage **plussklahvi (+)**. Helitugevuse ühe astme võrra vähendamiseks vajutage 1 x (●). Helitugevuse pidevalt kuni maksimaalseks suurendamiseks hoidke **plussklahvi (+)** vajutatult (▬).

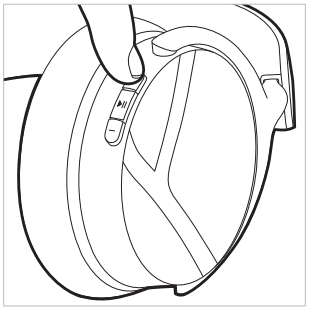

Helitugevuse vähendamine

- Helitugevuse **vähendamiseks** vajutage **miinusklahvi (-)**. Helitugevuse ühe astme võrra vähendamiseks vajutage 1 x (●). Helitugevuse pidevaks kuni miinimumile vähendamiseks hoidke **miinusklahvi (-)** vajutatult (▬).

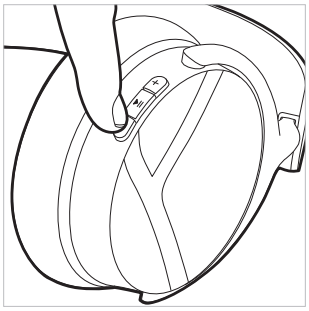

Helistamine

Kõne vastuvõtmine / lõpetamine

- Vajutage 1 x (●) mitmeotstarbelist klahvi.

Väljuva kõne katkestamine

- Vajutage 1 x (●) mitmeotstarbelist klahvi.

Kõnest keeldumine

- Vajutage 1 x pikalt (▬) mitmeotstarbelist klahvi

Teise kõne vastuvõtmine ja aktiivse kõne lõpetamine

- Vajutage 2 x (● ●) mitmeotstarbelist klahvi.

Teisest kõnest keeldumine

- Vajutage 3 x (● ● ●) mitmeotstarbelist klahvi.

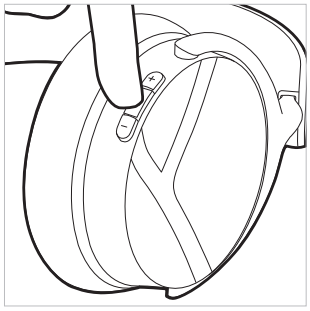

Aktiivne kõne puudub	Käsitsemine
Sissetuleva kõne vastuvõtmine	▸ 1 x mitmeotstarbelise klahvi vajutamine (●)
Sissetulevast kõnest keeldumine	▸ 1 x mitmeotstarbelise klahvi pikalt vajutamine (▬)
Aktiivse kõne lõpetamine	▸ 1 x mitmeotstarbelise klahvi vajutamine (●)

Kõne juba aktiivne	Käsitsemine
Teisest sissetulevast kõnest keeldumine	▸ 3 x mitmeotstarbelise klahvi vajutamine (● ● ●)
Teise sissetuleva kõne vastuvõtmine ja aktiivse kõne lõpetamine	▸ 2 x mitmeotstarbelise klahvi vajutamine (● ●)

Tehaseseadistustele lähtestamine

Tehaseadistustele lähtestamisel kõik isiklikud andmed kustutatakse!

- Lükake sisse-/väljalülitit 5 x (● ● ● ● ●) kiiresti ülespoole. Oleku-LED vilgub 3 x violetselt. Pärast tehaseseadistustele lähtestamist lülituvad kõrvaklapid AVENTHO Y automaatselt sisse ja vahetuvad sidestusrežiimi.

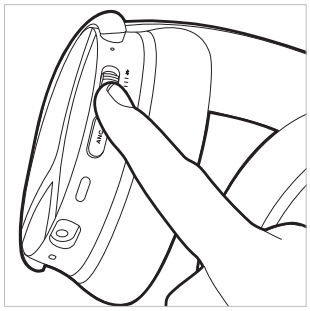

Juhtfunktsioonide ülevaade

Kui ei ole märgitud teisiti, kehtivad loetletud funktsioonid sisselülitatud kõrvaklappidele.

Funktsioon	Käsitsemine kõrvaklappidel
Sisselülitamine	▶ Lükake sisse-/väljalüliti keskmisse asendisse.
Väljalülitamine	▶ Lükake sisse-/väljalülitit allapoole.
Sidestusrežiim	▶ Lükake sisse-/väljalülitit ülespoole ja hoidke seda umbes 1 sekund (●) üleval.
Sidestusloendi kustutamine	▶ Lükake sisse-/väljalülitit ülespoole ja hoidke seda 10 sekundit (▬) üleval.
Tehaseseadistuse taastamine	▶ Lükake sisse-/väljalülitit 5 x (●●●●●) kiiresti ülespoole.
Aku oleku kontrollimine	▶ Kõrvaklappide AVENTHO Y sisselülitamisel esitatakse aku olek.
Läbipaistvusrežiim aktiveerimine	▶ Vajutage olenevalt režiimist 1 x (●) või 2 x (●●) ANC-klahvi.
ANC-režiimi aktiveerimine	▶ Vajutage olenevalt režiimist 1 x (●) või 2 x (●●) ANC-klahvi.
Start / Paus	▶ Vajutage 1 x (●) mitmeotstarbelist klahvi.
Helitugevuse suurendamine	▶ Hoidke plussklahvi (+) vajutatult.
Helitugevuse vähendamine	▶ Hoidke miinusklahvi (-) vajutatult.
Järgmine lugu	▶ Vajutage 2 x (●●) mitmeotstarbelist klahvi.
Eelmine lugu	▶ Vajutage 3 x (●●●) mitmeotstarbelist klahvi.
Kõne vastuvõtmine / lõpetamine	▶ Vajutage 1 x (●) mitmeotstarbelist klahvi.
Väljuva kõne katkestamine	▶ Vajutage 1 x (●) mitmeotstarbelist klahvi.
Kõnest keeldumine	▶ Vajutage 1 x (▬) pikalt mitmeotstarbelist klahvi.
Teise sissetuleva kõne vastuvõtmine ja aktiivse kõne lõpetamine	▶ Vajutage 1 x (●) mitmeotstarbelist klahvi.
Teisest kõnest keeldumine	▶ Vajutage 3 x (●●●) mitmeotstarbelist klahvi.
Kõneabi aktiveerimine	▶ Hoidke mitmeotstarbelist klahvi 2 sekundit (▬) vajutatult.

LED-näitude ülevaade kõrvaklappidel

Toiming	LED-näit
Hoiatus aku madala laetustaseme korral	▶ LED vilgub 3 x punaselt
Laadimine USB kaudu 0 – 30%	▶ LED vilgub punaselt
Laadimine USB kaudu 31 – 70%	▶ USB vilgub kollaselt
Laadimine USB kaudu 71 – 99%	▶ USB vilgub roheliselt
Laadimine USB kaudu 100%	▶ LED põleb roheliselt
Bluetooth®-sidestus tuvastatav	▶ LED vilgub siniselt ja punaselt
Bluetooth®i ühendus aktiivne	▶ LED vilgub aeglaselt siniselt pausidega 7 sekundit
Sidestusloendi kustutamine	▶ LED vilgub siniselt ja punaselt
Tehaseseadistuste taastamine	▶ LED vilgub 3 x violetselt

USB-C-kaabli ühendus

USB-C-kaabel sisaldub tarnekomplektis. Seda võite kasutada laadimiseks aga ka audiokaablina.

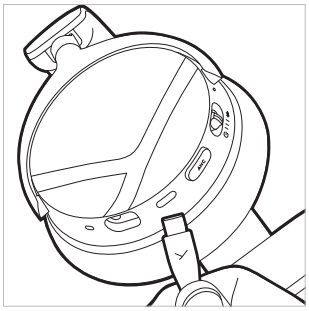

- ▶ Kui te soovite kõrvaklappe AVENTHO Y kasutada ilma Bluetooth®-ta, ühendage kaabli üks ots kõrvaklappide korpuse USB-C-pesaga.
- ▶ Lülitage kõrvaklapid AVENTHO Y sisse. Palun jälgige, et selle kasutusviisi korral tarbitakse voolu akust.
- ▶ Kõrvaklappide AVENTHO Y kaudu saab edasi juhtida meediumi esitust, ANC, telefonikõnesid ja helitugevust.

Puhastamine

- ▶ Hügieenilistel põhjustel peaksite kõrva- ja peapolstrit aegajalt puhastama pehme, vees niisutatud lapiga. Jälgige, et **vesi ei tungi** klapikorpustesse või muundurisse.
- ▶ **Ärge** kasutage lahusteid sisaldavaid või agressiivseid puhastusvahendeid samuti alkohoolsel või happelisel baasil puhastusvahendeid, sest need võivad pealispinda kahjustada.

- Ärge **mitte mingil** juhul kasutage puhastamiseks **tolmuimejat**, sest vastasel juhul võivad kõrvaklappidel tekkida pöördumatud kahjustused.
- Kuna kõrvapolstril esineb loomulik kulumine, on neid aegajalt vajalik vahetada. Seda võite kergesti ise teha.
- Kui tuleb asendada teisi komponente, pöörduge palun oma kohaliku beyerdynamicu esinduse poole.

Kõrvapolstrite vahetamine

Kõrvaklappe AVENTHO Y iseloomustab selle Smart Ear Pad disain. See tähendab, et kõrvapolstrid on varustatud magnetkinnitusega ning neid saab lihtsalt korpuse küljest ära võtta ja uutega asendada.

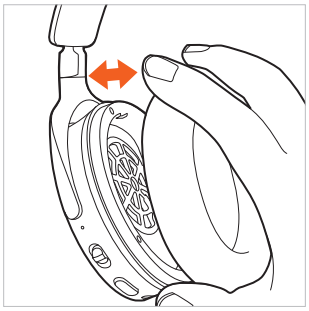

1. Kui eemaldate parempoolse klapikorpuse kõrvapolstri, leiate valikulise tongli hoiulaeka.

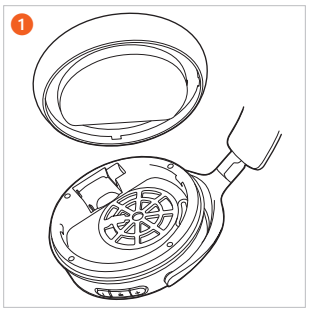

2. Kui eemaldate vasakpoolse klapikorpuse kõrvapolstri, leiate akulaeka.



Akuvahetus

- Võtke lihtsalt **vasakpoolse** klapikorpuse kõrvapolster ära.

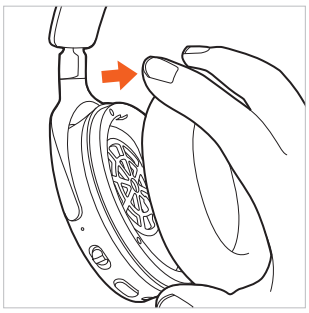

- Avage akulaegas ja tõmmake aku ettevaatlikult lindist haarates akulaekast välja.

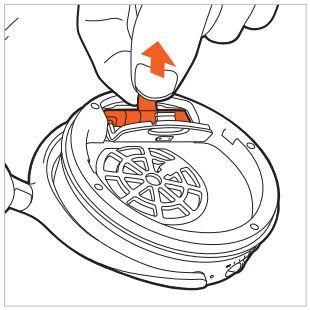

- Vabastage pistikühendus. Tõmmake sealjuures ainult pistikutest, mitte kaablitest.

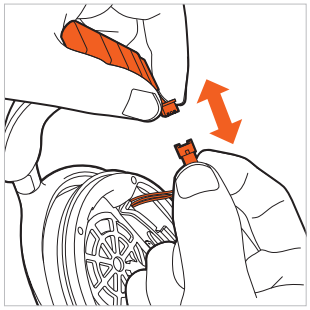

- Ühendage uus aku (pistikul on valesti ühendamise kaitse).

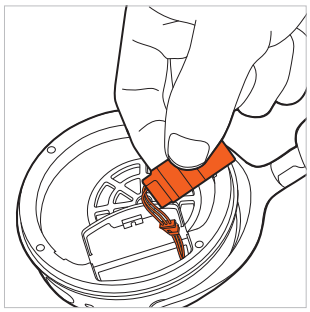

- Asetage aku joonisel kujutatud viisil akulaekasse.

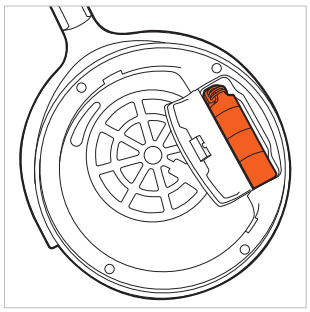

- Sulgege akulaegas. Asetage uus kõrvapolster uuesti vasakpoolsele klapikorpusele

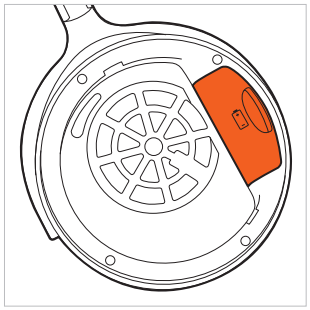

PROBLEEMIDE LAHENDAMINE

Probleem	Põhjus	Lahendus
Kõrvaklappe AVENTHO Y ei saa sisse lülitada	▶ Aku on tühi või ainult veel nõrgalt laetud.	▶ Laadige aku täis.
Heli ei väljastata	▶ Bluetooth®-i ühendus puudub	▶ Ühendage kõrvaklapid AVENTHO Y esitusseadmega.
AVENTHO Y ei ilmu kasutatavate Bluetooth®-seadmete hulgas	▶ Kõrvaklapid AVENTHO Y on välja lülitatud. ▶ Kõrvaklapid AVENTHO Y ei ole ühendusrežiimis. ▶ On juba Bluetooth®-ühendus teise esitusseadmega.	▶ Lülitage kõrvaklapid AVENTHO Y sisse. ▶ Seadke kõrvaklapid AVENTHO Y ühendusrežiimi. ▶ Lahutage Bluetooth®-ühendus teise esitusseadmega ja ühendage kõrvaklapid AVENTHO Y soovitud seadmega.
Esitus on liiga vaikne kuigi kõrvaklapid AVENTHO Y on seatud maksimumile	▶ Saabuv audiosignaal on liiga vaikne.	▶ Suurendage esituse helitugevust esitusseadmel.
Kõla on terav ja basside esitus liiga väike	▶ Kõrvapolstrite tihendus ei ole piisav.	▶ Seadke peakaar selliselt, et kõrvapolstrit tihendavad parimal võimalikul viisil.
Leviala on liiga väike või esinevad ühenduse katkestused	▶ Esinevad tõrked teiste seadmetega.	▶ Eemalduge WLAN-ruuteritest ja mikrolaine-seadmetest. ▶ Jälgige, et teie keha ei asuks esitusseadme ja kõrvaklappide AVENTHO Y vahel. ▶ Kasutage esitusseadmel mõnda teist koodekit.

VALIKULINE TONGLI JA MIKROFONIGA PAKETT

Valikulise tarvikuna on paketis saadaval kurekaelmikrofon ja Low Latency Dongle mängimiseks:

- ▶ 3,5 mm ümarpistikuga ühendatav mikrofon
- ▶ Tongel (toetab LE audiot ja kõnesid)

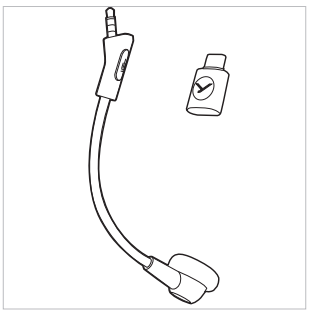

Mikrofoni ühendamine

- ▶ Ühendage valikuline mikrofon kõrvaklappide AVENTHO Y ümarpistikupesaga. Jälgige ümarpistiku asendit. Mikrofon on standardselt ühendatud, kui kõrvaklapid AVENTHO Y on ühendatud.

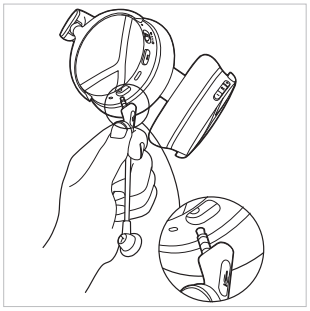

Vaigistamine

- ▶ **Vaigistamine**Vaigistamise aktiveerimiseks vajutage 1 x (●) mikrofoni klahvi. Kui see on vaigistatud, põleb LED mikrofonil punaselt.
- ▶ **Vaigistamise tühistamine**Vaigistamise inaktiveerimiseks vajutage 1 x (●) mikrofoni klahvi.

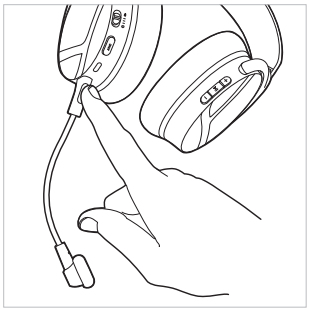

Tongli ühendus

- ▶ Ühendage tongel oma arvutiga.
  LED klahvis süttib lühidalt siniselt.
- ▶ Kui sidestusloend puudub, vahetud tongel automaatselt otsingurežiimi. Alternatiivse võimalusena hoidke mitmeotstarbelist klahvi tonglil 3 sekundit (▬) vajutatult. Ühenduse loomiseks hoidke **sisse lülitatud** kõrvaklappe AVENTHO Y tongli läheduses. Pärast 2-minutilise otsinguaja möödumist vahetub tongel ooterežiimi.
- ▶ Kui sisestusloend on juba olemas, vajutage selle uuesti kõrvaklappidega AVENTHO Y ühendamiseks tonglil mitmeotstarbelist klahvi.
- ▶ Kui ühendus kõrvaklappidega AVENTHO Y on olemas, vilgub LED tonglil aeglaselt siniselt.

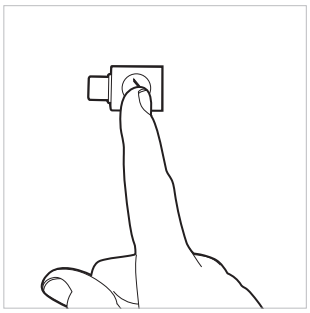

ABI PROBLEEMIDE KORRAL / KKK

Vastuseid kõige sagedastemate probleemide ja küsimuste kohta leiate järgmiselt internetiaadressilt:
https://www.beyerdynamic.com/faq

TOOTE REGISTREERIMINE

Internetis aadressil
https://www.beyerdynamic.com/service saate oma kõrvaklapid AVENTHO Y seerianumbri abil registreerida.

JÄÄTMEKÄITLUS



- See sümbol tootel, kasutusjuhendis või pakendil tähendab, et elektrilised ja elektroonilised seadmed tulevad nende kasutusea lõpul käidelda olmejäätmetest eraldi.
- Käidelge kasutatud seadmed alati vastavalt kehtivatele eeskirjadele.

Ainult müügil ELi piires:

- Kasutataud seadmete, patareide ja akude tagasivõtmiseks on teil kasutada tasuta kogumiskohad ja tasuta tagasiandmine beyerdynamicule ning täiendavad vastuvõtukohad. Aadressid saate kohalikust linna- või vallavalitsusest.
- Elektroonikaseadmete edasimüüjad on põhimõtteliselt kohustatud kasutatud elektri- / elektroonikaseadmed tasuta tagasi võtma. See kohustus kehtib ka kaugsidekanalite kaudu turustamisel.

Akude jäätmekäitlus

- Käidelge akud/patareid pärast kasutamist vastavalt kehtivatele eeskirjadele tootest eraldi. Neid ei tohi käidelda olmejäätmete hulgas. Tagasiandmine on tarbijale/lõppkasutajale tasuta.
- Enne jäätmekäitlust tühjendage akud/patareid.

EL-VASTAVUSDEKLARATSIOON

Käesolevaga deklareerib firma beyerdynamic GmbH & Co. KG, et raadioseade vastab EL-direktiivile 2014/53/EL ja EL-direktiivile 2011/65/EL.

- EL/UK-vastavusdeklaratsiooni täielik tekst on saadaval järgmisel internetiaadressil:
  https://www.beyerdynamic.com/cod

TEHNILISED ANDMED

Peakomplekt AVENTHO Y

Bluetooth®-i sagedusvahemik	2 400 – 2 480 MHz
Saatevõimsus	≤ 10 dBm
Laadimistemperatuurivahemik	0 kuni +45 °C
Käitustemperatuurivahemik	-10 kuni +50 °C
Aku tüüp: Liitium-ioon-aku	3,7 VDC, 650 mAh
Aku kaal	12 g

AVENTHO Y Low Latency Dongle

Bluetooth®-i sagedusvahemik	2 400 – 2 480 MHz
Saatevõimsus	≤ 11 dBm
Käitustemperatuurivahemik	-10 kuni +50 °C

- Lähemad andmed tehniliste andmete kohta leiate Internetist aadressilt: **https://www.beyerdynamic.com**

GARANTIITINGIMUSED

beyerdynamic tagab piiratud garantii ostetud originaalsele beyerdynamic-tootele.

- Põhjalikud juhised garantiitingimuste kohta leiate internetist aadressil:
  https://www.beyerdynamic.com/service/garantie

KAUBAMÄRGID

Bluetooth® sõnamärk ja logod on Bluetooth® SIG, Inc. Registreeritud kaubamärgid ja nende märkide igasugune kasutamine beyerdynamicu poolt on litsentseeritud. Teised märgid ja ärinimed kuuluvad nende vastavatele omanikele.

USB tüüp A, USB tüüp B ja USB tüüp C on USB Implementers kaubamärgid.

HU

TARTALOM

BIZTONSÁGI UTASÍTÁSOK . . . 133
Rendeltetésszerű használat . . . 133
A hangerő beállítása . . . 133
Folyadékok által okozott károk . . . 133
Lenyelés veszélye . . . 133
Áramellátás . . . 133
Az akkumulátor használata . . . 133
Környezeti feltételek . . . 133

A JELEN ÚTMUTATÓHOZ . . . 134

SZÁLLÍTÁSI TERJEDELEM . . . 134

KEZELŐELEMEK . . . 134

AKKUMULÁTOROK FELTÖLTÉSE . . . 134
Megjegyzések a Li-ion akkumulátorok élettartamához . . . 134
Töltöttségi állapot kijelzése . . . 134

BEYERDYNAMIC APP LETÖLTÉSE . . . 135

LEJÁTSZÓ ESZKÖZÖKKEL VALÓ KOMPATIBILITÁS . . . 135

TÁMOGATOTT AUDIO-CODEC-EK . . . 135

KEZELÉS . . . 135
Csatlakozás egy eszközhöz Bluetooth®-on keresztül . . . 135
Párosítás . . . 135
Multi-point-üzemmód . . . 136
Multi-point kapcsolat létrehozása . . . 136
Multi-point használata . . . 136
Párosítási lista törlése . . . 136
Fejhallgató be- és kikapcsolása . . . 136
Váltás a zajszűrő (ANC) és a transzparens mód között . . . 136
Média lejátszása . . . 137
Hangerő beállítása . . . 137
Telefonálás . . . 137
Gyári beállítások visszaállítása . . . 137
A vezérlési funkciók áttekintése . . . 138
A fejhallgató LED-kijelzéseinek áttekintése . . . 138
USB-C kábel csatlakoztatása . . . 138
Tisztítás . . . 138
Fülpárna cseréje . . . 139
Akkumulátorcsere . . . 139

PROBLÉMÁK MEGOLDÁSA . . . 140

OPCIONÁLIS CSOMAG HARDVERKULCCSAL ÉS MIKROFONNAL . . . 140
A mikrofon csatlakoztatása . . . 140
Lenémítás . . . 140
Csatlakoztatás hardverkulccsal . . . 140

SEGÍTSÉG PROBLÉMA ESETÉN / GYIK . . . 141

TERMÉKREGISZTRÁCIÓ . . . 141

ÁRTALMATLANÍTÁS . . . 141
Akkumulátorok ártalmatlanítása . . . 141

EU-MEGFELELŐSÉGI NYILATKOZAT . . . 141

MŰSZAKI ADATOK . . . 141
AVENTHO Y headset . . . 141
AVENTHO Y Low Latency hardverkulcs . . . 141

GAREANCIÁLIS FELTÉTELEK . . . 141

VÉDJEGY . . . 141

beyerdynamic GmbH & Co. KG
Theresienstraße 8
74072 Heilbronn
Németország
www.beyerdynamic.com

Nagyon köszönjük, hogy az AVENTHO Y vezeték nélküli over-ear fejhallgatót választotta a beyerdynamic-tól. Kérjük, az AVENTHO Y készülék használata előtt szánjon egy kis időt a jelen információk gondos elolvasására.

BIZTONSÁGI UTASÍTÁSOK

- Az AVENTHO Y készülék használata előtt olvassa el alaposan és teljes egészében ezeket a biztonsági utasításokat.
- Tartson be minden megadott utasítást, különösen az AVENTHO Y készülék biztonságos használatára vonatkozókat.
- Ne használja az AVENTHO Y készüléket, ha az meghibásodott.

Rendeltetésszerű használat

- Ne használja az AVENTHO Y készüléket a jelen termékútmutatóban leírtaktól eltérően.
- A beyerdynamic GmbH & Co. KG cég nem vállal felelősséget az AVENTHO Y készülékben keletkezett károkért vagy személyi sérülésekért, amelyek az AVENTHO Y gondatlan, nem megfelelő, helytelen vagy nem a gyártó által megjelölt célra történő használatából erednek.
- A beyerdynamic GmbH & Co. KG nem felel az USB-specifikációknak nem megfelelő USB-eszközök károsodásáért.
- A beyerdynamic GmbH & Co. KG nem felel a lemerült vagy túl öreg akkumulátorok miatti csatlakozásmegszakításokból vagy a Bluetooth® átviteli tartomány túllépéséből eredő károkért.
- Üzembe helyezés előtt vegye figyelembe a mindenkori országspecifikus előírásokat is.

A hangerő beállítása



A nagy hangerő és a túl hosszú hallgatási idő tartósan károsíthatja a hallást.

- Az AVENTHO Y készülék használata előtt állítsa a hangerőt minimumra.
- A hangerőt csak az AVENTHO Y készülék felhelyezése után növelje.
- Az AVENTHO Y készülékkel történő hallgatás és normál beszéd során a saját hangnak még érzékelhetőnek kell lennie.
- Fülzúgás (tinnitus) esetén csökkentse a hangerőt. Szükség esetén forduljon orvoshoz.
- A túl nagy hangerő, különösen hosszú hallgatási idő esetén, károsíthatja a hallást.
- Ökölszabály: minél nagyobb a hangerő, annál rövidebb a hallgatási idő.

A külső érzékelés csökkentése

Az AVENTHO Y fejhallgató drasztikusan csökkenti az akusztikus külső érzékelést. Az AVENTHO Y fejhallgató használata a közúti forgalomban nagy veszélyt rejt magában. A felhasználó hallását semmilyen körülmények között nem befolyásolhatja olyan mértékben, hogy az veszélyeztesse a közlekedésbiztonságot.

- Ne használja az AVENTHO Y készüléket potenciálisan veszélyes gépek és szerszámok működési tartományában.
- Kerülje el az AVENTHO Y készülék használatát olyan helyzetekben, amikor a hallást nem szabad befolyásolni. Különösen a közúti forgalomban, vasúti átjárón történő átkelésnél vagy egy építkezésen.

Folyadékok által okozott károk

A behatoló folyadék károsíthatja az AVENTHO Y készüléket.

- Ügyeljen rá, hogy ne juthasson folyadék az AVENTHO Y készülékbe (pl. tisztításkor).
- Ne használjon oldószeres vagy agresszív tisztítószereket.

Lenyelés veszélye

- Az apró alkatrészeket, mint például a termék, a csomagolás és a tartozékok részei, tartsa távol a gyermekektől és a háziállatoktól. Lenyelés esetén fennáll a fulladásveszély!

Áramellátás

- Csak az általunk szállított kábelt használja mind a töltéshez, mind a laptophoz való csatlakoztatáshoz.
- A töltőkészülék teljesítménytartományának meg kell felelnie a rádiókészülék számára szükséges 0,1 Watt minimális teljesítménynek és a maximális töltési sebesség eléréséhez szükséges 5 Watt legmagasabb teljesítménynek.

Az akkumulátor használata

Hő, víz és mechanikus terhelés általi veszély

A túlzott hő-, víz- és mechanikai igénybevétel esetén robbanás, hő-, tűz-, füst- vagy gázfejlődés veszélye áll fenn. Sérülések és az akkumulátor visszafordíthatatlan károsodása lehet a következmény.

- Ne tegye ki az akkumulátort túlzott hőnek, tűznek vagy rendkívül alacsony légnyomásnak. Fennáll a robbanás, tűz, füst, vagy gáz-képződés veszélye.
- Ne tegye ki az akkumulátort mechanikus terhelésnek (pl. beszorulás). Ez az akkumulátor visszafordíthatatlan károsodásához, robbanáshoz vagy sérülésekhez vezethet.
- Ne nyissa ki a házat és ne szerelje ki az akkumulátort.
- Az akkumulátornak a beépített C típusú USB-csatlakozón keresztül történő töltéséhez kizárólag egy USB 2.0/3.0 szabványnak megfelelő, 5 V-os hálózati adaptert használjon.

Környezeti feltételek

- Az AVENTHO Y készüléket ne tegye ki esőnek, hónak, folyadékoknak vagy nedvességnek.

A JELEN ÚTMUTATÓHOZ

Ez az útmutató ismerteti a termék legfontosabb funkcióit.
A jelen útmutatóban szereplő adatok a szoftver standard beállításaira vonatkoznak. Lehetséges, hogy újabb verzió áll rendelkezésre.

- A szoftverfrissítéssel kapcsolatos tudnivalókat a „beyerdynamic App“ című fejezetben találja.

SZÁLLÍTÁSI TERJEDELEM

- AVENTHO Y fejhallgató
- USB C típusú töltőkábel / audiokábel
- Húzózsinóros tasak
- Rövid útmutató
- Compliance Booklet

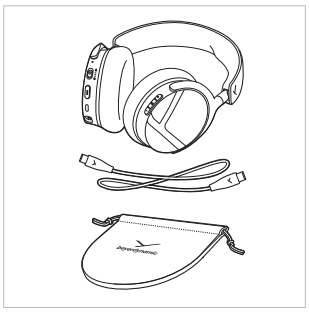

KEZELŐELEMEK

1. Állapot-LED
2. Be/Ki és Bluetooth®-tolókapcsoló
3. ANC-gomb
4. USB-csatlakozó
5. Mikrofoncsatlakozó, 3,5 mm jack-aljzat az opcionális mikrofonhoz
6. Mikrofon
7. Hangerő (+)
8. Multifunkciós gomb
9. Hangerő (-)

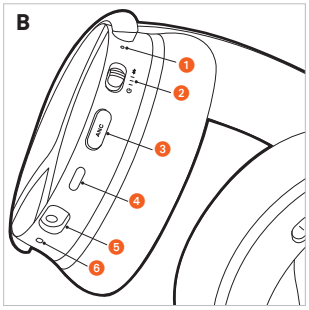

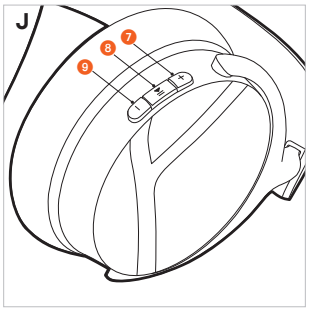

AKKUMULÁTOROK FELTÖLTÉSE

Az AVENTHO Y készülék első használata előtt javasoljuk, hogy teljesen töltse fel a fejhallgatóba épített akkumulátort. Kérjük, a feltöltéshez csak a csomagban található USB-kábelt használja.

- Csatlakoztassa az AVENTHO Y készüléket az USB-töltőkábellel egy USB-kompatibilis feszültség alatt lévő USB-csatlakozóhoz (pl. USB-tápegység).
- Az állapot-LED mutatja a töltés állapotát.

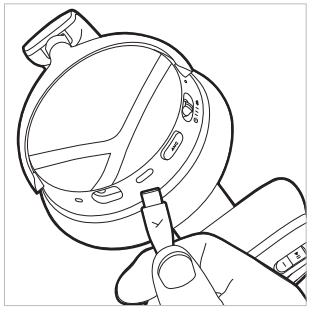

Megjegyzések a Li-ion akkumulátorok élettartamához

- A teljes feltöltés után válassza le az USB-kábelt a töltőkészülékről és a termékről.
- **FIGYELEM!** A magas hőmérséklet, különösen a magas töltöttségi állapot esetén, visszafordíthatatlan károsodáshoz vezethet.
- Ha az akkumulátort hosszabb ideig nem használják, ill. tárolják, ajánlott az akkumulátort kb. 50%-ra feltölteni, és max. 20 °C közötti hőmérsékleten tárolni.
- Használat után kapcsolja ki az AVENTHO Y készüléket.

Töltöttségi állapot kijelzése

Az AVENTHO Y töltöttségi állapotát a töltés során az állapot-LED mutatja.

Töltöttségi állapot	Töltöttségi állapot kijelzése
0 – 30 %	pirosan villog
31 – 70 %	sárgán villog
71 – 99 %	zölden villog
100 % (az akkumulátor teljesen fel van töltve)	zölden világít

BEYERDYNAMIC APP LETÖLTÉSE

A beyerdynamic App lehetővé teszi az AVENTHO Y készülék egyedi vezérlését.

Mielőtt először üzembe helyezi az AVENTHO Y készüléket:

- Töltse le a beyerdynamic App-ot az App Store-ból (az IOS-készülékekhez) vagy a Google Play-ből (Android készülékekhez).



- A beyerdynamic App-pal személyre szabott működési beállításokat és szoftverfrissítéseket végezhet.
- Ezeket a beállításokat az AVENTHO Y menti, így élvezheti őket bármelyik lejátszó eszközzel, amely csatlakoztatva van az AVENTHO Y készülékhez.
- Kérjük, vegye figyelembe, hogy a kiegészítő funkciók csak a beyerdynamic App-on keresztül állnak rendelkezésére.

LEJÁTSZÓ ESZKÖZÖKKEL VALÓ KOMPATIBILITÁS

Az AVENTHO Y készülék kompatibilis a következő profilokat támogató Bluetooth® lejátszó eszközökkel:

- A2DP (hangátvitelhez)
- HFP (telefonáláshoz és hangalapú asszisztenshez)
- AVRCP (a vezérlőjelek továbbításához)

TÁMOGATOTT AUDIO-CODEC-EK

Az A2DP profilon belül az AVENTHO Y támogatja az SBC, AAC és LC3 audio-kodekeket.

A hangátvitelhez csak a lejátszó eszközön rendelkezésre álló kodekek használhatók.

A lejátszó eszköz és az AVENTHO Y készülék automatikusan a következő sorrendben értesíti egymást az elérhető legjobb kodekről:

1. SBC
2. AAC
3. LDAC

A legtöbb lejátszó eszköz nem jelzi ki, melyik kodek van aktívan használatban.

KEZELÉS

Csatlakozás egy eszközhöz Bluetooth®-on keresztül

Mielőtt az AVENTHO Y készüléket használni tudná, csatlakoztatnia kell egy mobiltelefonhoz vagy más Bluetooth®-kompatibilis készülékhez. A csatlakoztatási folyamat a különböző eszközök esetében eltérhet.

- Kérjük, vegye figyelembe annak a készüléknek a használati utasítását, amelyhez az AVENTHO Y készüléket csatlakoztatni szeretné.

Párosítás

1. Ha még nem csatlakoztatta az AVENTHO Y készüléket, akkor az bekapcsoláskor automatikusan a csatlakozási módban van.

   Ha már csatlakoztatta az AVENTHO Y készüléket, akkor a bekapcsolt AVENTHO Y készüléken tolja felfelé a be-/kikapcsoló gombot, és tartsa 1 másodpercig.

   Ha az AVENTHO Y csatlakozási módban van, az állapot-LED felváltva villog kéken és pirosan.

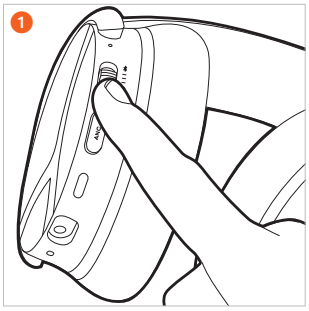

2. Válassza ki az „AVENTHO Y“ készüléket a lejátszóeszköz párosítási listájából.

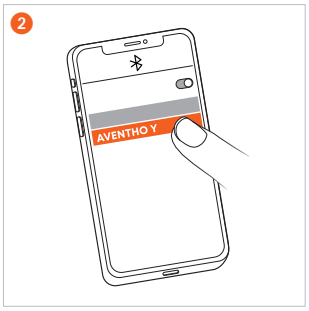

Multi-point-üzemmód

Az AVENTHO Y Bluetooth®-on keresztül akár 8 készülékkel párosítható. Egyszerre legfeljebb két készülék esetében lehet aktív kapcsolatot létrehozni. A zenelejátszás és a telefonálás egyszerre csak egy eszközzel lehetséges. A telefonálás elsőbbséget élvez a zenelejátszással szemben, azaz egy hívás esetében a zenelejátszás megszakad.

A lejátszóeszközök (AG) használata során az alábbi elsőbbségi lista érvényesül:

Elsőbbség	Profil	Lejátszóeszközök (AG)
1	HFP (telefonálás)	AG 1 (először csatlakoztatott eszköz)
2	HFP (telefonálás)	AG 2 (másodszor csatlakoztatott eszköz)
3	A2DP (zenelejátszás)	AG 1 (először csatlakoztatott eszköz)
4	A2DP (zenelejátszás)	AG 2 (másodszor csatlakoztatott eszköz)

Multi-point kapcsolat létrehozása

- Csatlakoztassa az AVENTHO Y készüléket az első eszközzel (lásd „Párosítás létrehozása“).
- Kapcsolja ki az első eszközön a Bluetooth®-kapcsolatot.
- Kapcsolja ki az AVERNTHO Y készüléket.
- Tolja a be-/kikapcsoló gombot 2 felfelé és tartsa 1 másodpercen keresztül lenyomva a párosítási mód elindításához (az állapot-LED 1 váltakozva kéken és pirosan villog).
- Csatlakoztassa az AVENTHO Y készüléket a második eszközzel (lásd „Párosítás létrehozása“).
- Aktiválja újra az AVENTHO Y készülékhez automatikusan csatlakozó első eszköz Bluetooth®-kapcsolatát.
- Ha mindkét eszköz párosítva van az AVENTHO Y készülékkel, az AVENTHO Y minden bekapcsoláskor automatikusan csatlakozik mindkét eszközhöz.

Multi-point használata

Médialejátszás aktív / hívás fogadása	1 x nyomja meg röviden a multifunkciós gombot (●)
Hívás befejezése / médialejátszás ismételt elindítása	1 x nyomja meg röviden a multifunkciós gombot (●)

Párosítási lista törlése

- Tolja felfelé a be-/kikapcsoló gombot és tartsa 10 másodpercig (▬). A párosítási lista törlésre kerül és az AVENTHO Y párosítási üzemmódra vált. Az állapot-LED felváltva villog pirosan és kéken.

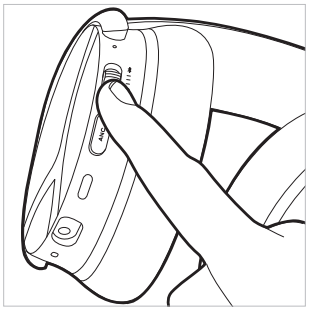

Fejhallgató be- és kikapcsolása

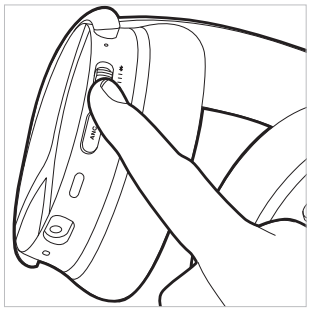

- **Bekapcsolás**
  Tolja a be-/kikapcsoló gombot középső állásba. Az állapot-LED 2 másodpercig (▬) pirosan világít, azután elalszik.
  A mindenkori töltöttségi állapotot hangjelzés jelzi.
- **Kikapcsolás**
  Tolja a be-/kikapcsoló gombot lefelé. Az állapot-LED 2 másodpercig (▬) pirosan világít, azután elalszik.

A mellékelt USB-C kábellel az AVENTHO Y be- és kikapcsolt állapotban is használható a számítógépen.

Váltás a zajszűrő (ANC) és a transzparens mód között

Az ANC-gombbal válthat a zajszűrés (ANC), a transzparens mód és az OFF-mód között.
Az AVENTHO Y készülék OFF-módban kerül kiszállításra.

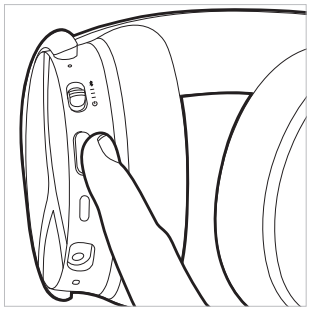

- Ha mindig csak egyszer (●) nyomja meg az ANC-gombot, az ANC-mód, a transzparens-mód, majd ismét az ANC OFF-mód kerül egymás után aktiválásra.
- Ha mindig kétszer (● ●) nyomja meg az ANC-gombot, a transzparens mód, az ANC-mód, a transzparens-mód, majd ismét az ANC OFF-mód kerül egymás után aktiválásra.

A beyerdynamic App-ban elvégezheti a zajszűrés (ANC) és a transzparens mód beállításait.

HU

Média lejátszása

Kérjük, vegye figyelembe, hogy az alább leírt funkciók a használt lejátszó eszköztől és a lejátszószoftvertől függnek, és előfordulhat, hogy nem állnak rendelkezésre.

Lejátszás elindítása / szüneteltetése

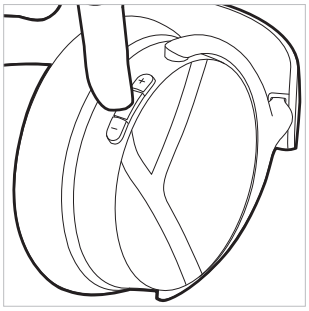

- Nyomja meg 1 x (●) a multifunkciós gombot.

Következő cím

- Nyomja meg 2 x (● ●) a multifunkciós gombot.

Előző cím

- Nyomja meg 3 x (● ● ●) a multifunkciós gombot.

Hangalapú asszisztens aktiválása

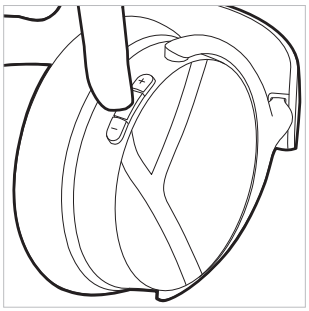

- Amint fennáll a Bluetooth®-kapcsolat, tartsa a multifunkciós-gombot 2 másodpercig (▬) lenyomva. Ezután aktiválhatja vagy kikapcsolhatja az okostelefonon beállított hangalapú asszisztenst. Egyes Android-okostelefonok nem támogatják ezt a funkciót.

Hangerő beállítása

Hangerő növelése

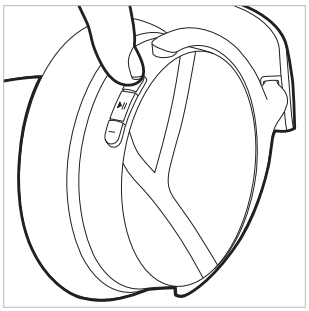

- Nyomja meg a **plusz gombot (+)** a hangerő **növeléséhez**. Nyomja meg 1 x (●) a hangerő egy fokozattal történő növeléséhez. Tartsa nyomva a **plusz gombot (+)** (▬) a hangerő fokozatos növeléséhez a maximális értékig.

Hangerő csökkentése

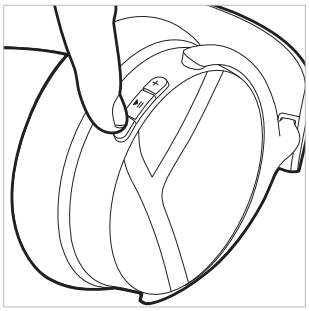

- Nyomja meg a **mínusz gombot (-)** a hangerő **csökkentéséhez**. Nyomja meg 1 x (●) a hangerő egy fokozattal történő növeléséhez. Tartsa nyomva a **mínusz gombot (-)** (▬) a hangerő fokozatos csökkentéséhez a minimális értékig.

Telefonálás

Hívás fogadása / befejezése

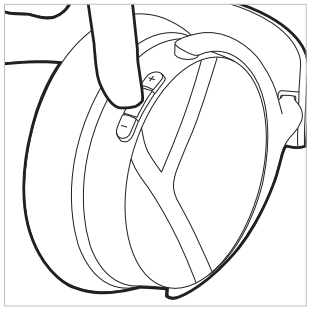

- Nyomja meg 1 x (●) a multifunkciós gombot.

Kimenő hívás megszakítása

- Nyomja meg 1 x (●) a multifunkciós gombot.

Hívás elutasítása

- Nyomja meg 1 x hosszan (▬) a multifunkciós gombot

Fogadja a második hívást és fejezze be az aktív hívást

- Nyomja meg 2 x (● ●) a multifunkciós gombot.

Második hívás elutasítása

- Nyomja meg 3 x (● ● ●) a multifunkciós gombot.

Nincsen aktív hívás	Kezelés
Bejövő hívás fogadása	▸ Nyomja meg 1 x a multifunkciós gombot (●)
Bejövő hívás elutasítása	▸ Nyomja meg 1 x hosszan a multifunkciós gombot (▬)
Aktív hívás befejezése	▸ Nyomja meg 1 x a multifunkciós gombot (●)

A hívás már aktív	Kezelés
Második bejövő hívás elutasítása	▸ Nyomja meg 3 x a multifunkciós gombot (● ● ●)
Fogadja a második bejövő hívást és fejezze be az aktív hívást	▸ Nyomja meg 2 x a multifunkciós gombot (● ●)

Gyári beállítások visszaállítása

A gyári beállítások visszaállításakor minden személyes adat törlésre kerül!

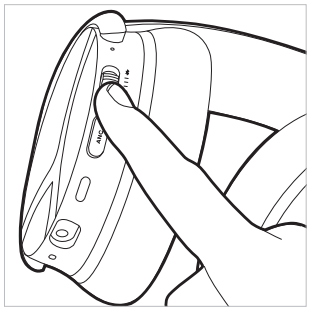

- Tolja a be-/kikapcsoló gombot 5 x (● ● ● ● ●) gyorsan felfelé. Az állapot-LED 3 x lilán villog. A gyári beállítások visszaállítását követően az AVENTHO Y automatikusan bekapcsol, és átvált a csatlakozási módba.

A vezérlési funkciók áttekintése

Eltérő megjegyzés hiányában a felsorolt funkciók a bekapcsolt fejhallgatóra vonatkoznak.

Funkció	Vezérlés a fejhallgatón
Bekapcsolás	▶ Tolja a be-/kikapcsoló gombot a középső állásba.
Kikapcsolás	▶ Tolja lefelé a be-/kikapcsoló gombot.
Párosítási üzemmód	▶ Tolja felfelé a be-/kikapcsoló gombot és tartsa 1 másodpercig (●).
Párosítási lista törlése	▶ Tolja felfelé a be-/kikapcsoló gombot és tartsa 10 másodpercig (▬).
Gyári beállítások visszaállítása	▶ Tolja a be-/kikapcsoló gombot 5 x (●●●●●) gyorsan felfelé.
Ellenőrizze az akkumulátor állapotát	▶ Ha bekapcsolja az AVENTHO Y készüléket, az akkumulátor állapotát hangjelzés jelzi.
Transzparens mód aktiválása	▶ A módtól függően nyomja meg 1 x (●) vagy 2 x (●●) az ANC-gombot.
ANC-mód aktiválása	▶ A módtól függően nyomja meg 1 x (●) vagy 2 x (●●) az ANC-gombot.
Indítás / szünet	▶ Nyomja meg 1 x (●) a multifunkciós gombot.
Hangerő növelése	▶ Tartsa nyomva a plusz gombot (+).
Hangerő csökkentése	▶ Tartsa nyomva a mínusz gombot (-).
Következő cím	▶ Nyomja meg 2 x (●●) a multifunkciós gombot.
Előző cím	▶ Nyomja meg 3 x (●●●) a multifunkciós gombot.
Hívás fogadása / befejezése	▶ Nyomja meg 1 x (●) a multifunkciós gombot.
Kimenő hívás megszakítása	▶ Nyomja meg 1 x (●) a multifunkciós gombot.
Hívás elutasítása	▶ Nyomja meg 1 x hosszan (▬) a multifunkciós gombot.
Fogadja a második bejövő hívást és fejezze be az aktív hívást	▶ Nyomja meg 1 x (●) a multifunkciós gombot.
Második hívás elutasítása	▶ Nyomja meg 3 x (●●●) a multifunkciós gombot.
Hangalapú asszisztens aktiválása	▶ Tartsa 2 másodpercig hosszan nyomva a multifunkciós gombot (▬).

A fejhallgató LED-kijelzéseinek áttekintése

Akció	LED-kijelző
Figyelmeztetés az akkumulátor alacsony töltöttségi szintje esetén	▶ A LED 3 x pirosan villog
Töltés USB-n keresztül 0 – 30 %	▶ A LED pirosan villog
Töltés USB-n keresztül 31 – 70 %	▶ A LED sárgán villog
Töltés USB-n keresztül 71 – 99 %	▶ A LED zölden villog
Töltés USB-n keresztül 100 %	▶ A LED zölden világít
Bluetooth®-párosítás felismerhető	▶ A LED kéken és pirosan villog
Bluetooth®-kapcsolat aktív	▶ A LED lassan villog kéken, 7 másodperces szünetekkel
Párosítási lista törlése	▶ A LED kéken és pirosan villog
Gyári beállítások visszaállítása	▶ A LED 3 x lilán villog

USB-C kábel csatlakoztatása

A szállított csomag tartalmaz egy USB-C kábelt. Ezt töltéshez vagy audiokábelként is használhatja.

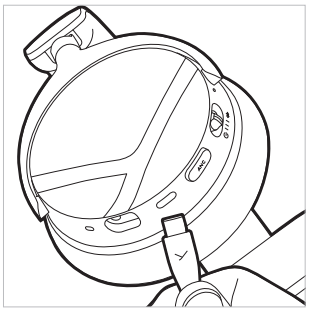

- Csatlakoztassa a kábel egyik végét a fejhallgató burkolatának USB-C csatlakozójához, ha az AVENTHO Y készüléket Bluetooth® nélkül szeretné használni.
- Kapcsolja be az AVENTHO Y készüléket. Kérjük, vegye figyelembe, hogy ennél a felhasználási módnál az akkumulátoron keresztül energiafogyasztás történik.
- Az AVENTHO Y készüléken továbbá a médiaátvitel, az ANC, a telefon és a hangerő is vezérelhető.

Tisztítás

- Higiéniai okokból időnként tisztítsa meg a fül- és fejpárnákat egy vízzel megnedvesített puha ruhával. Ügyeljen rá, hogy **ne kerüljön víz** a fejhallgató kagylójába, ill. az átalakítóba.
- **Ne** használjon oldószert tartalmazó vagy agresszív tisztítószereket, valamint alkohol- vagy savalapú tisztítószereket, mivel ezek károsíthatják a felületet.
- Semmilyen körülmények között **ne** használjon **porszívót** a fejhallgató tisztításához, mert ez helyrehozhatatlan károkat okozhat a fejhallgatóban.

- Mivel a fülpárnák természetes kopásnak vannak kitéve, időről időre ki kell cserélni őket. Ezt Ön is könnyen megteheti.
- Ha más alkatrészeket kell kicserélni, kérjük, forduljon a beyerdynamic helyi képviseletéhez.

Fülpárna cseréje

Az AVENTHO Y kiemelkedik okos fülpárna-kialakításával (Smart Ear Pad Design). Ez azt jelenti, hogy a fülpárnák mágneses rögzítéssel csatlakoznak a házhoz, ezért egyszerűen levehetők és újra cserélhetők.

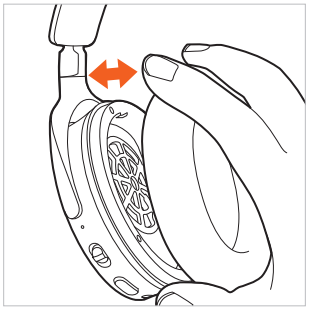

1. A ház jobb oldali burkolatának fülpárnáját levéve megtalálja az opcionális hardverkulcs tárolórekeszét.

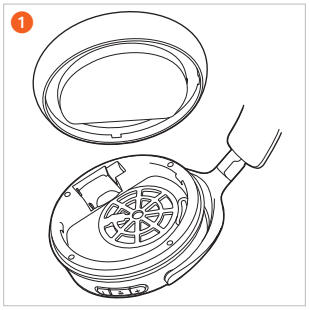

2. A ház bal oldali burkolatának fülpárnáját levéve megtalálja az akkumulátorrekeszt.



Akkumulátorcsere

- Egyszerűen vegye le a **bal** oldali ház burkolatról a fülpárnát.

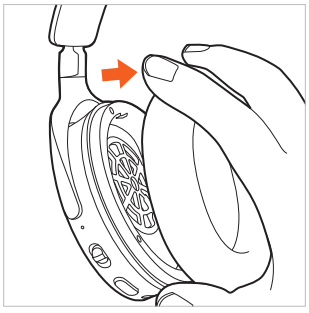

- Nyissa ki az akkumulátorrekeszt, és óvatosan húzza ki az akkumulátort az akkumulátorrekeszből a szalag segítségével.

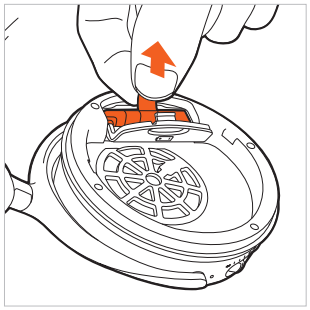

- Válassza le a csatlakozást. Ekkor csak a csatlakozókat húzza, a kábeleket ne.

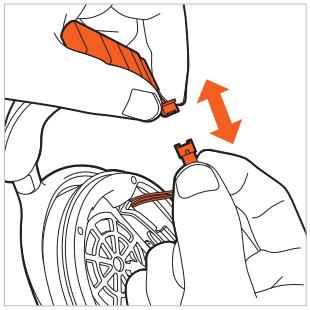

- Csatlakoztassa az új akkumulátort (a csatlakozó fordított polaritás elleni védelemmel rendelkezik).

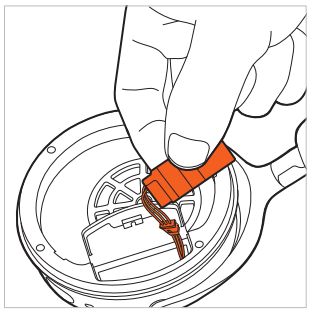

- Helyezze be az akkumulátort az akkumulátorrekeszbe az ábrán látható módon.

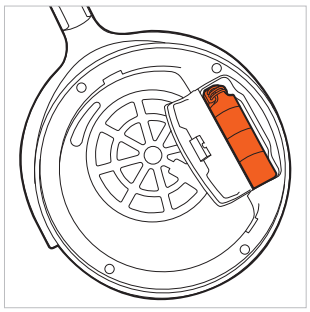

- Zárja le az akkumulátorrekeszt. Helyezze vissza a fülpárnát a bal oldali ház burkolatra

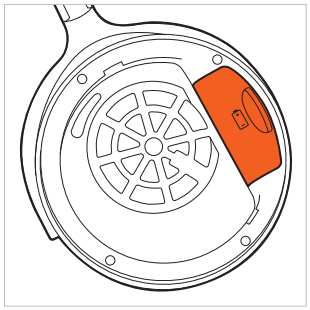

PROBLÉMÁK MEGOLDÁSA

Probléma	Ok	Megoldás
Az AVENTHO Y készüléket nem lehet bekapcsolni	▶ Az akkumulátor lemerült, vagy már csak gyengén töltött.	▶ Töltse fel az akkumulátort.
Nem ad ki hangot	▶ Nincsen Bluetooth®-kapcsolat	▶ Csatlakoztassa az AVENTHO Y készüléket a lejátszó eszközhöz.
Az AVENTHO Y nem jelenik meg a lejátszó eszközön az elérhető Bluetooth® eszközök között.	▶ Az AVENTHO Y ki van kapcsolva. ▶ Az AVENTHO Y nincsen csatlakoztatási üzemmódban. ▶ Már van Bluetooth®-kapcsolat egy másik lejátszó eszközzel.	▶ Kapcsolja be az AVENTHO Y készüléket. ▶ Kapcsolja az AVENTHO Y készüléket csatlakoztatási üzemmódba. ▶ Szakítsa meg a Bluetooth®-kapcsolatot a másik lejátszó eszközzel, és csatlakoztassa az AVENTHO Y készüléket a kívánt eszközhöz.
A lejátszás túl halk, pedig az AVENTHO Y készüléken maximálisra van állítva	▶ A lejátszott hangjelzés túl halk.	▶ Növelje a lejátszás hangerejét a lejátszó eszközön.
A hang éles és a basszus túl gyenge	▶ Nem megfelelő a fülpárna tömítése.	▶ Úgy állítsa be a fejpántot, hogy a fülpárnák a lehető legszorosabban zárjanak.
A hatótávolság túl rövid, vagy a kapcsolat megszakadt	▶ Interferencia van más eszközökkel.	▶ Távolodjon el a WiFi-routerektől és a mikrohullámú sütőktől. ▶ Ügyeljen arra, hogy a teste ne legyen a lejátszó eszköz és az AVENTHO Y készülék között. ▶ Használjon más kodeket a lejátszó eszközön.

OPCIONÁLIS CSOMAG HARDVERKULCCSAL ÉS MIKROFONNAL

Opcionális tartozékként a csomagban elérhető egy hattyúnyak mikrofon és egy Low Latency hardverkulcs játékhoz:

- Csatlakoztatható mikrofon 3,5 mm-es jack csatlakozóval
- Hardverkulcs (támogatja az LE hangot és a hívásokat)

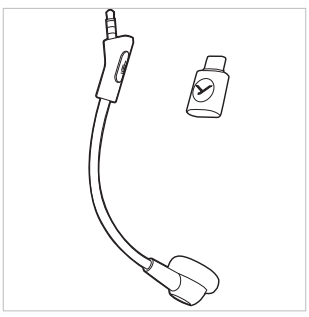

A mikrofon csatlakoztatása

- Csatlakoztassa az opcionális mikrofont az AVENTHO Y jack dugaljába. Vegye figyelembe a jack csatlakozó helyzetét. A mikrofon alaphelyzetben aktiválódik, amint csatlakozik az AVENTHO Y készülékhez.

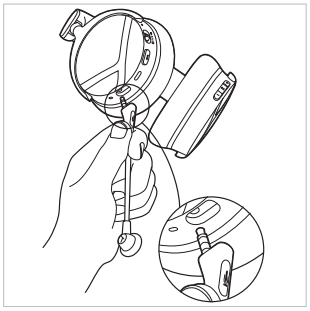

Lenémítás

- **Lenémítás**
  Nyomja meg 1 x (●) a mikrofon gombot a némítás aktiválásához. A mikrofonon a LED pirosan világít, ha le van némítva.
- **Némítás feloldása**
  Nyomja meg ismét 1 x (●) a mikrofon gombot a némítás deaktiválásához.

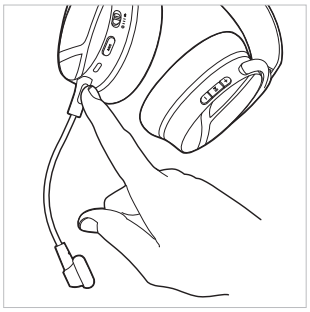

Csatlakoztatás hardverkulccsal

- Csatlakoztassa a hardverkulcsot a számítógépéhez. A gombban található LED rövid ideig kéken világít.
- Ha nem érhető el a csatlakozási lista, a hardverkulcs automatikusan a kereső módba vált. Másik megoldásként tartsa nyomva a hardverkulcson található multifunkciós gombot 3 másodpercig (▬). Tartsa a **bekapcsolt** AVENTHO Y készüléket a hardverkulcs közelében a kapcsolat létrehozásához. Ha letelik a 2 perces keresési idő, a hardverkulcs készenléti állapotba vált.
- Ha elérhető a csatlakozási lista, nyomja meg a hardverkulcson a multifunkciós gombot, hogy azt ismét csatlakoztassa az AVENTHO Y készülékhez.
- A hardverkulcson a LED lassan kéken villog, ha létrejön a kapcsolat az AVENTHO Y készülékkel.

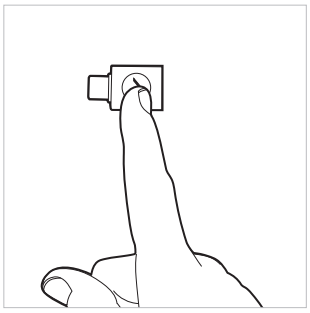

SEGÍTSÉG PROBLÉMA ESETÉN / GYIK

A leggyakoribb problémákra és kérdésekre az alábbi címen talál válaszokat:
https://www.beyerdynamic.com/faq

TERMÉKREGISZTRÁCIÓ

Az interneten a **https://www.beyerdynamic.com/service** oldalon a sorozatszám megadásával regisztrálhatja az AVENTHO Y készüléket.

ÁRTALMATLANÍTÁS



- Ez a szimbólum a terméken, a kezelési útmutatóban vagy a csomagoláson azt jelenti, hogy az elektromos és elektronikai készülékeket élettartamuk végén a háztartási szeméttől elkülönítve kell ártalmatlanítani.
- A használt készülékeket mindig az érvényes előírásoknak megfelelően ártalmatlanítsa.

Csak az EU-n belül történő értékesítés esetén:

- A használt készülékek, elemek és akkumulátorok visszavételéhez ingyenes gyűjtőhelyek és ingyenes visszaküldési lehetőség áll rendelkezésére a beyerdynamic-nál, valamint szükség esetén további újrafelhasználásra szolgáló gyűjtőhelyek állnak rendelkezésére. A címeket a városi vagy helyi önkormányzattól szerezheti be.
- Az elektronikai készülékek kereskedői általában kötelesek a hulladék elektromos/elektronikai készülékeket díjmentesen visszavenni. A kötelezettség a távközlő eszközökön keresztül történő értékesítésre is vonatkozik.

Akkumulátorok ártalmatlanítása

- Az akkumulátorokat/elemeket a használat után az érvényes előírásoknak megfelelően, a terméktől elkülönítve kell ártalmatlanítani. Nem szabad ezeket a háztartási szeméttel együtt ártalmatlanítani. A visszaküldés a fogyasztók/végfelhasználók számára ingyenes.
- Ártalmatlanítás előtt az akkumulátort/elemet merítse le.

EU-MEGFELELŐSÉGI NYILATKOZAT

A beyerdynamic GmbH & Co. KG ezúton kijelenti, hogy a termék megfelel a 2014/53/EU és a 2011/65/EU uniós irányelvek követelményeinek.

- Az EU/UK-megfelelőségi nyilatkozat teljes szövege az alábbi címen érhető el:
  https://www.beyerdynamic.com/cod

MŰSZAKI ADATOK

AVENTHO Y headset

Bluetooth®-frekvenciatartomány	2 400 – 2 480 MHz
Sugárzási teljesítmény	≤ 10 dBm
Töltési hőmérséklet-tartomány	0 – +45 °C
Üzemi hőmérséklet-tartomány	-10 – +50 °C
Akkumulátor típusa: Lítium-ion akkumulátor	3,7 Vdc, 650 mAh
Akkumulátor súlya	12 g

AVENTHO Y Low Latency hardverkulcs

Bluetooth®-frekvenciatartomány	2 400 – 2 480 MHz
Sugárzási teljesítmény	≤ 11 dBm
Üzemi hőmérséklet-tartomány	-10 – +50 °C

- A műszaki adatokkal kapcsolatos további információkat találhat az interneten a következő címen: **https://www.beyerdynamic.com**

GAREANCIÁLIS FELTÉTELEK

A beyerdynamic korlátozott garanciát vállal a megvásárolt eredeti beyerdynamic termékre.

- A beyerdynamic garanciális feltételeire vonatkozó részletes információk az interneten találhatók a következő címen:
  https://www.beyerdynamic.com/service/garantie

VÉDJEGY

A Bluetooth® szóvédjegy és a logók a Bluetooth® SIG, Inc. bejegyzett védjegyei, és a beyerdynamic által történő felhasználásuk engedélyhez kötött. Más védjegyek és kereskedelmi nevek a mindenkori tulajdonosok tulajdonát képezik.

Az USB A-típus, USB B-típus és USB-C típus az USB Implementer védjegyei.

LT

TURINYS

SAUGUMO NURODYMAI ... 143
Naudojimas pagal paskirtį ... 143
Garsumo reguliavimas ... 143
Sugadinimas dėl skysčių ... 143
Pavojus nuryti ... 143
Maitinimas ... 143
Baterijų naudojimas ... 143
Aplinkos sąlygos ... 143

APIE ŠIĄ INSTRUKCIJĄ ... 144

PRISTATYMO APIMTIS ... 144

VALDYMO ELEMENTAI ... 144

BATERIJŲ ĮKROVIMAS ... 144
Nurodymai dėl ličio jonų baterijų tarnavimo trukmės ... 144
Įkrovimo būsenos indikatorius ... 144

„BEYERDYNAMIC“ PROGRAMĖLĖS ATSISIUNTIMAS ... 145

SUDERINAMUMAS SU ATKŪRIMO ĮRENGINIAIS ... 145

PALAIKOMI GARSO KODEKAI ... 145

VALDYMAS ... 145
Susiejimas su vienu įrenginiu per „Bluetooth®“ ... 145
Susiejimas ... 145
„Multi-Point“ režimas ... 146
„Multi-Point“ ryšio sukūrimas ... 146
„Multi-Point“ naudojimas ... 146
Susiejamų įrenginių sąrašo ištrynimas ... 146
Ausinių įjungimas ir išjungimas ... 146
Triukšmo slopinimo (ANC) ir skaidrumo režimo perjungimas ... 146
Medijų atkūrimas ... 147
Garsumo reguliavimas ... 147
Skambinimas telefonu ... 147
Gamyklinių nustatymų atkūrimas ... 147
Valdymo funkcijų apžvalga ... 148
Ausinių šviesos diodų indikatorių apžvalga ... 148
USB-C laido jungtis ... 148
Valymas ... 148
Ausų pagalvėlių keitimas ... 149
Akumuliatoriaus keitimas ... 149

PROBLEMŲ SPRENDIMAS ... 150

PRIEDŲ RINKINYS SU RAKTU IR MIKROFONU ... 150
Mikrofono prijungimas ... 150
Nutildymas ... 150
Rakto jungtis ... 150

PAGALBA SPRENDŽIANT PROBLEMAS / DUK ... 151

GAMINIO REGISTRACIJA ... 151

ŠALINIMAS ... 151
Baterijų šalinimas ... 151

ES ATITIKTIES DEKLARACIJA ... 151

TECHNINIAI DUOMENYS ... 151
Ausinės AVENTHO Y ... 151
AVENTHO Y mažos delsos raktas (Low Latency Dongle) ... 151

GARANTINĖS NUOSTATOS ... 151

PREKIŲ ŽENKLAI ... 151

beyerdynamic GmbH & Co. KG
Theresienstraße 8
74072 Heilbronn
Vokietija
www.beyerdynamic.com

Dėkojame, kad įsigijote „beyerdynamic“ belaides ant ausų uždedamas ausines AVENTHO Y.
Prieš pradėdami naudoti AVENTHO Y, skirkite šiek tiek laiko ir atidžiai perskaitykite šią informaciją.

SAUGUMO NURODYMAI

- Prieš pradėdami naudoti AVENTHO Y, atidžiai perskaitykite visą šią instrukciją.
- Laikykitės visų pateiktų nurodymų, ypač susijusių su saugiu AVENTHO Y naudojimu.
- Nenaudokite AVENTHO Y, jei jos yra sugedusios.

Naudojimas pagal paskirtį

- Nenaudokite AVENTHO Y kitaip nei aprašyta šioje gaminio naudojimo instrukcijoje.
- Įmonė „beyerdynamic GmbH & Co. KG“ neprisiima jokios atsakomybės už AVENTHO Y sugadinimą ar asmenų sužalojimą dėl neatsargaus, netinkamo, neteisingo ar gamintojo nurodytos paskirties neatitinkančio AVENTHO Y naudojimo.
- Įmonė „beyerdynamic GmbH & Co. KG“ neatsako už USB įrenginių, neatitinkančių USB specifikacijų, sugadinimą.
- Įmonė „beyerdynamic GmbH & Co. KG“ neatsako už žalą, atsiradusią dėl ryšio pertrūkių dėl tuščių ar per senų baterijų arba viršijus „Bluetooth®“ veikimo diapazoną.
- Prieš pradėdami naudoti taip pat laikykitės atitinkamoje šalyje galiojančių taisyklių.

Garsumo reguliavimas



Didelis garsas ir per ilgas klausymo laikas gali nepataisomai pakenkti klausai.

- Prieš naudodami AVENTHO Y, nustatykite minimalų garsumą.
- Didinkite garsumą tik užsidėję AVENTHO Y.
- Kai užsidėję AVENTHO Y klausotės ir kalbate įprastai, turėtumėte girdėti savo balsą.
- Jei spengia ausyse, sumažinkite garsą. Jei reikia, pasikonsultuokite su gydytoju.
- Per didelis garsumas gali pakenkti klausai, ypač jei klausotės per ilgai.
- Pagrindinė taisyklė: kuo didesnis garsumas, tuo trumpesnė klausymosi trukmė.

Aplinkos suvokimo slopinimas

Ausinės AVENTHO Y smarkiai slopina akustinį aplinkos suvokimą. Naudojant ausines AVENTHO Y dalyvaujant kelių eisme gali kilti didelis pavojus. Jokiu atveju naudotojo klausa negali būti taip susilpninta, kad kiltų pavojus eismo saugumui.

- Nenaudokite AVENTHO Y potencialiai pavojingų mašinų ir darbo įrenginių veikimo zonoje.
- Venkite naudoti AVENTHO Y situacijose, kai klausa negali būti susilpninta. Ypač kelių eisme, kertant geležinkelio pervažą ar statybų aikštelėje.

Sugadinimas dėl skysčių

Įsiskverbęs skystis gali sugadinti AVENTHO Y.

- Stebėkite, kad į AVENTHO Y neįsiskverbtų skysčiai (pvz., valant).
- Nenaudokite valiklių, kurių sudėtyje yra tirpiklių arba agresyvių valiklių.

Pavojus nuryti

- Laikykite smulkias dalis, pvz., gaminio, pakuotės dalis ir priedus, atokiau nuo vaikų ir naminių gyvūnų. Prarijus kyla užspringimo pavojus!

Maitinimas

- Tiek įkrovimui, tiek prijungimui prie nešiojamojo kompiuterio naudokite tik mūsų pristatytą laidą.
- Įkroviklio galia turi būti nuo 0,1 W (minimalios radijo įrangai reikalingos galios) iki 5 W (maksimalios galios, reikalingos pasiekti didžiausią įkrovimo greitį).

Baterijų naudojimas

Pavojus dėl karščio, vandens ir mechaninio poveikio

Dėl per didelio karščio, vandens ir mechaninio poveikio kyla sprogimo, karščio, gaisro, dūmų ar dujų išsiskyrimo pavojus. Dėl to galite susižeisti ir nepataisomai sugadinti bateriją.

- Nelaikykite baterijos per dideliame karštyje, arti ugnies arba aplinkoje, kurioje oro slėgis itin žemas. Kyla sprogimo, gaisro, dūmų ar dujų išsiskyrimo pavojus.
- Saugokite bateriją nuo mechaninio poveikio (pvz., suspaudimo). Dėl to baterija gali būti nepataisomai sugadinama, gali kilti sprogimas arba gali būti sužaloti žmonės.
- Neatidarykite korpuso ir neišimkite baterijos.
- Baterijai įkrauti per integruotą C tipo USB lizdą naudokite tik USB 2.0/3.0 standartą atitinkantį 5 V maitinimo šaltinį.

Aplinkos sąlygos

- Saugokite AVENTHO Y nuo lietaus, sniego, skysčių ar drėgmės.

APIE ŠIĄ INSTRUKCIJĄ

Šioje instrukcijoje aprašytos svarbiausios gaminio funkcijos.
Šioje instrukcijoje pateikta informacija susijusi su standartiniais programinės įrangos nustatymais. Gali būti sukurta naujesnė versija.

- Informacijos apie programinės įrangos atnaujinimą rasite skyriuje „beyerdynamic App“.

PRISTATYMO APIMTIS

- Ausinės AVENTHO Y
- Įkrovimo laidas / garso laidas USB C tipo
- Maišelis su sutraukiamu raišteliu
- Glausta instrukcija
- Atitikties brošiūra

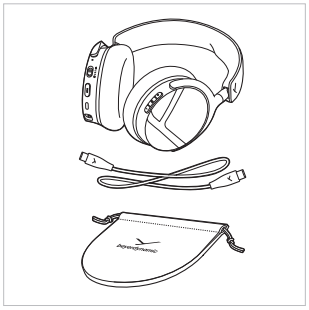

VALDYMO ELEMENTAI

1. Būsenos šviesos diodas
2. Slankusis įjungimo / išjungimo ir „Bluetooth®“ jungiklis
3. ANC (triukšmo slopinimo) mygtukas
4. USB jungtis
5. Mikrofono jungtis, 3,5 mm lizdas papildomam mikrofonui
6. Mikrofonas
7. Garsumas (+)
8. Daugiafunkcis mygtukas
9. Garsumas (-)

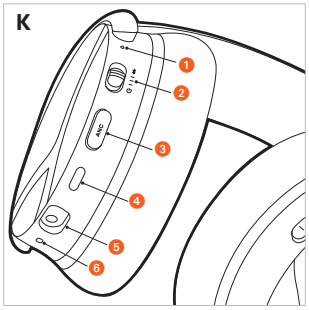

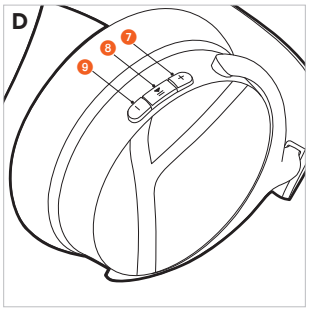

BATERIJŲ ĮKROVIMAS

Prieš naudojant AVENTHO Y pirmą kartą, rekomenduojame visiškai įkrauti ausinėse integruotą bateriją. Įkrovimui naudokite tik kartu pristatytą USB laidą.

- Prijunkite AVENTHO Y naudodami USB įkrovimo laidą prie USB standartą atitinkančios maitinimo USB jungties (pvz., USB maitinimo šaltinio).
- Būsenos šviesos diodas rodo įkrovimo būseną.

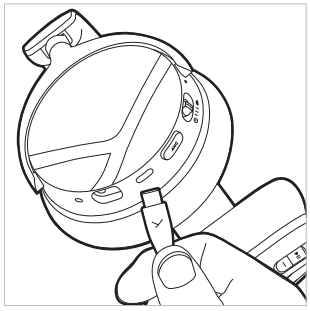

Nurodymai dėl ličio jonų baterijų tarnavimo trukmės

- Visiškai įkrovę ausines, atjunkite USB laidą nuo įkroviklio ir gaminio.
- **DĖMESIO!** Dėl aukštos temperatūros, ypač, kai baterija visiškai įkrauta, ji gali nepataisomai sugesti.
- Jei baterija nenaudojama arba laikoma padėta ilgesnį laiką, rekomenduojama ją įkrauti maždaug iki 50 % ir laikyti ne aukštesnėje kaip 20 °C temperatūroje.
- Baigę naudoti išjunkite AVENTHO Y.

Įkrovimo būsenos indikatorius

AVENTHO Y įkrovimo būseną įkraunant rodo būsenos šviesos diodas.

Įkrovimo būsena	Įkrovimo būsenos rodmuo
0–30 %	Mirksi raudonai
31–70 %	Mirksi geltonai
71–99 %	Mirksi žaliai
100 %(baterija pilnai įkrauta)	Šviečia žaliai

„BEYERDYNAMIC“ PROGRAMĖLĖS ATSISIUNTIMAS

Naudodami „beyerdynamic“ programėlę galite individualiai valdyti savo ausines AVENTHO Y.

Prieš pirmą kartą naudodami AVENTHO Y, atlikite toliau nurodytus veiksmus.

- Atsisiųskite „beyerdynamic“ programėlę iš „App Store“ (iOS įrenginiams) arba iš „Google Play“ („Android“ įrenginiams).



- Naudodami „beyerdynamic“ programėlę, galite atlikti naudotojui pritaikytus veikimo nustatymus ir programinės įrangos atnaujinimus.
- Šie nustatymai išsaugomi Jūsų AVENTHO Y, kad galėtumėte jais naudotis su bet kuriuo prie AVENTHO Y prijungtu atkūrimo įrenginiu.
- Įsidėmėkite, kad papildomos funkcijos pasiekiamos tik per „beyerdynamic“ programėlę.

SUDERINAMUMAS SU ATKŪRIMO ĮRENGINIAIS

AVENTHO Y suderinamos su „Bluetooth®“ atkūrimo įrenginiais, kurie palaiko šiuos profilius:

- A2DP (garsui perduoti),
- HFP (telefono skambučiams ir balso asistentui),
- AVRCP (valdymo signalams perduoti).

PALAIKOMI GARSO KODEKAI

A2DP profilyje AVENTHO Y palaiko SBC, AAC ir LDAC garso kodekus.

Garso perdavimui galima naudoti tik tuos kodekus, kurie yra atkūrimo įrenginyje.

Atkūrimo įrenginys ir AVENTHO Y automatiškai susiderina pasirinkdami geriausią galimą kodeką tokia tvarka:

1. SBC
2. AAC
3. LDAC

Dauguma atkūrimo įrenginių nenurodo, kuris kodekas aktyviai naudojamas.

VALDYMAS

Susiejimas su vienu įrenginiu per „Bluetooth®“

Prieš pradėdami naudoti AVENTHO Y, turite jas susieti su mobiliuoju telefonu arba kitu „Bluetooth®“ palaikančiu įrenginiu. Įvairių įrenginių susiejimo procedūra gali būti skirtinga.

- Vadovaukitės įrenginio, su kuriuo norite susieti AVENTHO Y, naudojimo instrukcija.

Susiejimas

1. Jei AVENTHO Y dar nesusietos, jas įjungus automatiškai įjungiamas susiejimo režimas.

   Jei AVENTHO Y jau buvo susietos, įjungę AVENTHO Y, pastumkite įjungiklį / išjungiklį į viršų ir palaikykite jį 1 sekundę.

   Kai AVENTHO Y veikia susiejimo režimu, būsenos šviesos diodas pakaitomis mirksi mėlynai ir raudonai.

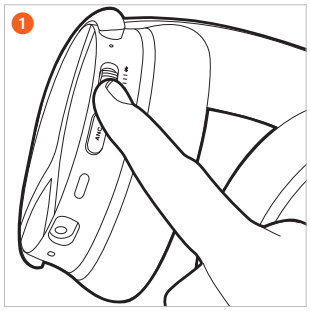

2. Atkūrimo į renginio susiejimo sąraše pasirinkite AVENTHO Y.

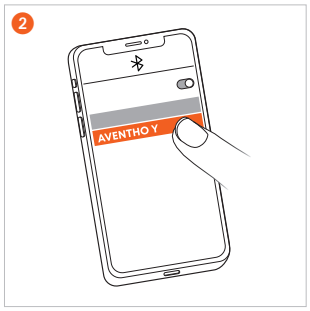

„Multi-Point“ režimas

Per „Bluetooth®“ AVENTHO Y galima susieti su daugiausiai 8 įrenginiais. Vienu metu aktyvų ryšį galima užmegzti su ne daugiau nei dviem įrenginiais. Muzikos atkūrimas ir telefono skambučiai vienu metu galimi tik su vienu įrenginiu. Telefono skambučiai turi pirmenybę prieš muzikos atkūrimą, t. y. muzikos atkūrimas nutraukiamas, kai priimamas skambutis.

Naudojant atkūrimo įrenginius (AĮ) taikomas toliau pateiktas prioritetų sąrašas.

Pirmenybė	Profilis	Atkūrimo įrenginiai (AĮ)
1	HFP (telefono skambučiai)	AĮ 1 (pirmas prijungtas įrenginys)
2	HFP (telefono skambučiai)	AĮ 2 (antras prijungtas įrenginys)
3	A2DP (muzikos atkūrimas)	AĮ 1 (pirmas prijungtas įrenginys)
4	A2DP (muzikos atkūrimas)	AĮ 2 (antras prijungtas įrenginys)

„Multi-Point“ ryšio sukūrimas

- Prijunkite AVENTHO Y prie pirmojo įrenginio (žr. „Susiejimas“).
- Išjunkite pirmojo įrenginio „Bluetooth®“ ryšį.
- Išjunkite AVENTHO Y.
- Pastumkite įjungiklį / išjungiklį 2 aukštyn ir laikykite jį 1 sekundę, kad būtų paleidžiamas susiejimo režimas (būsenos šviesos diodas 1 mirksi pakaitomis mėlynai ir raudonai).
- Prijunkite AVENTHO Y prie antrojo įrenginio (žr. „Susiejimas“).
- Vėl įjunkite ryšį pasirinkdami pirmojo įrenginio, kuris automatiškai prisijungs prie AVENTHO Y, „Bluetooth®“ funkciją.
- Kai abu įrenginiai susieti su AVENTHO Y, AVENTHO Y automatiškai prisijungia prie abiejų įrenginių kaskart juos įjungiant.

„Multi-Point“ naudojimas

Aktyvus medijos atkūrimas / priimti skambutį	1 kartą trumpai spustelėkite daugiafunkcį mygtuką (●)
Padėti ragelį / iš naujo paleisti medijos atkūrimą	1 kartą trumpai spustelėkite daugiafunkcį mygtuką (●)

Susiejamų įrenginių sąrašo ištrynimas

- Pastumkite įjungiklį / išjungiklį aukštyn ir laikykite jį 10 sekundžių (▬). Susiejimo sąrašas ištrinamas ir perjungiamas AVENTHO Y susiejimo režimas. Būsenos šviesos diodas mirksi pakaitomis raudonai ir mėlynai.

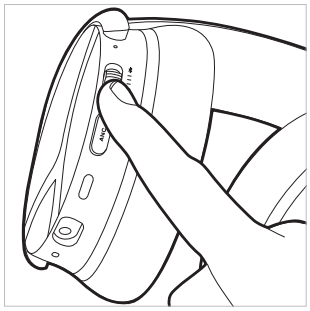

Ausinių įjungimas ir išjungimas

- **Įjungimas**
  Pastumkite įjungiklį / išjungiklį į viduriniąją padėtį. Būsenos šviesos diodas įsižiebia 2 sekundes (▬) raudonai, o po to užgesta.
  Pasakoma atitinkama įkrovimo būsena.
- **Išjungimas**
  Pastumkite įjungiklį / išjungiklį žemyn.
  Būsenos šviesos diodas šviečia 2 sekundes (▬) raudonai, o po to užgęsta.

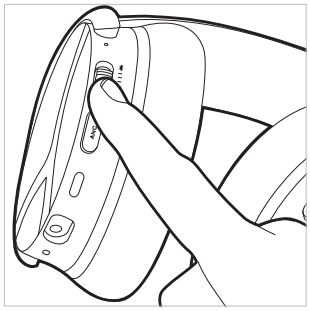

AVENTHO Y galima naudoti prie kompiuterio tiek įjungus, tiek išjungus, kartu su pridedamu USB-C laidu.

Triukšmo slopinimo (ANC) ir skaidrumo režimo perjungimas

ANC mygtuku galite perjungti triukšmo slopinimo (ANC), skaidrumo ir išjungimo (OFF) režimus.
AVENTHO Y pristatomos su nustatytu OFF režimu.

- Paspaudus ANC mygtuką tik 1 kartą (●), vienas po kito įjungiami ANC, skaidrumo režimas ir po to vėl ANC OFF režimas.
- Paspaudus ANC mygtuką 2 kartus (● ●), vienas po kito įjungiami skaidrumo, ANC režimas ir po to vėl ANC OFF režimas.

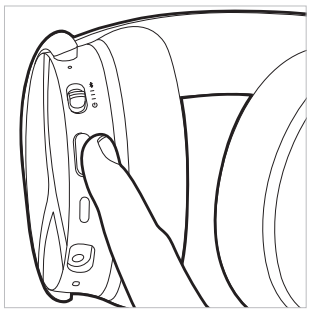

Triukšmo slopinimo (ANC) ir skaidrumo režimą galite nustatyti „beyerdynamic“ programėlėje.

Medijų atkūrimas

Įsidėmėkite, kad čia aprašytos funkcijos priklauso nuo naudojamo atkūrimo įrenginio bei grotuvo programinės įrangos ir gali būti, kad šių funkcijų jie neturi.

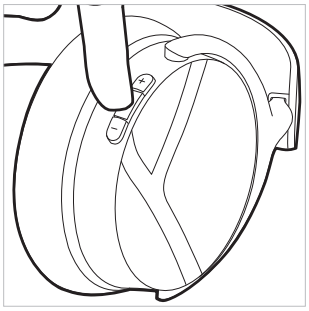

Atkūrimo paleidimas / stabdymas

- Paspauskite daugiafunkcį mygtuką 1 kartą (●).

Kitas kūrinys

- Paspauskite daugiafunkcį mygtuką 2 kartus (● ●).

Ankstesnis kūrinys

- Paspauskite daugiafunkcį mygtuką 3 kartus (● ● ●).

Balso asistento įjungimas

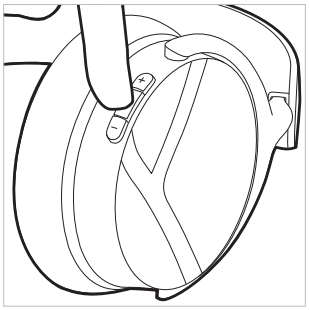

- Kol veikia „Bluetooth®“ ryšys, laikykite nuspaudę 2 sekundes daugiafunkcį mygtuką (▬). Tada galite įjungti arba išjungti išmaniajame telefone įdiegtą balso asistentą. Kai kurie išmanieji „Android“ telefonai šios funkcijos nepalaiko.

Garsumo reguliavimas

Garsumo didinimas

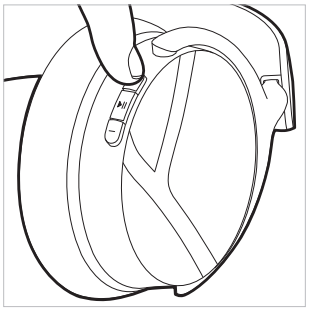

- Paspauskite **pliuso mygtuką (+)**, jei norite **padidinti** garsumą.
  Paspauskite 1 kartą (●), jei norite padidinti garsumą viena pakopa.
  Laikykite nuspaudę **pliuso mygtuką (+)** (▬), jei norite palaipsniui didinti garsumą iki didžiausio.

Garsumo sumažinimas

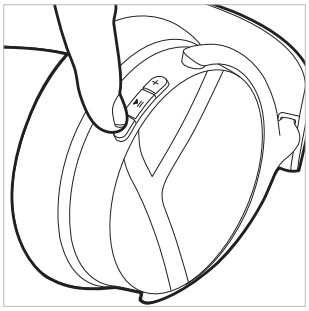

- Paspauskite **minuso mygtuką (-)**, kad **sumažintumėte** garsumą.
  1 kartą paspauskite (●), kad viena pakopa sumažintumėte garsumą.
  Laikykite nuspaudę **minuso mygtuką (-)** (▬), jei norite palaipsniui mažinti garsumą iki mažiausio.

Skambinimas telefonu

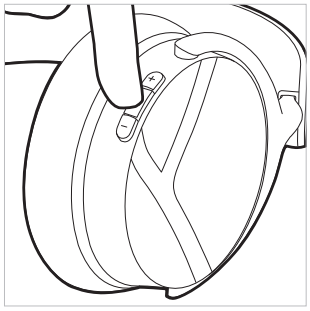

Skambučio priėmimas / užbaigimas

- 1 kartą paspauskite (●) daugiafunkcį mygtuką.

Įeinančio skambučio nutraukimas

- 1 kartą paspauskite (●) daugiafunkcį mygtuką.

Skambučio atmetimas

- 1 kartą ilgai spauskite (▬) daugiafunkcį mygtuką.

Antrojo įeinančio skambučio priėmimas ir vykstančio skambučio užbaigimas

- Paspauskite daugiafunkcį mygtuką 2 kartus (● ●).

Antrojo įeinančio skambučio atmetimas

- Paspauskite daugiafunkcį mygtuką 3 kartus (● ● ●).

Nėra aktyvaus skambučio	Valdymas
Atsiliepimas į įeinantį skambutį	▸ Paspauskite daugiafunkcį mygtuką 1 kartą (●)
Įeinančio skambučio atmetimas	▸ Paspauskite daugiafunkcį mygtuką ilgai 1 kartą (▬)
Aktyvaus skambučio baigimas	▸ Paspauskite daugiafunkcį mygtuką 1 kartą (●)

Skambutis jau aktyvus	Valdymas
Antrojo įeinančio skambučio atmetimas	▸ Paspauskite daugiafunkcį mygtuką 3 kartus (● ● ●)
Antrojo įeinančio skambučio priėmimas ir vykstančio skambučio užbaigimas	▸ Paspauskite daugiafunkcį mygtuką 2 kartus (● ●)

Gamyklinių nustatymų atkūrimas

Atkuriant gamyklinius nustatymus visi asmeniniai duomenys ištrinami!

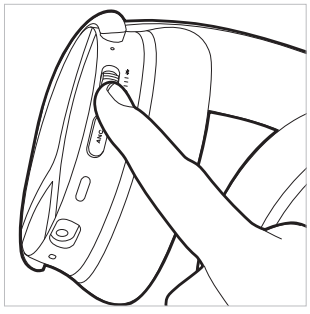

- Greitai pastumkite įjungiklį / išjungiklį 5 kartus (● ● ● ● ●) aukštyn.
  Būsenos šviesos diodas 3 kartus mirksi violetine spalva.
  Atkūrus gamyklinius nustatymus, AVENTHO Y automatiškai įsijungia ir perjungiamas susiejimo režimas.

Valdymo funkcijų apžvalga

Jeigu nenurodyta kitaip, išvardytos funkcijos veikia, kai ausinės yra įjungtos.

Funkcija	Valdymas ant ausinių
Įjungti	▶ Pastumkite įjungiklį / išjungiklį į viduriniąją padėtį.
Išjungti	▶ Įjungiklį / išjungiklį pastumkite žemyn.
Susiejimo režimas	▶ Pastumkite įjungiklį / išjungiklį aukštyn ir laikykite jį maždaug 1 sekundę (▬).
Susiejamų įrenginių sąrašo ištrynimas	▶ Pastumkite įjungiklį / išjungiklį aukštyn ir laikykite jį 10 sekundžių (▬▬).
Gamyklinių nustatymų atkūrimas	▶ Greitai pastumkite įjungiklį / išjungiklį 5 kartus (●●●●●) aukštyn.
Baterijos būsenos patikra	▶ Kai įjungiate AVENTHO Y, pranešama apie baterijos būseną.
Skaidrumo režimo įjungimas	▶ Atsižvelgiant į režimą 1 (●) arba 2 kartus (●●) paspauskite ANC mygtuką.
ANC režimo įjungimas	▶ Atsižvelgiant į režimą 1 (●) arba 2 kartus (●●) paspauskite ANC mygtuką.
Paleidimas / stabdymas	▶ Paspauskite daugiafunkcį mygtuką 1 kartą (●).
Garsumo padidinimas	▶ Laikykite nuspaudę pliuso mygtuką (+).
Garsumo sumažinimas	▶ Laikykite nuspaudę minuso mygtuką (-).
Kitas kūrinys	▶ Paspauskite daugiafunkcį mygtuką 2 kartus (●●).
Ankstesnis kūrinys	▶ Paspauskite daugiafunkcį mygtuką 3 kartus (●●●).
Skambučio priėmimas / užbaigimas	▶ Paspauskite daugiafunkcį mygtuką 1 kartą (●).
Įeinančio skambučio nutraukimas	▶ Paspauskite daugiafunkcį mygtuką 1 kartą (●).
Skambučio atmetimas	▶ 1 kartą ilgai spauskite (▬) daugiafunkcį mygtuką.
Antrojo įeinančio skambučio priėmimas ir vykstančio skambučio užbaigimas	▶ 1 kartą paspauskite (●) daugiafunkcį mygtuką.
Antrojo įeinančio skambučio atmetimas	▶ Paspauskite daugiafunkcį mygtuką 3 kartus (●●●).
Balso asistento įjungimas	▶ 2 sekundes laikykite paspaudę daugiafunkcį mygtuką (▬).

Ausinių šviesos diodų indikatorių apžvalga

Veiksmas	LED indikatorius
Įspėjimas apie išsikrovusią bateriją	▶ Šviesos diodas 3 kartus sumirksi raudonai
Įkrovimas per USB 0–30 %	▶ Šviesos diodas mirksi raudonai
Įkrovimas per USB 31–70 %	▶ Šviesos diodas mirksi geltonai
Įkrovimas per USB 71–99 %	▶ Šviesos diodas mirksi žaliai
Įkrovimas per USB 100%	▶ Šviesos diodas šviečia žaliai
Atpažįstamas „Bluetooth®“ susiejimas	▶ Šviesos diodas mirksi mėlynai ir raudonai
Aktyvus „Bluetooth®“ ryšys	▶ Šviesos diodas lėtai su 7 sekundžių pertraukomis mirksi mėlynai
Susiejamų įrenginių sąrašo ištrynimas	▶ Šviesos diodas mirksi mėlynai ir raudonai
Gamyklinių nustatymų atkūrimas	▶ LED 3 kartus mirksi violetine spalva

USB-C laido jungtis

Komplekte yra USB-C laidas. Jį galite naudoti įkrovimui arba kaip garso laidą.

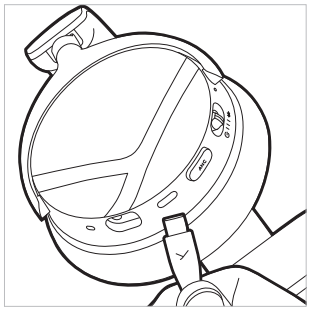

- ▶ Jeigu norite naudoti AVENTHO Y be „Bluetooth®“, prijunkite vieną laido galą prie ausinių korpuso USB-C lizdo.
- ▶ Įjunkite AVENTHO Y. Atkreipkite dėmesį, kad naudojant laidą tokiu būdu, per bateriją naudojama srovė.
- ▶ Naudodami AVENTHO Y, galite valdyti medijų atkūrimą, aktyvią triukšmo slopinimo funkciją (ANC), skambučius ir garsumą.

Valymas

- ▶ Dėl higienos ausų ir galvos pagalvėles kartkartėmis nuvalykite minkšta, vandeniu sudrėkinta šluoste. Stenkitės, kad į ausinių korpusą ir keitiklį **nepatektų vandens**.

- **Nenaudokite** tirpiklių pagrindu pagamintų ar agresyvių valiklių, taip pat alkoholio ar rūgščių pagrindu pagamintų valiklių, nes jie gali pažeisti paviršių.
- Valyti jokiu būdu **nenaudokite dulkių siurblio**, nes tai gali nepataisomai sugadinti ausines.
- Kadangi ausų pagalvėlės natūraliai dėvisi, jas reikia periodiškai keisti. Tai labai paprasta atlikti patiems.
- Jeigu reikia keisti kitus komponentus, kreipkitės į vietinę „beyerdynamic“ atstovybę.

Ausų pagalvėlių keitimas

AVENTHO Y išsiskiria dėl savo „Smart Ear Pad“ dizaino. Ausų pagalvėlės turi magnetinį tvirtinimą ir jas galima lengvai nuimti nuo korpuso bei pakeisti naujomis.

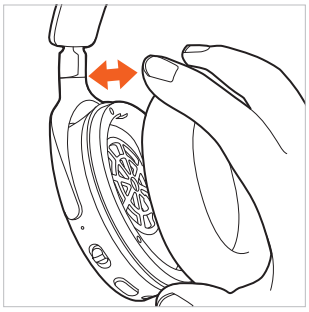

1. Nuėmę ausies pagalvėlę nuo dešiniosios korpuso pusės, rasite saugojimo skyrelį, skirtą pasirenkamam raktui.

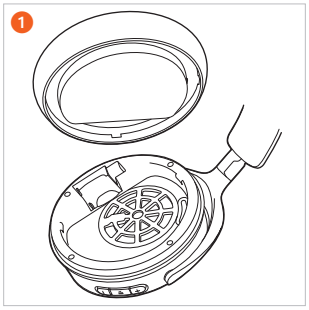

2. Nuėmę ausies pagalvėlę nuo kairiosios korpuso pusės, rasite baterijos skyrių.



Akumuliatoriaus keitimas

- Tiesiog nuimkite **kairiosios** korpuso pusės ausies pagalvėlę.

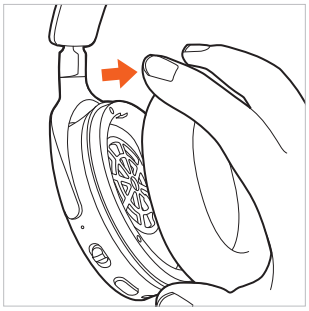

- Atidarykite baterijos skyrių ir iš jo atsargiai ištraukite bateriją už juostelės.

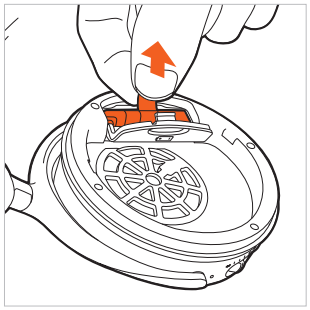

- Atsukite kištukinę jungtį. Tai darydami traukite kištukus, o ne laidus.

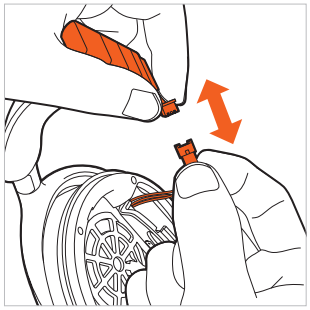

- Prijunkite naują akumuliatorių (kištukas apsaugotas nuo polių sukeitimo).

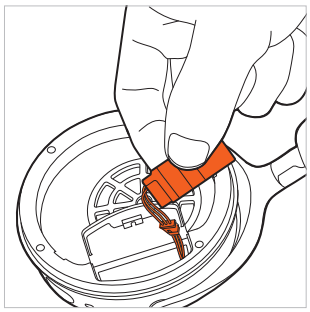

- Įdėkite bateriją į baterijos skyrių, kaip parodyta paveikslėlyje.

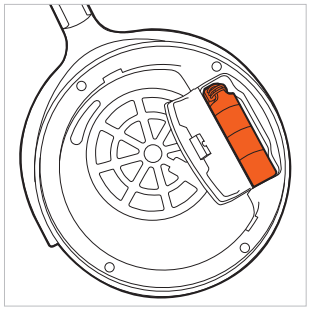

- Uždarykite baterijos skyrių. Vėl uždėkite ausies pagalvėlę ant kairiosios korpuso pusės

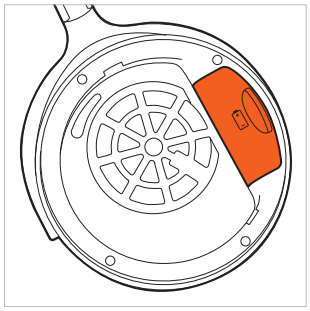

PROBLEMŲ SPRENDIMAS

Problema	Priežastis	Sprendimas
AVENTHO Y neįsijungia	▶ Baterija tuščia arba tik mažai įkrauta.	▶ Įkraukite bateriją.
Nėra garso	▶ Nėra „Bluetooth®“ ryšio	▶ Prijunkite AVENTHO Y prie atkūrimo įrenginio.
AVENTHO Y pavadinimas nerodomas atkūrimo įrenginiui pasiekiamų „Bluetooth®“ įrenginių sąraše	▶ AVENTHO Y yra išjungtos. ▶ Neįjungtas AVENTHO Y ryšio režimas. ▶ Jau yra „Bluetooth®“ ryšys su kitu atkūrimo įrenginiu.	▶ Įjunkite AVENTHO Y. ▶ Įjunkite AVENTHO Y ryšio režimą. ▶ Atjunkite „Bluetooth®“ ryšį su kitu atkūrimo įrenginiu ir prijunkite AVENTHO Y prie norimo įrenginio.
Atkūrimas per tylus, nors nustatytas maksimalus AVENTHO Y garsumas	▶ Atkuriamas garso signalas yra per tylus.	▶ Padidinkite atkūrimo įrenginio garsumą.
Garsas yra aštrus, o žemų dažnių atsakas per silpnas	▶ Ausų pagalvėlių sandarumas nėra pakankamas.	▶ Sureguliuokite galvos lankelį taip, kad ausų pagalvėlės kuo geriau priglustų.
Aprėptis yra per maža arba ryšys trūkinėja	▶ Yra trukdžių su kitais įrenginiais.	▶ Atsitraukite nuo WLAN maršrutizatorių ir mikrobangų prietaisų. ▶ Įsitikinkite, kad nestovite tarp atkūrimo įrenginio ir AVENTHO Y. ▶ Naudokite kitą atkūrimo įrenginio kodeką.

PRIEDŲ RINKINYS SU RAKTU IR MIKROFONU

Siūlomas papildomų priedų rinkinys su lanksčiu mikrofonu ir mažos delsos raktu žaidimams:

- įkišamas mikrofonas su 3,5 mm jungtimi;
- raktas (palaiko „LE Audio“ ir skambučius)

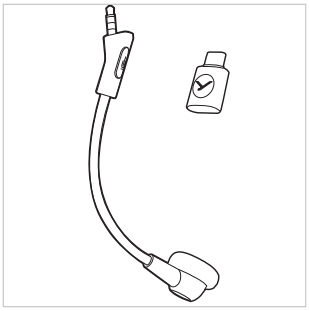

Mikrofono prijungimas

- Prijunkite papildomą mikrofoną prie AVENTHO Y lizdo. Atsižvelkite į lizdo kištuko padėtį. Mikrofonas įjungiamas automatiškai, kai jis prijungiamas prie AVENTHO Y.

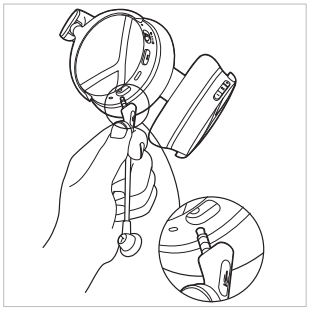

Nutildymas

- **Nutildymas**
  Paspauskite mikrofono mygtuką 1 kartą (●), jei norite įjungti nutildymo funkciją. Mikrofono šviesos diodas šviečia raudonai, kai garsas išjungtas.
- **Nutildymo išjungimas**
  Vėl paspauskite mikrofono mygtuką 1 kartą (●), jei norite išjungti nutildymo funkciją.

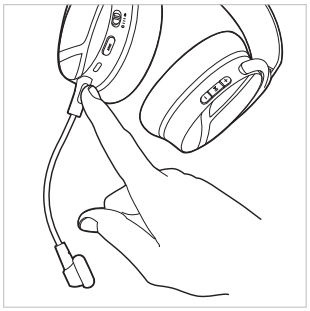

Rakto jungtis

- Prijunkite raktą prie savo kompiuterio.
  Mygtuko šviesos diodas trumpam įsižiebia mėlynai.
- Jei nėra susiejimo sąrašo, automatiškai įjungiamas rakto paieškos režimas. Taip pat galite laikyti nuspaudę rakto daugiafunkcį mygtuką 3 sekundes (▬). Norėdami užmegzti ryšį, laikykite **įjungtas** AVENTHO Y ausines šalia rakto. Pasibaigus 2 minučių paieškos laikui, perjungiamas rakto budėjimo režimas.
- Jei jau atsirado susiejimo sąrašas, paspauskite daugiafunkcį rakto mygtuką, kad jį vėl galėtumėte susieti su AVENTHO Y.
- Rakto šviesos diodas lėtai mirksi mėlynai, kai užmezgamas ryšys su AVENTHO Y.

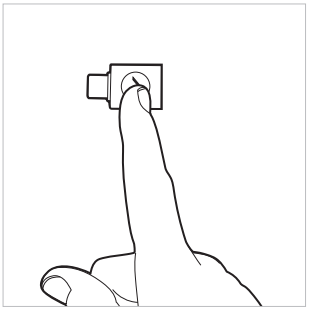

PAGALBA SPRENDŽIANT PROBLEMAS / DUK

Atsakymus į kitas dažniausiai pasitaikančias problemas ir klausimus galite rasti šiuo interneto adresu:
https://www.beyerdynamic.com/faq

GAMINIO REGISTRACIJA

Internetinėje svetainėje **https://www.beyerdynamic.com/service** nurodę serijos numerį galite užregistruoti savo AVENTHO Y.

ŠALINIMAS

- Šis simbolis ant gaminio, naudojimo instrukcijoje arba ant pakuotės reiškia, kad pasibaigus naudojimo laikui elektros ir elektroniniai prietaisai turi būti šalinami atskirai nuo buitinių atliekų.



- Panaudotus įrenginius visada šalinkite laikydamiesi galiojančių reikalavimų.

Tik parduodant ES:

- Norėdami grąžinti senus prietaisus, baterijas ir akumuliatorius galite naudotis nemokamais surinkimo punktais ir nemokamai grąžinti įmonei „beyerdynamic“, taip pat kitais pakartotinio naudojimo surinkimo punktais. Adresus galite gauti iš vietinės miesto ar savivaldybės administracijos.
- Elektroninės įrangos pardavėjai įprastai privalo nemokamai atgal priimti elektros ir elektroninės įrangos atliekas. Šis įsipareigojimas taip pat išlieka parduodant nuotolinio ryšio priemonėmis.

Baterijų šalinimas

- Panaudotus akumuliatorius / baterijas išmeskite atskirai nuo gaminio, laikydamiesi galiojančių taisyklių. Jų negalima išmesti kartu su buitinėmis atliekomis. Grąžinimas naudotojui / galutiniam naudotojui yra nemokamas.
- Prieš išmesdami akumuliatorius / baterijas, juos iškraukite.

ES ATITIKTIES DEKLARACIJA

Įmonė „beyerdynamic GmbH & Co. KG“ deklaruoja, kad radijo ryšio perdavimo įrenginys atitinka ES direktyvą 2014/53/ES ir ES direktyvą 2011/65/ES.

- Visą ES atitikties deklaracijos tekstą galima rasti šiuo interneto adresu:
  https://www.beyerdynamic.com/cod

TECHNINIAI DUOMENYS

Ausinės AVENTHO Y

„Bluetooth®“ dažnio diapazonas	2.400–2.480 MHz
Perdavimo galia	≤ 10 dBm
Įkrovimo temperatūros diapazonas	Nuo 0 iki +45 °C
Darbinės temperatūros diapazonas	Nuo -10 iki +50 °C
Baterijos tipas: Ličio jonų baterija	3,7 V DC, 650 mAh
Baterijos svoris	12 g

AVENTHO Y mažos delsos raktas (Low Latency Dongle)

„Bluetooth®“ dažnio diapazonas	2.400–2.480 MHz
Perdavimo galia	≤ 11 dBm
Darbinės temperatūros diapazonas	Nuo -10 iki +50 °C

- Išsamesnės informacijos apie techninius duomenis rasite šiuo interneto adresu:
  https://www.beyerdynamic.com

GARANTINĖS NUOSTATOS

Įmonė „beyerdynamic“ suteikia ribotą garantiją įsigytam originaliam „beyerdynamic“ gaminiui.

- Išsamios informacijos apie įmonės „beyerdynamic“ garantines nuostatas rasite internete adresu:
  https://www.beyerdynamic.com/service/garantie

PREKIŲ ŽENKLAI

„Bluetooth®“ žodinis prekių ženklas ir logotipai yra registruoti prekių ženklai, priklausantys „Bluetooth® SIG, Inc.“, ir bet koks įmonės „beyerdynamic“ šių prekių ženklų naudojimas yra licencijuotas. Kiti prekių ženklai ir prekiniai pavadinimai priklauso atitinkamiems jų savininkams.

A tipo USB, B tipo USB ir C tipo USB yra „USB Implementers“ prekių ženklai.

LV

SATURS

DROŠĪBAS NORĀDĪJUMI 153
Noteikumiem atbilstošs lietojums 153
Skaļuma regulēšana 153
Šķidrumu izraisīti bojājumi 153
Norīšanas risks 153
Barošana 153
Akumulatoru izmantošana 153
Apkārtējās vides apstākļi 153

PAR ŠO PAMĀCĪBU 154

PIEGĀDES KOMPLEKTĀCIJA 154

VADĪBAS ELEMENTI 154

AKUMULATORU UZLĀDE 154
Norādes par litija-jonu akumulatoru kalpošanas laiku 154
Uzlādes līmeņa attēlošana 154

BEYERDYNAMIC LIETOTNES LEJUPIELĀDE 155

SAVIETOJAMĪBA AR ATSKAŅOŠANAS IERĪCĒM 155

ATBALSTĪTIE AUDIO KODEKSI 155

LIETOŠANA 155
Savienošana ar ierīci, izmantojot Bluetooth® 155
Savienojuma izveide 155
Multi-Point (vairākpunktu) režīms 156
Multi-Point savienojuma izveide 156
Multi-Point funkcijas lietošana 156
Savienojumu saraksta dzēšana 156
Austiņu ieslēgšana un izslēgšana 156
Pārslēgšanās starp trokšņu slāpēšanu (ANC) un caurlaidības režīmu 156
Multivižu atskaņošana 157
Skaļuma regulēšana 157
Zvanīšana 157
Rūpnīcas iestatījumu atjaunošana 157
Vadības funkciju pārskats 158
Pārskats par gaismas diožu indikācijām austiņās 158
USB-C vada pievienošana 158
Tīrīšana 158
Ausu polsterējumu nomaiņa 159
Akumulatora nomaiņa 159

PROBLĒMU NOVĒRŠANA 160

PAPILDU PAKOTNE AR ATSLĒGSPRAUDNI UN MIKROFONU 160
Mikrofona pieslēgšana 160
Klusuma režīms 160
Atslēgspraudņa savienojums 160

PALĪDZĪBA PROBLĒMU GADĪJUMĀ / BUJ 161

IZSTRĀDĀJUMA REĢISTRĒŠANA 161

UTILIZĀCIJA 161
Akumulatoru utilizācija 161

ES ATBILSTĪBAS DEKLARĀCIJA 161

TEHNISKIE DATI 161
AVENTHO Y austiņas 161
AVENTHO Y Low Latency atslēgspraudnis 161

GARANTIJAS NOTEIKUMI 161

PREČZĪME 161

beyerdynamic GmbH & Co. KG
Theresienstraße 8
74072 Heilbronn
Vācija
www.beyerdynamic.com

Paldies, ka iegādājāties beyerdynamic ausis aptverošās bezvadu austiņas AVENTHO Y.
Lūdzu, veltiet nedaudz laika, lai pirms AVENTHO Y lietošanas uzmanīgi izlasītu šo informāciju.

DROŠĪBAS NORĀDĪJUMI

- Pirms AVENTHO Y lietošanas uzmanīgi un līdz galam izlasiet šo pamācību.
- Ievērojiet visas sniegtās norādes, jo īpaši par AVENTHO Y drošu lietošanu.
- Nelietojiet AVENTHO Y austiņas, ja tās ir bojātas.

Noteikumiem atbilstošs lietojums

- Lietojiet AVENTHO Y austiņas vienīgi tā, kā tas ir norādīts šajā izstrādājuma lietošanas pamācībā.
- Uzņēmums "beyerdynamic GmbH & Co. KG" neuzņemas atbildību par AVENTHO Y austiņu bojājumiem vai miesas bojājumiem, ko izraisījusi nevērīga, nelietpratīga, nepareiza vai ražotāja norādītajam lietošanas mērķim neatbilstoša AVENTHO Y austiņu lietošana.
- Uzņēmums "beyerdynamic GmbH & Co. KG" neatbild par bojājumiem USB ierīcēs, kas neatbilst USB specifikācijām.
- Uzņēmums "beyerdynamic GmbH & Co. KG" neatbild par savienojuma pārrāvumu radītiem bojājumiem, ko izraisījis tukšs vai pārāk nolietots akumulators vai Bluetooth® raidīšanas diapazona pārsniegums.
- Pirms ekspluatācijas sākšanas ievērojiet arī attiecīgos ekspluatācijas valstī spēkā esošos noteikumus.

Skaļuma regulēšana



Liels skaļums un pārāk ilgs klausīšanās laiks var neatgriezeniski bojāt dzirdi.

- Pirms AVENTHO Y austiņu lietošanas iestatiet skaļumu viszemākajā pakāpē.
- Skaļumu palieliniet tikai pēc AVENTHO Y uzlikšanas uz ausīm.
- Klausīšanās režīmā un runājot parastā balss tonī, ar uzliktām AVENTHO Y austiņām būtu jāspēj dzirdēt pašam savu balsi.
- Samaziniet skaļumu, ja jums ir trokšņi ausīs. Nepieciešamības gadījumā konsultējieties ar ārstu.
- Pārāk liels skaļums var kaitēt dzirdei, īpaši, ja klausāties pārāk ilgi.
- Pamatnoteikums: jo lielāks skaļums, jo īsāks klausīšanās laiks.

Samazināta ārējo skaņu uztveršana

AVENTHO Y austiņas krasi samazina ārējo skaņu uztveri. AVENTHO Y austiņu lietošana, piedaloties ceļu satiksmē, sevī slēpj augstu bīstamības potenciālu. Lietotāja dzirde nekādā gadījumā nedrīkst tikt ietekmēta tā, ka tiek apdraudēta satiksmes drošība.

- Nelietojiet AVENTHO Y austiņas potenciāli bīstamu mašīnu un darba instrumentu darbības zonā.
- Izvairieties no AVENTHO Y austiņu lietošanas situācijās, kurās nedrīkst būt traucēta skaņu uztveršanas spēja. Īpaši, piedaloties ceļu satiksmē, šķērsojot dzelzceļa pārbrauktuvi vai atrodoties būvlaukumā.

Šķidrumu izraisīti bojājumi

Šķidruma iekļuve var sabojāt AVENTHO Y austiņas.

- Pievērsiet uzmanību tam, lai AVENTHO Y austiņās neiekļūtu šķidrumi (piemēram, tīrīšanas laikā).
- Neizmantojiet šķīdinātājus saturošus vai agresīvas iedarbības tīrīšanas līdzekļus.

Norīšanas risks

- Glabājiet sīkas detaļas, piemēram, izstrādājuma, iepakojuma un piederumu daļas bērniem un mājdzīvniekiem nepieejamā vietā. Norijot pastāv nosmakšanas risks!

Barošana

- Uzlādei, kā arī pievienošanai pie klēpjdatora izmantojiet tikai piegādes komplektā iekļauto vadu.
- Uzlādes ierīces jaudai jābūt diapazonā no radioiekārtai nepieciešamās minimālās jaudas 0,1 W līdz maksimālajai jaudai 5 W, kas nepieciešama, lai sasniegtu maksimālo uzlādes ātrumu.

Akumulatoru izmantošana

Karstuma, ūdens un mehāniskas slodzes radīta bīstamība

Pārāk liela karstuma, ūdens un pārāk lielas mehāniskās slodzes gadījumā pastāv sprādziena, kā arī uzkaršanas, aizdegšanās, dūmošanas vai gāzu veidošanās risks. Sekas var būt traumu gūšana un neatgriezeniski bojājumi akumulatorā.

- Akumulatoru nedrīkst pakļaut pārmērīgam karstumam, uguns iedarbībai vai ļoti zemam gaisa spiedienam. Pastāv sprādziena, ugunsgrēka, dūmu vai gāzes izdalīšanās risks.
- Nepakļaujiet akumulatoru mehāniskai slodzei (piemēram, saspiešanai). Tas var izraisīt neatgriezeniskus akumulatora bojājumus, sprādzienu vai traumas.
- Neatveriet korpusu un neizņemiet akumulatoru.
- Akumulatora uzlādei caur iebūvēto C tipa USB ligzdu, izmantojiet tikai USB 2.0/3.0 standartam atbilstošu 5 V barošanas bloku.

Apkārtējās vides apstākļi

- Nepakļaujiet AVENTHO Y austiņas ne lietus, ne sniega, ne arī šķidruma vai mitruma iedarbībai.

PAR ŠO PAMĀCĪBU

Šajā pamācībā ir sniegts izstrādājuma svarīgāko funkciju apraksts.
Šajā pamācībā ietvertā informācija attiecas uz programmatūras standarta iestatījumiem. Iespējams, ka konkrētajā brīdī ir pieejama jaunāka versija.

- Norādījumi par programmatūras atjaunināšanu ir sniegta nodaļā „beyerdynamic lietotne“.

PIEGĀDES KOMPLEKTĀCIJA

- Austiņas AVENTHO Y
- Uzlādes vads / audio vads USB tips C
- Maisiņš ar aukliņas tipa noslēdzēju
- Īsā pamācība
- Atbilstības apliecinājums

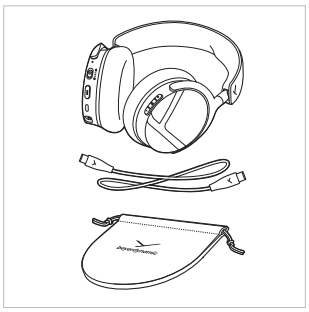

VADĪBAS ELEMENTI

1. Statusa gaismas diode
2. Ieslēgšanas/izslēgšanas slēdzis un Bluetooth® bīdslēdzis
3. ANC taustiņš
4. USB pieslēgligzda
5. Mikrofona pieslēgligzda, 3,5 mm ligzda pēc izvēles pievienojamam mikrofonam
6. Mikrofons
7. Skaļums (+)
8. Daudzfunkcionālais taustiņš
9. Skaļums (-)

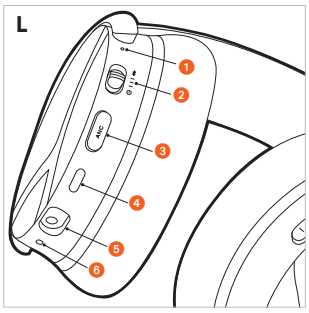

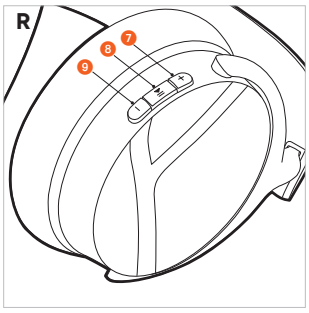

AKUMULATORU UZLĀDE

Pirms AVENTHO Y austiņu pirmās lietošanas reizes iesakām pilnībā uzlādēt austiņās iebūvēto akumulatoru. Uzlādei izmantojiet tikai klāt pievienoto USB vadu.

- Izmantojot USB uzlādes vadu, savienojiet AVENTHO Y austiņas ar spriegumaktīvu USB pieslēgligzdu, kas ir saderīga ar USB (piemēram, USB barošanas bloku).
- Statusa gaismas diode norāda uzlādes statusu.

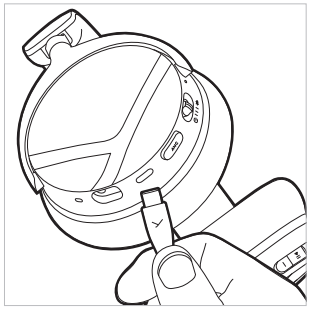

Norādes par litija-jonu akumulatoru kalpošanas laiku

- Pēc pilnīgas uzlādes atvienojiet USB vadu no uzlādes ierīces un izstrādājuma.
- **UZMANĪBU!** Augsta temperatūra, galvenokārt ar augstu uzlādes līmeni, var izraisīt neatgriezeniskus bojājumus.
- Akumulatoru ilgāku laiku neizmantojot vai arī uzglabājot, ieteicams akumulatoru uzlādēt līdz aptuveni 50 % un uzglabāt temperatūrā, kas nepārsniedz 20 °C.
- Pēc lietošanas izslēdziet AVENTHO Y austiņas.

Uzlādes līmeņa attēlošana

Par AVENTHO Y austiņu uzlādes līmeni uzlādes laikā signalizē LED indikatora statuss.

Uzlādes līmenis	Uzlādes indikatora rādījums
0 līdz 30 %	Mirgo sarkanā krāsā
31 līdz 70 %	Mirgo dzeltenā krāsā
71 līdz 99 %	Mirgo zaļā krāsā
100 % (akumulators pilnībā uzlādēts)	Deg zaļā krāsā

BEYERDYNAMIC LIETOTNES LEJUPIELĀDE

beyerdynamic lietotne sniedz iespēju jūsu AVENTHO Y austiņas pielāgot savām individuālajām vēlmēm.

Pirms pirmo reizi ieslēdzat AVENTHO Y austiņas:

- Iejupielādējiet beyerdynamic lietotni no App Store (iOS ierīcēm) vai no Google Play (Android ierīcēm).



- Ar beyerdynamic lietotni varat veikt lietotājam specifiskus darbības iestatījumus un programmatūras atjauninājumus.
- Šie iestatījumi tiek saglabāti jūsu AVENTHO Y austiņās, tādējādi ļaujot to sniegtās priekšrocības izbaudīt, atskaņošanai izmantojot jebkuru atskaņošanas ierīci, kas ir savienota ar jūsu AVENTHO Y austiņām.
- Lūdzu, ņemiet vērā, ka papildu funkcijas ir pieejamas tikai, izmantojot beyerdynamic lietotni.

SAVIETOJAMĪBA AR ATSKAŅOŠANAS IERĪCĒM

AVENTHO Y austiņas ir savietojamas ar Bluetooth® atskaņošanas ierīcēm, kas atbalsta šādus profilus:

- A2DP (skaņas pārraidei)
- HSP (telefonijai un balss asistentam)
- AVRCP (vadības signālu pārraidei)

ATBALSTĪTIE AUDIO KODEKSI

Profila A2DP ietvaros AVENTHO Y austiņas atbalsta audio kodeksus SBC, AAC un LDAC.

Skaņas pārraidei var izmantot tikai tos kodeksus, kas ir pieejami atskaņošanas ierīcē.

Atskaņošanas ierīce un AVENTHO Y austiņas automātiski vienojas par labāko pieejamo kodeksu šādā secībā:

1. SBC
2. AAC
3. LDAC

Lielākā daļa atskaņošanas ierīču nenorāda, kurš no kodeksiem tiek aktīvi izmantots.

LIETOŠANA

Savienošana ar ierīci, izmantojot Bluetooth®

Pirms varat izmantot AVENTHO Y austiņas, tās vispirms ir jāsasaista ar mobilo tālruni vai citu ar Bluetooth® saderīgu ierīci. Savienošanas procedūra dažādām ierīcēm var atšķirties.

- Lūdzu, ievērojiet tās ierīces lietošanas pamācību, ar kuru vēlaties savienot AVENTHO Y austiņas.

Savienojuma izveide

1. Ja AVENTHO Y austiņas vēl nav savienotas pārī, ieslēdzot tās automātiski pārslēdzas savienošanas pārī režīmā.

   Ja AVENTHO Y austiņas jau ir savienotas pārī, kad tās ir ieslēgtas, pabīdiet ieslēgšanas/izslēgšanas slēdzi uz augšu un turiet to 1 sekundi.

   Tiklīdz AVENTHO Y austiņas pārslēdzas savienošanas pārī režīmā, statusa LED indikators pārmaiņus mirgo zilā un sarkanā krāsā.

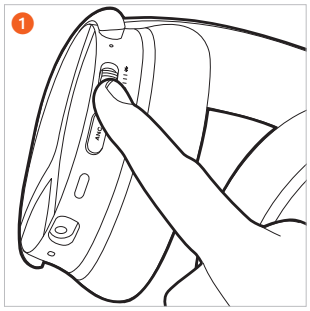

2. Atskaņošanas ierīces savienojuma izveides sarakstā atlasiet „AVENTHO Y“.

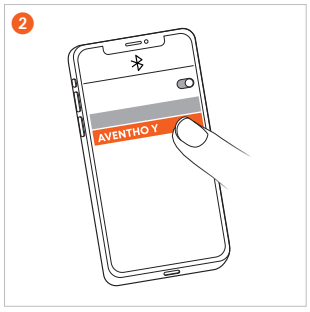

Multi-Point (vairākpunktu) režīms

Izmantojot Bluetooth®, AVENTHO Y austiņas iespējams savienot ar līdz pat 8 ierīcēm. Vienlaikus iespējams izveidot aktīvu savienojumu ar ne vairāk kā divām ierīcēm. Mūzikas atskaņošana un telefonija vienlaicīgi ir iespējama tikai ar vienu ierīci. Telefonijai ir prioritāte attiecībā pret mūzikas atskaņošanu, t.i., mūzikas atskaņošana tiek pārtraukta brīdī, kad tiek saņemts zvans.

Uz atskaņošanas ierīču (AI) izmantošanu attiecas šāds prioritāšu saraksts:

Prioritāte	Profils	Atskaņošanas ierīces (AI)
1	HFP (telefonija)	AI 1 (vispirms savienotā ierīce)
2	HFP (telefonija)	AI 2 (otrā savienotā ierīce)
3	A2DP (mūzikas atskaņošana)	AI 1 (vispirms savienotā ierīce)
4	A2DP (mūzikas atskaņošana)	AI 2 (otrā savienotā ierīce)

Multi-Point savienojuma izveide

- Savienojiet AVENTHO Y austiņas ar pirmo ierīci (skatiet sadaļu „Savienojuma izveide“).
- Deaktivizējiet Bluetooth® savienojumu pirmajā ierīcē.
- Izslēdziet AVENTHO Y austiņas.
- Pārbīdiet ieslēgšanas/izslēgšanas slēdzi 2 uz augšu un paturiet 1 sekundi, lai ieslēgtu savienojuma izveides režīmu (statusa LED indikators 1 pārmaiņus mirgo zilā un sarkanā krāsā).
- Savienojiet AVENTHO Y austiņas ar otro ierīci (skatiet sadaļu „Savienojuma izveide“).
- Atkārtoti aktivizējiet pirmās ierīces Bluetooth® savienojumu, kas automātiski savienojas ar AVENTHO Y austiņām.
- Kad abas ierīces ir savienotas ar AVENTHO Y austiņām, AVENTHO Y austiņas automātiski izveidos savienojumu ar abām ierīcēm katru reizi, kad austiņas tiks ieslēgtas.

Multi-Point funkcijas lietošana

Aktīva multivides atskaņošana/zvana pieņemšana	1 x īsi nospiediet daudzfunkcionālo taustiņu (●)
Uzlikšana/multivides atskaņošanas atkārtota palaide	1 x īsi nospiediet daudzfunkcionālo taustiņu (●)

Savienojumu saraksta dzēšana

- Pārbīdiet ieslēgšanas/izslēgšanas slēdzi uz augšu un paturiet 10 sekundes nospiestu (▬).
  Savienojuma izveides saraksts tiek dzēsts un AVENTHO Y austiņas pārslēdzas uz savienojuma izveides režīmu. Statusa gaismas diode pārmaiņus mirgo sarkanā un zilā krāsā.

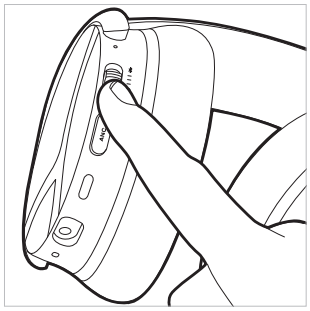

Austiņu ieslēgšana un izslēgšana

- **Ieslēgšana**
  Pārbīdiet ieslēgšanas/izslēgšanas slēdzi vidus pozīcijā. Statusa LED indikators uz 2 sekundēm (▬) izgaismojas sarkanā krāsā un tad nodziest. Tiek paziņots pašreizējais uzlādes līmenis.
- **Izslēgšana**
  Pārbīdiet ieslēgšanas/izslēgšanas slēdzi uz leju. Statusa LED indikators uz 2 sekundēm (▬) izgaismojas sarkanā krāsā un tad nodziest.

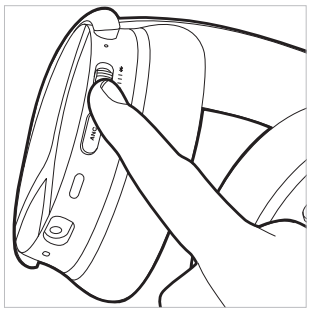

AVENTHO Y austiņas var lietot kopā ar datoru gan ieslēgtā, gan izslēgtā stāvoklī, izmantojot komplektā iekļauto USB-C vadu.

Pārslēgšanās starp trokšņu slāpēšanu (ANC) un caurlaidības režīmu

Izmantojot ANC taustiņu, varat pārslēgties starp trokšņu slāpēšanas režīmu (ANC), caurlaidības režīmu un izslēgšanas (OFF) režīmu.
AVENTHO Y austiņas piegādes brīdī ir iestatītas OFF režīmā.

- Ja ANC taustiņu katru reizi nospiež tikai 1 x (●), secīgi tiek aktivizēti ANC režīms, caurlaidības režīms un pēc tam atkal ANC OFF režīms.
- Ja ANC taustiņu katru reizi nospiež 2 x (● ●), secīgi tiek aktivizēti caurlaidības režīms, ANC režīms un pēc tam atkal ANC OFF režīms.

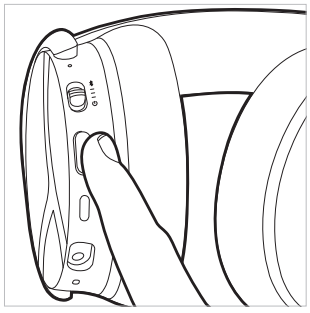

Trokšņu slāpēšanas (ANC) un caurlaidības režīma iestatījumus varat veikt beyerdynamic lietotnē.

Multivižu atskaņošana

Lūdzu, ņemiet vērā, ka turpmāk aprakstītās funkcijas ir atkarīgas no izmantotā atskaņotāja un atskaņotāja programmatūras un var nebūt pieejamas.

Atskaņošana sākšana / īslaicīga apturēšana

- 1 x (●) nospiediet daudzfunkcionālo taustiņu.

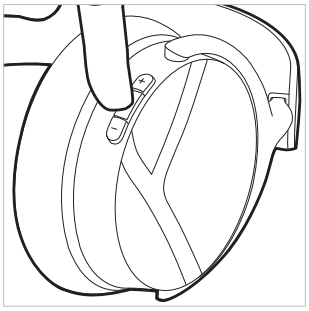

Nākamais skaņdarbs

- 2 x (● ●) nospiediet daudzfunkcionālo taustiņu.

Iepriekšējais skaņdarbs

- 3 x (● ● ●) nospiediet daudzfunkcionālo taustiņu.

Balss asistenta aktivizēšana

- Tiklīdz ir izveidots Buetooth®-savienojums, turiet nospiestu daudz-funkcionālo taustiņu nospiestu 2 sekundes (▬). Pēc tam jūs varat aktivizēt un deaktivizēt viedtālrunī iestatīto balss asistentu. Daži Android viedtālruņi šo funkciju neatbalsta.

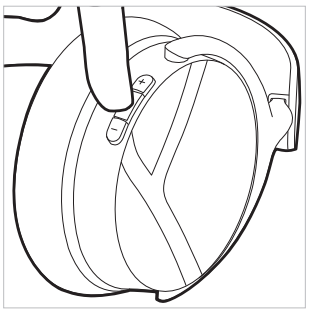

Skaļuma regulēšana

Skaļuma palielināšana

- Spiediet **plusa taustiņu (+)**, lai **palielinātu** skaļumu. Nospiediet taustiņu 1 x (●), lai palielinātu skaļumu par vienu pakāpi. Turiet nospiestu **plusa taustiņu (+)** (▬), lai pakāpeniski palielinātu skaļumu līdz maksimālajam līmenim.

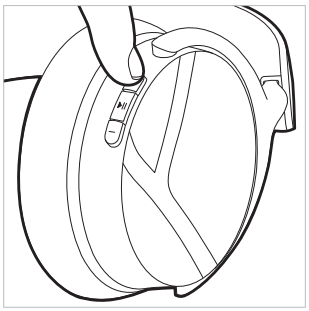

Skaļuma samazināšana

- Nospiediet **mīnusa taustiņu (-)**, lai skaļumu **samazinātu**. Nospiediet taustiņu 1 x (●), lai samazinātu skaļumu par vienu pakāpi. Turiet nospiestu **mīnusa taustiņu (-)** (▬), lai pakāpeniski samazinātu skaļumu līdz minimālajam līmenim.



Zvanīšana

Zvana pieņemšana/ pabeigšana

- 1 x (●) nospiediet daudzfunkcionālo taustiņu.

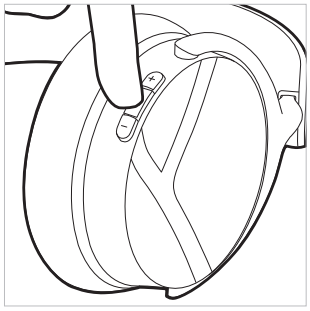

Izejoša zvana pārtraukšana

- 1 x (●) nospiediet daudzfunkcionālo taustiņu.

Zvana noraidīšana

- 1 x ilgāk (▬) paturiet nospiestu daudzfunkcionālo taustiņu.

Otra ienākošā zvana pieņemšana un aktīva zvana pabeigšana

- 2 x (● ●) nospiediet daudzfunkcionālo taustiņu.

Otra zvana noraidīšana

- 3 x (● ● ●) nospiediet daudzfunkcionālo taustiņu.

Nav aktīva zvana	Lietošana
Ienākoša zvana pieņemšana	▸ 1 x nospiediet daudzfunkcionālo taustiņu (●)
Ienākoša zvana noraidīšana	▸ 1 x ilgāk spiediet daudzfunkcionālo taustiņu (▬)
Aktīva zvana pabeigšana	▸ 1 x nospiediet daudzfunkcionālo taustiņu (●)

Zvans jau ir aktīvs	Lietošana
Otra ienākošā zvana noraidīšana	▸ 3 x nospiediet daudzfunkcionālo taustiņu (● ● ●)
Otra ienākošā zvana pieņemšana un aktīva zvana pabeigšana	▸ 2 x nospiediet daudzfunkcionālo taustiņu (● ●)

Rūpnīcas iestatījumu atjaunošana

Atjaunojot rūpnīcas iestatījumus, visi personas dati tiek dzēsti!

- Ātri pabīdiet ieslēgšanas/ izslēgšanas slēdzi 5 x (● ● ● ● ●) uz augšu. Statusa LED indikators 3 x iemirgojas violetā krāsā. Pēc rūpnīcas iestatījumu atjaunošanas AVENTHO Y austiņas automātiski ieslēdzas un pārslēdzas savienošanas pārī režīmā.

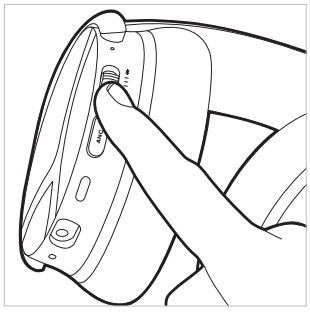

Vadības funkciju pārskats

Ja nav norādīts citādi, uzskaitītās funkcijas attiecas uz ieslēgtām austiņām.

Darbība	Vadība pie austiņas
Ieslēgšana	▶ Pārbīdiet ieslēgšanas/izslēgšanas slēdzi vidus pozīcijā.
Izslēgšana	▶ Pārbīdiet ieslēgšanas/izslēgšanas slēdzi uz leju.
Savienojuma izveides režīms	▶ Pārbīdiet ieslēgšanas/izslēgšanas slēdzi uz augšu un turiet to aptuveni 1 sekundi (●).
Savienojumu saraksta dzēšana	▶ Pārbīdiet ieslēgšanas/izslēgšanas slēdzi uz augšu un paturiet 10 sekundes nospiestu (▬).
Rūpnīcas iestatījuma atjaunošana	▶ Ātri pabīdiet ieslēgšanas/izslēgšanas slēdzi 5 x (●●●●●) uz augšu.
Akumulatora statusa pārbaude	▶ Ieslēdzot AVENTHO Y austiņas, tiek paziņots bateriju uzlādes līmenis.
Caurlaidības režīma aktivizēšana	▶ Atkarībā no režīma 1 x (●) vai 2 x (●●) nospiediet ANC taustiņu.
ANC režīma aktivizēšana	▶ Atkarībā no režīma 1 x (●) vai 2 x (●●) nospiediet ANC taustiņu.
Sākšana/īslaicīga apturēšana	▶ 1 x (●) nospiediet daudzfunkcionālo taustiņu.
Skaļuma palielināšana	▶ Turiet plusa taustiņu (+) nospiestu.
Skaļuma samazināšana	▶ Turiet mīnusa taustiņu (-) nospiestu.
Nākamais skaņdarbs	▶ 2 x (●●) nospiediet daudzfunkcionālo taustiņu.
Iepriekšējais skaņdarbs	▶ 3 x (●●●) nospiediet daudzfunkcionālo taustiņu.
Zvana pieņemšana/pabeigšana	▶ 1 x (●) nospiediet daudzfunkcionālo taustiņu.
Izejoša zvana pārtraukšana	▶ 1 x (●) nospiediet daudzfunkcionālo taustiņu.
Zvana noraidīšana	▶ 1 ilgāk (▬) nospiediet daudzfunkcionālo taustiņu.
Otra ienākošā zvana pieņemšana un aktīva zvana pabeigšana	▶ 1 x (●) nospiediet daudzfunkcionālo taustiņu.
Otra zvana noraidīšana	▶ 3 x (●●●) nospiediet daudzfunkcionālo taustiņu.
Balss asistenta aktivizēšana	▶ Turiet daudzfunkcionālo taustiņu nospiestu 2 sekundes (▬).

Pārskats par gaismas diožu indikācijām austiņās

Darbība	Gaismas diodes indikācija
Brīdinājums par zemu akumulatora uzlādes līmeni	▶ Gaismas diode 3 x iemirgojas sarkanā krāsā
Uzlāde, izmantojot USB, 0 – 30 %	▶ Gaismas diode mirgo sarkanā krāsā
Uzlāde, izmantojot USB, 31 – 70 %	▶ Gaismas diode mirgo dzeltenā krāsā
Uzlāde, izmantojot USB, 71 – 99 %	▶ Gaismas diode mirgo zaļā krāsā
Uzlāde, izmantojot USB, 100%	▶ Gaismas diode deg zaļā krāsā
Ir konstatējams Bluetooth® savienojums	▶ Gaismas diode mirgo zilā un sarkanā krāsā
Aktīvs Bluetooth® savienojums	▶ Gaismas diode lēni mirgo zilā krāsā ar 7 sekunžu pārtraukumiem
Savienojumu saraksta dzēšana	▶ Gaismas diode mirgo zilā un sarkanā krāsā
Rūpnīcas iestatījumu atjaunošana	▶ Gaismas diode 3 x iemirgojas violetā krāsā

USB-C vada pievienošana

Piegādes komplektā ir iekļauts USB-C vads. To varat izmantot gan uzlādei, gan kā audio vadu.

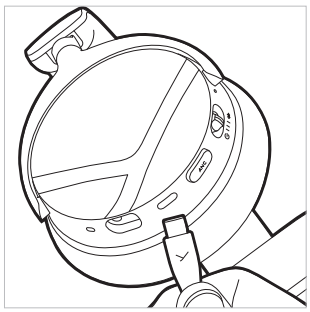

- ▶ Savienojiet vienu vada galu ar austiņu korpusa USB-C ligzdu, ja vēlaties AVENTHO Y austiņas izmantot bez Bluetooth®.
- ▶ Ieslēdziet AVENTHO Y austiņas. Lūdzu, ņemiet vērā, ka šāds lietojuma veids patērē enerģiju, kas tiek iegūta no akumulatora.
- ▶ Izmantojot AVENTHO Y austiņas, joprojām ir iespējama multivides atskaņošana, ANC lietošana, tālruņa zvanu veikšana un skaļuma regulēšana.

Tīrīšana

- ▶ Higiēnas apsvērumu dēļ ausu un galvas polsterējumi ik pa laikam jānotīra ar mīkstu, ūdenī samitrinātu drānu. Uzmanieties, lai austiņu apvalkos vai pārveidotājā **neiekļūtu ūdens**.

- **Nelietojiet** tīrīšanas līdzekļus uz šķīdinātāju bāzes, agresīvas iedarbības tīrīšanas līdzekļus vai tīrīšanas līdzekļus uz spirta vai skābes bāzes, jo tie var sabojāt austiņu virsmu.
- **Nekādā** gadījumā austiņu tīrīšanai neizmantojiet **putekļu sūcēju**, jo tas austiņās var radīt neatgriezeniskus bojājumus.
- Ausu polsterējumi ir pakļauti dabiskam nolietojumam, tāpēc ik pa laikam tie ir jānomaina. To jūs varat viegli izdarīt pats.
- Ja jānomaina citas sastāvdaļas, sazinieties ar vietējo beyerdynamic filiāli.

Ausu polsterējumu nomaiņa

AVENTHO Y austiņas izceļas ar Smart Ear Pad dizainu. Tas nozīmē, ka ausu polsterējumi ir piestiprināti ar magnētiem un tāpēc tos var viegli noņemt no korpusa un nomainīt pret jauniem.

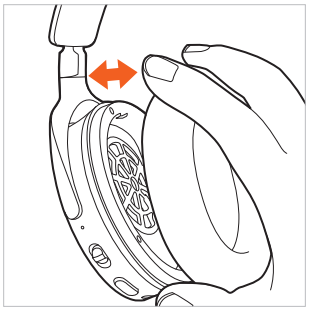

1. Noņemot labās puses korpusa apvalka auss polsterējumu, jūs atradīsiet nodalījumu papildu atslēgspraudni uzglabāšanai.

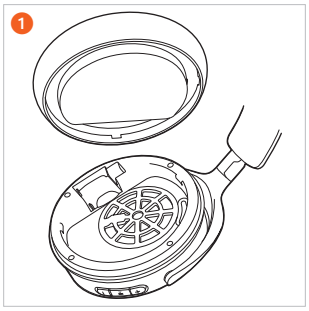

2. Noņemot kreisā korpusa apvalka auss polsterējumu, atradīsiet akumulatora nodalījumu.



Akumulatora nomaiņa

- Vienkārši noņemiet **kreisā** puses korpusa apvalka auss polsterējumu.

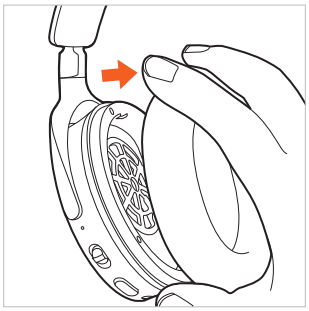

- Atveriet akumulatora nodalījumu un aiz lentītes uzmanīgi izvelciet akumulatoru no akumulatora nodalījuma.

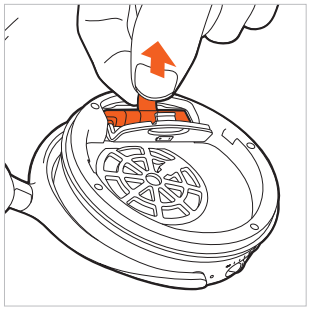

- Izjauciet spraudsavienojumu. To darot, velciet tikai uz spraudņiem, nevis aiz vadiem.

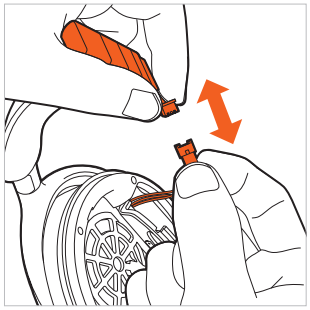

- Pievienojiet jauno akumulatoru (spraudnim ir aizsardzība pret polaritātes maiņu).

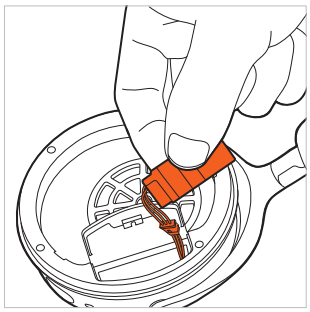

- Ievietojiet akumulatoru akumulatora nodalījumā, kā parādīts attēlā.

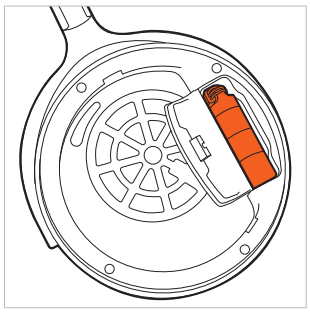

- Aizveriet akumulatora nodalījumu. Uzlieciet auss polsterējumu atpakaļ uz kreisās puses korpusa apvalka

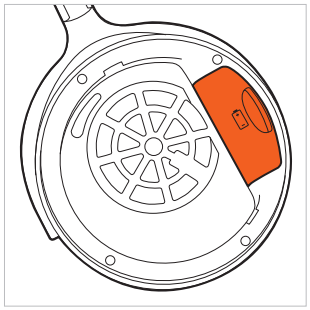

PROBLĒMU NOVĒRŠANA

Problēma	Cēlonis	Risinājums
AVENTHO Y austiņas neieslēdzas.	▶ Tukšs akumulators vai tam ir zems uzlādes līmenis.	▶ Uzlādējiet akumulatoru.
Nenotiek skaņas izvade.	▶ Nav Bluetooth® savienojuma	▶ Savienojiet AVENTHO Y austiņas ar atskaņošanas ierīci.
AVENTHO Y austiņas netiek parādītas atskaņošanas ierīcē pieejamo Bluetooth® ierīču sarakstā.	▶ AVENTHO Y austiņas ir izslēgtas. ▶ AVENTHO Y austiņās nav ieslēgts savienojuma izveides režīms. ▶ Ir jau izveidots Bluetooth® savienojums ar citu atskaņošanas ierīci.	▶ Ieslēdziet AVENTHO Y austiņas. ▶ Pārslēdziet AVENTHO Y austiņas savienojuma izveides režīmā. ▶ Pārtrauciet Bluetooth® savienojumu ar otro atskaņošanas ierīci un savienojiet AVENTHO Y austiņas ar vēlamo ierīci.
Atskaņošana notiek pārāk klusi, lai gan AVENTHO Y austiņās ir iestatītas maksimālais skaļuma līmenis.	▶ Atskaņotais skaņas signāls ir pārāk kluss.	▶ Palieliniet atskaņošanas ierīces skaļumu.
Skaņa ir asa, un zemo frekvenču atskaņošana ir nepietiekama.	▶ Austiņu polsterējuma blīvējums nav pietiekams.	▶ Noregulējiet galvas stīpu tā, lai ausu polsterējumi būtu pēc iespējas labāk noblīvēti.
Darbības attālums ir pārāk mazs vai arī notiek savienojuma pārrāvumi.	▶ Pastāv traucējumi ar citām ierīcēm.	▶ Paejiet tālāk no WLAN maršrutētājiem un mikroviļņu ierīcēm. ▶ Raugieties, lai jūsu ķermenis neatrastos starp atskaņošanas ierīci un AVENTHO Y austiņām. ▶ Izmantojiet atskaņošanas ierīcē citu kodeksu.

PAPILDU PAKOTNE AR ATSLĒGSPRAUDNI UN MIKROFONU

Kā papildu piederumi pakotnē ir pieejami mikrofons ar lokanu, pozicionējamu kātu un Low Latency atslēgspraudnis datorspēļu spēlēšanai:

- Iespraužams mikrofons ar 3,5 mm audio spraudni
- Atslēgspraudnis (atbalsta LE audio un zvanus)

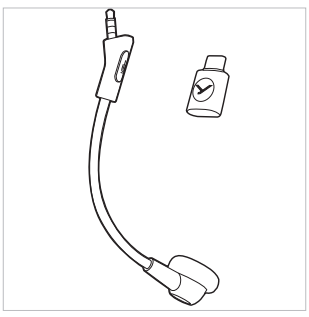

Mikrofona pieslēgšana

- Pievienojiet papildu mikrofonu AVENTHO Y austiņu audio ligzdai. Ņemiet vērā audio spraudņa novietojumu. Pēc pievienošanas AVENTHO Y austiņām mikrofons pēc noklusējuma ir aktivizēts.

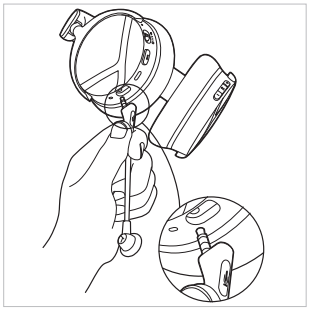

Klusuma režīms

- **Klusuma režīms**
  1 x uzspiediet (●) uz mikrofona taustiņa, lai aktivizētu skaņas izslēgšanu. Kad mikrofons ir izslēgts, tā LED indikators deg sarkanā krāsā.
- **Klusuma režīma atcelšana**
  1 x uzspiediet (●) uz mikrofona taustiņa, lai deaktivizētu klusuma režīmu.

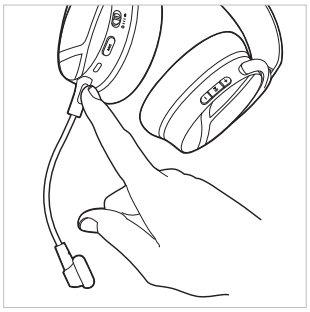

Atslēgspraudņa savienojums

- Pievienojiet atslēgspraudni savam datoram. LED indikators taustiņā uz īsu brīdi izgaismojas zilā krāsā.
- Ja nav pieejams pārī savienoto ierīču saraksts, atslēgspraudnis automātiski pārslēdzas meklēšanas režīmā. Alternatīvā variantā turiet atslēgspraudņa daudzfunkcionālo taustiņu nospiestu 3 sekundes (▬). Lai izveidotu savienojumu, novietojiet **ieslēgtās** AVENTHO Y austiņas atslēgspraudņa tuvumā. Pēc 2 minūšu meklēšanas laika beigām atslēgspraudnis pārslēdzas gaidstāves režīmā.
- Ja savienošanas pārī saraksts jau ir izveidots, nospiediet atslēgspraudņa daudzfunkcionālo taustiņu, lai to atkārtoti savienotu ar AVENTHO Y austiņām.
- Kad ir izveidots savienojums ar AVENTHO Y austiņām, atslēgspraudņa LED indikators lēni mirgo zilā krāsā.

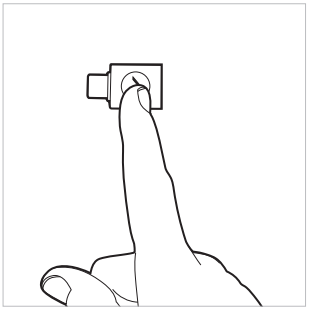

PALĪDZĪBA PROBLĒMU GADĪJUMĀ / BUJ

Atbildes uz citām biežāk sastopamām problēmām un jautājumiem varat atrast šajā interneta vietnē:
https://www.beyerdynamic.com/faq

IZSTRĀDĀJUMA REĢISTRĒŠANA

Interneta vietnē
https://www.beyerdynamic.com/service varat reģistrēt savu AVENTHO Y austiņas, norādot sērijas numuru.

UTILIZĀCIJA

- Šis simbols uz izstrādājuma, lietošanas pamācībā vai uz iepakojuma nozīmē, ka elektroniskās un elektroierīces ierīces, beidzoties to kalpošanas laikam, nedrīkst izmest sadzīves atkritumos, bet gan ir jāutilizē atsevišķi.



- Nolietotas ierīces vienmēr utilizējiet saskaņā ar spēkā esošajiem noteikumiem.

Tikai pārdodot ES dalībvalstīs:

- Nolietotās ierīces, baterijas un akumulatorus varat nodot atpakaļ bezmaksas savākšanas punktos, kā arī bez atlīdzības nodot atpakaļ uzņēmumā "beyerdynamic GmbH & Co. KG" un citos pieņemšanas punktos atkārtotai pārstrādei. Adreses varat uzzināt vietējā pašvaldībā.
- Elektronisko ierīču tirgotāju pienākums ir bez maksas pieņemt atpakaļ nolietotās elektroniskās un elektroierīces. Šis pienākums attiecas arī uz pārdošanu, izmantojot distances saziņas līdzekļus.

Akumulatoru utilizācija

- Pēc lietošanas utilizējiet baterijas/akumulatorus atsevišķi no izstrādājuma saskaņā ar spēkā esošajiem noteikumiem. Tos nedrīkst izmest sadzīves atkritumos. Atpakaļnodošana patērētājiem ir bezmaksas pakalpojums.
- Pirms utilizācijas izlādējiet akumulatorus/baterijas.

ES ATBILSTĪBAS DEKLARĀCIJA

Uzņēmums "beyerdynamic GmbH & Co. KG" ar šo paziņo, ka radio raidierīce atbilst ES Direktīvai 2014/53/ES un ES Direktīvai 2011/65/ES.

- Pilns ES/UK atbilstības deklarācijas teksts ir pieejams šajā interneta vietnē:
  https://www.beyerdynamic.com/cod

TEHNISKIE DATI

AVENTHO Y austiņas

Bluetooth® frekvenču diapazons	2 400 – 2 480 MHz
Raidīšanas jauda	≤ 10 dBm
Uzlādes temperatūras diapazons	no 0 līdz +45 °C
Darba temperatūras diapazons	no -10 līdz +50 °C
Akumulatora tips: litija jonu akumulators	3,7 Vdc, 650 mAh
Akumulatora svars	12 g

AVENTHO Y Low Latency atslēgspraudnis

Bluetooth® frekvenču diapazons	2 400 – 2 480 MHz
Raidīšanas jauda	≤ 11 dBm
Darba temperatūras diapazons	no -10 līdz +50 °C

- Plašāka informācija par tehniskajiem datiem ir pieejama šajā interneta vietnē:
  https://www.beyerdynamic.com

GARANTIJAS NOTEIKUMI

Uzņēmums "beyerdynamic GmbH & Co. KG" piešķir ierobežotu garantiju iegādātajam oriģinālajam beyerdynamic izstrādājumam.

- Detalizēti norādījumi par uzņēmuma "beyerdynamic GmbH & Co. KG" garantijas noteikumiem ir atrodami šajā interneta vietnē:
  https://www.beyerdynamic.com/service/garantie

PREČZĪME

Bluetooth® vārdiskā zīme un logotips ir reģistrētas preču zīmes, kas pieder Bluetooth® SIG, Inc., un uzņēmums "beyerdynamic GmbH & Co. KG" tās lieto saskaņā ar licenci. Citas preču zīmes un tirdzniecības nosaukumi pieder to attiecīgajām īpašniekiem.

USB Typ-A, USB Typ-B un USB Typ-C ir USB Implementers preču zīmes.

PL

SPIS TREŚCI

ZASADY BEZPIECZEŃSTWA . . . 163
Użytkowanie zgodne z przeznaczeniem . . . 163
Regulacja głośności . . . 163
Uszkodzenia spowodowane przez ciecze . . . 163
Ryzyko zadławienia się . . . 163
Zasilanie . . . 163
Używanie baterii . . . 163
Warunki otoczenia . . . 163

O NINIEJSZEJ INSTRUKCJI . . . 164

ZAKRES DOSTAWY . . . 164

ELEMENTY OBSŁUGI . . . 164

ŁADOWANIE BATERII . . . 164
Uwagi dotyczące trwałości użytkowej baterii litowo-jonowych . . . 164
Wskazanie stanu naładowania . . . 164

POBIERANIE APLIKACJI BEYERDYNAMIC . . . 165

KOMPATYBILNOŚĆ Z URZĄDZENIAMI ODTWARZAJĄCYMI . . . 165

OBSŁUGIWANE KODEKI AUDIO . . . 165

OBSŁUGA . . . 165
Połączenie z urządzeniem przez Bluetooth® . . . 165
Parowanie . . . 165
Tryb wielopunktowy . . . 166
Nawiązywanie połączenia wielopunktowego . . . 166
Używanie połączenia wielopunktowego . . . 166
Usuwanie listy parowania . . . 166
Włączanie i wyłączanie słuchawek . . . 166
Przełączanie między trybem redukcji szumów (ANC) i trybem transparentnym . . . 166
Odtwarzanie multimediów . . . 167
Ustawianie poziomu głośności . . . 167
Telefonowanie . . . 167
Przywracanie ustawień fabrycznych . . . 167
Przegląd funkcji sterujących . . . 168
Przegląd wskaźników LED na słuchawkach . . . 168
Złącze kabla USB-C . . . 168
Czyszczenie . . . 168
Wymiana poduszek nauszników . . . 169
Wymiana baterii . . . 169

ROZWIĄZANIE PROBLEMU . . . 170

OPCJONALNY PAKIET Z KLUCZEM SPRZĘTOWYM I MIKROFONEM . . . 170
Podłączanie mikrofonu . . . 170
Wyciszenie . . . 170
Połączenie z kluczem sprzętowym . . . 170

POMOC W PRZYPADKU PROBLEMÓW / FAQ . . . 171

REJESTRACJA PRODUKTU . . . 171

UTYLIZACJA . . . 171
Utylizacja baterii . . . 171

DEKLARACJA ZGODNOŚCI WE . . . 171

DANE TECHNICZNE . . . 171
Zestaw słuchawkowy AVENTHO Y . . . 171
Klucz sprzętowy o niskiej latencji AVENTHO Y . . . 171

WARUNKI GWARANCJI . . . 171

ZNAK TOWAROWY . . . 171

beyerdynamic GmbH & Co. KG
Theresienstraße 8
74072 Heilbronn
Germany
www.beyerdynamic.com

Dziękujemy za zakup bezprzewodowych słuchawek nausznych AVENTHO Y firmy beyerdynamic.
Przed rozpoczęciem korzystania ze słuchawek AVENTHO Y należy dokładnie zapoznać się z niniejszymi informacjami.

ZASADY BEZPIECZEŃSTWA

- Przed rozpoczęciem korzystania ze słuchawek AVENTHO Y należy uważnie i w całości przeczytać niniejszą instrukcję.
- Należy przestrzegać wszystkich podanych instrukcji, w szczególności tych dotyczących bezpiecznego użytkowania słuchawek AVENTHO Y.
- Nie należy używać słuchawek AVENTHO Y, jeżeli są uszkodzone.

Użytkowanie zgodne z przeznaczeniem

- Nie należy używać słuchawek AVENTHO Y w sposób inny niż opisany w niniejszej instrukcji obsługi.
- Firma beyerdynamic GmbH & Co. KG nie ponosi żadnej odpowiedzialności za uszkodzenia słuchawek AVENTHO Y lub obrażenia osób spowodowane nieostrożnym, niewłaściwym, nieprawidłowym użytkowaniem lub użytkowaniem słuchawek AVENTHO Y do celów innych niż określone przez producenta.
- Firma beyerdynamic GmbH & Co. KG nie ponosi odpowiedzialności za uszkodzenia urządzeń USB, które nie są zgodne ze specyfikacjami USB.
- Firma beyerdynamic GmbH & Co. KG nie ponosi odpowiedzialności za szkody wynikające z przerwania połączenia z powodu rozładowanych lub zużytych baterii lub przekroczenia zasięgu transmisji Bluetooth®.
- Przed uruchomieniem należy przestrzegać również przepisów obowiązujących w danym kraju.

Regulacja głośności



Wysoki poziom głośności i zbyt długi czas słuchania mogą trwale uszkodzić słuch.

- Przed użyciem słuchawek AVENTHO Y należy ustawić poziom głośności na minimum.
- Głośność należy zwiększać dopiero po założeniu słuchawek AVENTHO Y.
- Podczas normalnego słuchania i mówienia z założonymi słuchawkami AVENTHO Y nadal powinno być możliwe słyszenie własnego głosu.
- Zmniejszyć głośność w przypadku szumów usznych. W razie potrzeby skonsultować się z lekarzem.
- Zbyt wysoki poziom głośności i długi czas słuchania mogą uszkodzić słuch.
- Ogólna zasada mówi, że: im wyższy poziom głośności, tym krótszy czas słuchania.

Redukcja dźwięków z otoczenia

Słuchawki AVENTHO Y zmniejszają drastycznie percepcję dźwięków otoczenia. Używanie słuchawek AVENTHO Y w ruchu drogowym niesie ze sobą duży potencjał ryzyka. W żadnym wypadku słuch użytkownika nie może być upośledzony w stopniu zagrażającym bezpieczeństwu na drodze.

- Nie należy używać słuchawek AVENTHO Y w zasięgu działania potencjalnie niebezpiecznych maszyn i narzędzi.
- Należy unikać korzystania ze słuchawek AVENTHO Y w sytuacjach, w których słuch nie powinien być w żaden sposób osłabiony. Zwłaszcza w ruchu drogowym, podczas przekraczania przejazdu kolejowego lub na placu budowy.

Uszkodzenia spowodowane przez ciecze

Wniknięcie cieczy może uszkodzić słuchawki AVENTHO Y.

- Upewnić się, że do słuchawek AVENTHO Y nie dostały się żadne ciecze (np. podczas czyszczenia).
- Nie używać rozpuszczalników lub agresywnych środków czyszczących.

Ryzyko zadławienia się

- Małe części, takie jak elementy produktu, opakowania i akcesoria, należy przechowywać z dala od dzieci i zwierząt domowych. W przypadku połknięcia istnieje ryzyko zadławienia się!

Zasilanie

- Zarówno do ładowania, jak i do podłączenia do laptopa należy używać wyłącznie dostarczonego przez nas kabla.
- Moc ładowarki musi zawierać się w zakresie od mocy minimalnej 0,1 W wymaganej przez urządzenie radiowe do mocy maksymalnej 5 W niezbędnej do osiągnięcia maksymalnej prędkości ładowania.

Używanie baterii

Ryzyko związane z wysoką temperaturą, wodą i uszkodzeniami mechanicznymi

W przypadku zbyt wysokiej temperatury, działania wody lub czynników mechanicznych istnieje ryzyko wybuchu, przegrzania, pożaru, powstania dymu lub gazu. Może to spowodować obrażenia ciała i nieodwracalne uszkodzenie baterii.

- Nie narażać baterii na działanie zbyt wysokiej temperatury, ognia lub skrajnie niskiego ciśnienia powietrza. Istnieje ryzyko wybuchu, pożaru, powstania dymu lub gazu.
- Nie narażać baterii na uszkodzenia mechaniczne (np. zgniatanie). Może to doprowadzić do jej nieodwracalnego uszkodzenia, eksplozji lub obrażeń ciała.
- Nie otwierać obudowy i nie wyjmować baterii.
- Do ładowania akumulatora przez zintegrowane gniazdo USB typu C należy używać wyłącznie zasilacza 5 V zgodnego ze standardem USB 2.0/3.0.I.

Warunki otoczenia

- Nie wystawiać słuchawek AVENTHO Y na działanie śniegu, cieczy lub wilgoci.

O NINIEJSZEJ INSTRUKCJI

Niniejsza instrukcja opisuje najważniejsze funkcje produktu.
Informacje podane w niniejszej instrukcji odnoszą się do standardowych ustawień oprogramowania. Może być dostępna nowsza wersja.

- Informacje na temat aktualizacji oprogramowania można znaleźć w rozdziale „Aplikacja beyerdynamic”.

ZAKRES DOSTAWY

- Słuchawki AVENTHO Y
- Kabel ładujący / kabel audio USB typu C
- Woreczek ze sznurkiem
- Skrócona instrukcja obsługi
- Broszura zgodności

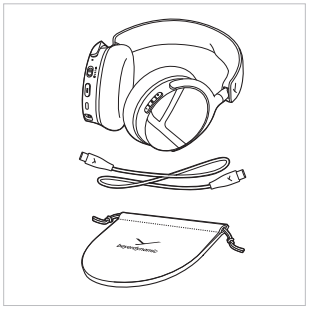

ELEMENTY OBSŁUGI

1. Dioda LED statusu
2. Przełącznik suwakowy wł./wył. i Bluetooth®
3. Przycisk ANC
4. Złącze USB
5. Złącze mikrofonu, jack 3,5 mm dla opcjonalnego mikrofonu
6. Mikrofon
7. Głośność (+)
8. Przycisk wielofunkcyjny
9. Głośność (-)

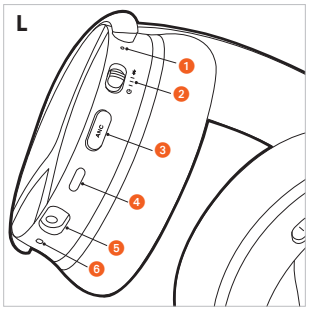

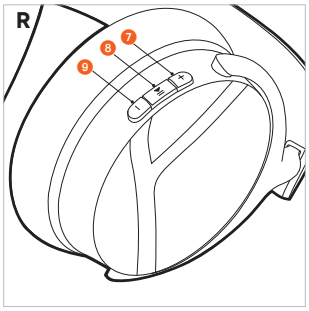

ŁADOWANIE BATERII

Przed pierwszym użyciem słuchawek AVENTHO Y zalecamy naładowanie do pełna wbudowanych w słuchawki baterii. Do ładowania należy używać wyłącznie dołączonego kabla USB.

- Podłączyć słuchawki AVENTHO Y za pomocą kabla ładującego USB do zgodnego ze standardem USB zasilanego złącza USB (np. zasilacza USB).
- Dioda LED statusu wskazuje stan ładowania.

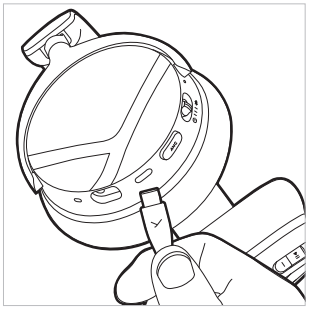

Uwagi dotyczące trwałości użytkowej baterii litowo-jonowych

- Po pełnym naładowaniu należy odłączyć kabel USB od ładowarki i produktu.
- **UWAGA!** Wysokie temperatury, zwłaszcza przy wysokim poziomie naładowania, mogą spowodować nieodwracalne uszkodzenia.
- Jeżeli bateria nie jest używana lub jest przechowywana przez dłuższy czas, zaleca się naładowanie jej do około 50% i przechowywanie w temperaturze maks. 20°C.
- Po użyciu słuchawki AVENTHO Y należy wyłączyć.

Wskazanie stanu naładowania

Stan naładowania słuchawek AVENTHO Y wskazuje podczas ładowania dioda LED statusu.

Stan naładowania	Wskazanie wskaźnika naładowania
0 do 30 %	Miga na czerwono
31 do 70 %	Miga na żółto
71 do 99 %	Miga na zielono
100 % (bateria w pełni naładowana)	Świeci na zielono

PL

POBIERANIE APLIKACJI BEYERDYNAMIC

Aplikacja beyerdynamic umożliwia indywidualne sterowanie słuchawkami AVENTHO Y.

Przed pierwszym użyciem słuchawek AVENTHO Y należy:

- Pobrać aplikację beyerdynamic z App Store (dla urządzeń z systemem iOS) lub z Google Play (dla urządzeń z systemem Android).



- Za pomocą aplikacji beyerdynamic można wprowadzać niestandardowe ustawienia i przeprowadzać aktualizacje oprogramowania.
- Te ustawienia są zapisywane w słuchawkach AVENTHO Y, dzięki czemu można ich używać z dowolnym urządzeniem odtwarzającym, podłączonym do słuchawek AVENTHO Y.
- Należy pamiętać, że dodatkowe funkcje są dostępne tylko w aplikacji beyerdynamic.

KOMPATYBILNOŚĆ Z URZĄDZENIAMI ODTWARZAJĄCYMI

Słuchawki AVENTHO Y są kompatybilne z urządzeniami odtwarzającymi Bluetooth®, które obsługują następujące profile:

- A2DP (transmisja audio)
- HFP (telefonowanie i asystent głosowy)
- AVRCP (transmisja sygnałów sterujących)

OBSŁUGIWANE KODEKI AUDIO

W ramach profilu A2DP słuchawki AVENTHO Y obsługują kodeki audio SBC, AAC i LC3.

Do transmisji audio można używać tylko tych kodeków, które obsługuje dane urządzenie odtwarzające.

Urządzenie odtwarzające i słuchawki AVENTHO Y wybierają automatycznie najlepszy wspólny dostępny kodek w następującej kolejności:

1. SBC
2. AAC
3. LDAC

Większość urządzeń odtwarzających nie wskazuje, którego kodeka aktualnie używa.

OBSŁUGA

Połączenie z urządzeniem przez Bluetooth®

Przed rozpoczęciem korzystania ze słuchawek AVENTHO Y należy je połączyć z telefonem komórkowym lub innym urządzeniem z technologią Bluetooth®. Procedura połączenia może różnić się w zależności od urządzenia.

- Należy zapoznać się z instrukcją obsługi urządzenia, z którym mają zostać połączone słuchawki AVENTHO Y.

Parowanie

1. Jeżeli słuchawki AVENTHO Y nie zostały jeszcze sparowane, po włączeniu przechodzą one automatycznie w tryb parowania.

   Jeżeli słuchawki AVENTHO Y zostały już sparowane, należy przesunąć przy włączonych słuchawkach AVENTHO Y włącznik/wyłącznik w górę i przytrzymać go w tej pozycji przez 1 sekundę.

   Po przejściu słuchawek AVENTHO Y w tryb parowania, dioda LED statusu miga na przemian na niebiesko i czerwono.

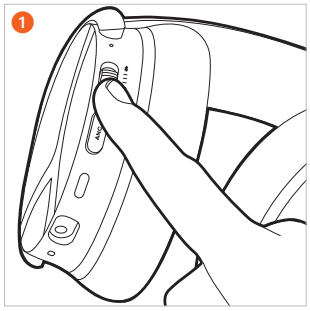

2. Wybrać słuchawki „AVENTHO Y“ z listy parowania urządzenia odtwarzającego.

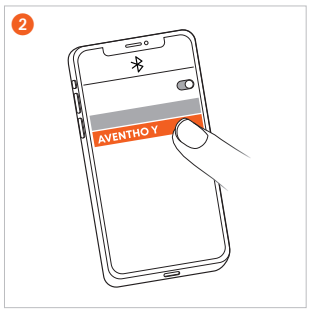

Tryb wielopunktowy

Słuchawki AVENTHO Y można sparować maksymalnie z 8 urządzeniami przez Bluetooth®. Aktywne połączenie można nawiązać z maksymalnie dwoma urządzeniami jednocześnie. Odtwarzanie muzyki i telefonowanie jest możliwe z użyciem tylko jednego urządzenia w tym samym czasie. Telefonowanie ma wyższy priorytet niż odtwarzanie muzyki, tzn. połączenie telefoniczne przerywa odtwarzanie muzyki.

Podczas korzystania z urządzeń odtwarzających (UO) obowiązuje następująca lista priorytetów:

Priorytet	Profil	Urządzenia odtwarzające (UO)
1	HFP (telefonowanie)	UO 1 (urządzenie połączone jako pierwsze)
2	HFP (telefonowanie)	UO 2 (urządzenie połączone jako drugie)
3	A2DP (odtwarzanie muzyki)	UO 1 (urządzenie połączone jako pierwsze)
4	A2DP (odtwarzanie muzyki)	UO 2 (urządzenie połączone jako drugie)

Nawiązywanie połączenia wielopunktowego

- Połączyć słuchawki AVENTHO Y z pierwszym urządzeniem (patrz „Parowanie“).
- Dezaktywować połączenie Bluetooth® w pierwszym urządzeniu.
- Wyłączyć słuchawki AVENTHO Y.
- Przesunąć włącznik/wyłącznik 2 w górę i przytrzymać go przez 1 sekundę, aby uruchomić tryb parowania (dioda LED statusu 1 miga powoli na przemian na niebiesko i czerwono).
- Połączyć słuchawki AVENTHO Y z drugim urządzeniem (patrz „Parowanie“).
- Aktywować z powrotem połączenie przez Bluetooth® w pierwszym urządzeniu, które połączy się automatycznie ze słuchawkami AVENTHO Y.
- Po sparowaniu obu urządzeń ze słuchawkami AVENTHO Y, słuchawki AVENTHO Y będą łączyć się automatycznie z obydwoma urządzeniami, przy każdym kolejnym włączeniu.

Używanie połączenia wielopunktowego

Odtwarzanie multimediów aktywne / odebranie połączenia	Nacisnąć 1 x krótko przycisk wielofunkcyjny (●)
Zakończenie połączenia / ponowne uruchomienie odtwarzania multimediów	Nacisnąć 1 x krótko przycisk wielofunkcyjny (●)

Usuwanie listy parowania

- Przesunąć włącznik/wyłącznik w górę i przytrzymać go przez 10 sekund (▬). Lista parowania zostaje usunięta i słuchawki AVENTHO Y przechodzą w tryb parowania. Dioda LED statusu miga na przemian na czerwono i niebiesko.

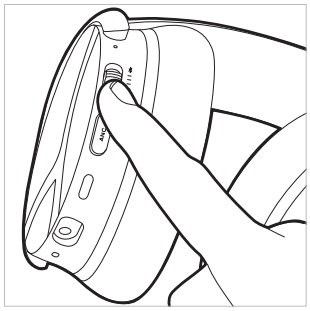

Włączanie i wyłączanie słuchawek

- **Włączanie**
  Przesunąć włącznik/wyłącznik do pozycji środkowej. Dioda LED statusu świeci przez 2 sekundy (▬) na czerwono, a następnie gaśnie. Zostaje podany aktualny stan naładowania.

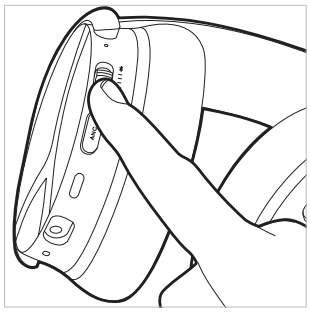

- **Wyłączanie**
  Przesunąć włącznik/wyłącznik w dół. Dioda LED statusu świeci przez 2 sekundy (▬) na czerwono, a następnie gaśnie.

Słuchawki AVENTHO Y można podłączyć do komputera PC za pomocą dołączonego kabla USB-C zarówno w stanie włączonym, jak i wyłączonym.

Przełączanie między trybem redukcji szumów (ANC) i trybem transparentnym

Za pomocą przycisku ANC można przełączać się między trybem redukcji szumów (ANC), trybem transparentnym i trybem OFF.
Słuchawki AVENTHO Y w chwili dostawy znajdują się w trybie OFF.

- Po każdym naciśnięciu przycisku ANC tylko 1 x (●), aktywuje się kolejno tryb ANC, tryb transparentny i znów tryb ANC OFF.
- Po każdym naciśnięciu przycisku ANC 2 x (● ●), aktywuje się kolejno tryb transparentny, tryb ANC i znów tryb ANC OFF.

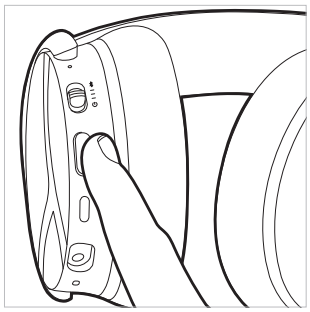

Ustawień trybu redukcji szumów (ANC) i trybu transparentnego można dokonać w aplikacji beyerdynamic.

PL

Odtwarzanie multimediów

Należy pamiętać, że opisane poniżej funkcje zależą od używanego urządzenia odtwarzającego oraz oprogramowania odtwarzacza i mogą nie być w pełni dostępne.

Uruchomienie / zatrzymywanie odtwarzania

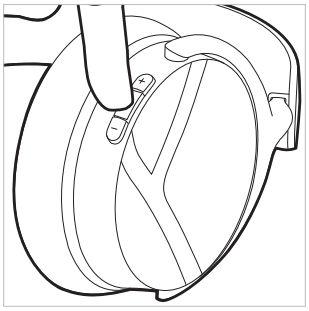

- Nacisnąć 1 x (●) przycisk wielofunkcyjny.

Kolejny utwór

- Nacisnąć 2 x (● ●) przycisk wielofunkcyjny.

Poprzedni utwór

- Nacisnąć 3 x (● ● ●) przycisk wielofunkcyjny.

Aktywacja asystenta głosowego

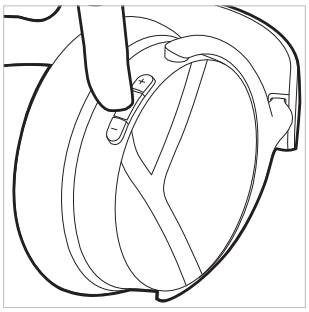

- Po ustanowieniu połączenia Bluetooth®, przytrzymać wciśnięty przycisk wielofunkcyjny przez 2 sekundy (▬). Następnie można aktywować lub dezaktywować skonfigurowanego w smartfonie asystenta głosowego. Niektóre smartfony z systemem Android nie obsługują tej funkcji.

Ustawianie poziomu głośności

Zwiększanie głośności

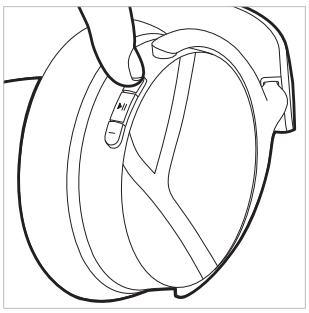

- Nacisnąć **przycisk plus (+)**, aby **zwiększyć** głośność. Nacisnąć 1 x (●), aby zwiększyć głośność o jeden stopień. Przytrzymać wciśnięty **przycisk plus (+)** (▬), aby zwiększyć płynnie głośność do maksimum.

Zmniejszanie głośności



- Nacisnąć **przycisk minus (-)**, aby **zmniejszyć** głośność. Nacisnąć 1 x (●), aby zmniejszyć głośność o jeden stopień. Przytrzymać wciśnięty **przycisk minus (-)** (▬), aby zmniejszyć płynnie głośność do minimum.

Telefonowanie

Odebranie / kończenie połączenia

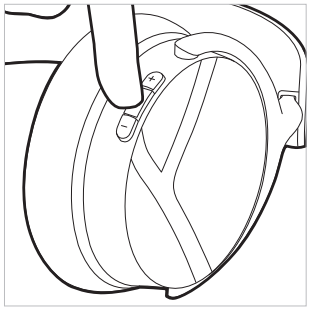

- Nacisnąć 1 x (●) przycisk wielofunkcyjny.

Przerwanie połączenia wychodzącego

- Nacisnąć 1 x (●) przycisk wielofunkcyjny.

Odrzucenie połączenia

- Nacisnąć 1 x i przytrzymać (▬) przycisk wielofunkcyjny

Przyjęcie drugiego połączenia i zakończenie aktywnego połączenia

- Nacisnąć 2 x (● ●) przycisk wielofunkcyjny.

Odrzucenie drugiego połączenia

- Nacisnąć 3 x (● ● ●) przycisk wielofunkcyjny.

Brak aktywnego połączenia	Obsługa
Odbieranie połączeń przychodzących	▸ Nacisnąć przycisk wielofunkcyjny 1 x (●)
Odrzucanie połączeń przychodzących	▸ Nacisnąć 1 x i przytrzymać przycisk wielofunkcyjny (▬)
Kończenie aktywnych połączeń	▸ Nacisnąć przycisk wielofunkcyjny 1 x (●)

Połączenie już aktywne	Obsługa
Odrzucenie drugiego połączenia przychodzącego	▸ Nacisnąć przycisk wielofunkcyjny 3 x (● ● ●)
Przyjęcie drugiego połączenia przychodzącego i zakończenie aktywnego połączenia	▸ Nacisnąć przycisk wielofunkcyjny 2 x (● ●)

Przywracanie ustawień fabrycznych

Przywrócenie ustawień fabrycznych spowoduje usunięcie wszystkich indywidualnych ustawień!

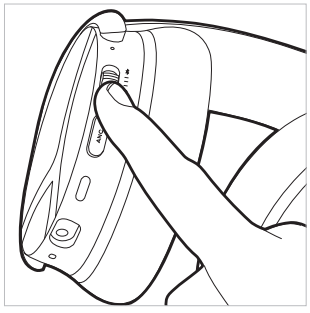

- Przesunąć włącznik/wyłącznik szybko 5 x (● ● ● ● ●) w górę. Dioda LED statusu miga 3 x na fioletowo. Po przywróceniu ustawień fabrycznych słuchawki AVENTHO Y włączają się automatycznie i przechodzą do trybu parowania.

PL

Przegląd funkcji sterujących

Jeżeli nie podano inaczej, podane funkcje dotyczą włączonych słuchawek.

Funkcja	Obsługa na słuchawkach
Włączanie	▶ Przesunąć włącznik/wyłącznik do pozycji środkowej.
Wyłączanie	▶ Przesunąć włącznik/wyłącznik w dół.
Tryb parowania	▶ Przesunąć włącznik/wyłącznik w górę i przytrzymać go przez ok. 1 sekundę (●).
Usuwanie listy parowania	▶ Przesunąć włącznik/wyłącznik w górę i przytrzymać go przez 10 sekund (▬).
Przywracanie ustawień fabrycznych	▶ Przesunąć włącznik/wyłącznik szybko 5 x (●●●●●) w górę.
Kontrola stanu naładowania baterii	▶ Po włączeniu słuchawek AVENTHO Y zostaje podany stan naładowania baterii.
Aktywacja trybu transparentnego	▶ W zależności od trybu nacisnąć 1 x (●) lub 2 x (●●) przycisk ANC.
Aktywacja trybu ANC	▶ W zależności od trybu nacisnąć 1 x (●) lub 2 x (●●) przycisk ANC.
Start / Przerwa	▶ Nacisnąć 1 x (●) przycisk wielofunkcyjny.
Zwiększenie głośności	▶ Przytrzymać wciśnięty przycisk plus (+).
Zmniejszenie głośności	▶ Przytrzymać wciśnięty przycisk minus (-).
Kolejny utwór	▶ Nacisnąć 2 x (●●) przycisk wielofunkcyjny.
Poprzedni utwór	▶ Nacisnąć 3 x (●●●) przycisk wielofunkcyjny.
Odebranie / kończenie połączenia	▶ Nacisnąć 1 x (●) przycisk wielofunkcyjny.
Przerwanie połączenia wychodzącego	▶ Nacisnąć 1 x (●) przycisk wielofunkcyjny.
Odrzucenie połączenia	▶ Nacisnąć 1 x i przytrzymać (▬) przycisk wielofunkcyjny.
Przyjęcie drugiego połączenia przychodzącego i zakończenie aktywnego połączenia	▶ Nacisnąć 1 x (●) przycisk wielofunkcyjny.
Odrzucenie drugiego połączenia	▶ Nacisnąć 3 x (●●●) przycisk wielofunkcyjny.
Aktywacja asystenta głosowego	▶ Przytrzymać wciśnięty przycisk wielofunkcyjny przez 2 sekundy (▬).

Przegląd wskaźników LED na słuchawkach

Operacja	Wskaźnik LED
Ostrzeżenie przy niskim poziomie naładowania baterii	▶ Dioda LED miga 3 x na czerwono
Ładowanie przez USB 0 – 30%	▶ Dioda LED miga na czerwono
Ładowanie przez USB 31 – 70%	▶ Dioda LED miga na żółto
Ładowanie przez USB 71 – 99%	▶ Dioda LED miga na zielono
Ładowanie przez USB 100%	▶ Dioda LED świeci na zielono
Parowanie Bluetooth®-rozpoznawalne	▶ Dioda LED miga na niebiesko i czerwono
Połączenie Bluetooth® aktywne	▶ Dioda LED miga powoli na niebiesko z przerwami 7 sekundowymi
Usuwanie listy parowania	▶ Dioda LED miga na niebiesko i czerwono
Przywracanie ustawień fabrycznych	▶ Dioda LED miga 3 x na fioletowo

Złącze kabla USB-C

W zestawie znajduje się kabel USB-C. Można go używać do ładowania, ale również jako kabel audio.

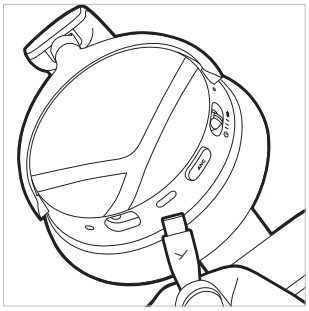

- ▶ Jeden koniec kabla podłączyć do gniazda USB-C na obudowie słuchawek, jeżeli chcemy używać słuchawek AVENTHO Y bez połączenia Bluetooth®.
- ▶ Wyłączyć słuchawki AVENTHO Y. Należy pamiętać, że taki sposób użytkowania zużywa prąd z baterii.
- ▶ Za pomocą AVENTHO Y można nadal sterować odtwarzaniem multimediów, funkcją ANC, połączeniami telefonicznymi oraz głośnością.

Czyszczenie

- ▶ Ze względów higienicznych należy co jakiś czas wyczyścić poduszki nauszników i pałąka miękką, zwilżoną wodą ściereczką. Uważać, by **woda** nie dostała się do muszli słuchawek lub przetworników.
- ▶ **Nie** używać rozpuszczalników lub agresywnych środków czyszczących oraz środków czyszczących na bazie alkoholu lub kwasów, ponieważ mogą one uszkodzić powierzchnię.
- ▶ W **żadnym** wypadku nie należy używać **odkurzacza** do czyszczenia słuchawek, ponieważ może to spowodować nieodwracalne uszkodzenie słuchawek.

- Ponieważ poduszki nauszników ulegają naturalnemu zużyciu, co jakiś czas należy je wymienić. Można to zrobić w łatwy sposób samodzielnie.
- W przypadku konieczności wymiany innych komponentów, prosimy o kontakt z przedstawicielem firmy beyerdynamic.

Wymiana poduszek nauszników

Słuchawki AVENTHO Y wyróżniają się inteligentną konstrukcją poduszek nausznych. Oznacza to, że poduszki nauszne mocuje się za pomocą magnesów i można je łatwo zdjąć z obudowy i wymienić na nowe.

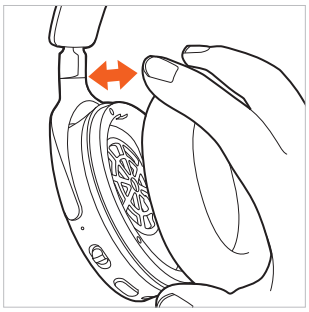

1. Po zdjęciu poduszki nausznej z prawej muszli słuchawek można uzyskać dostęp do schowka na opcjonalny klucz sprzętowy.

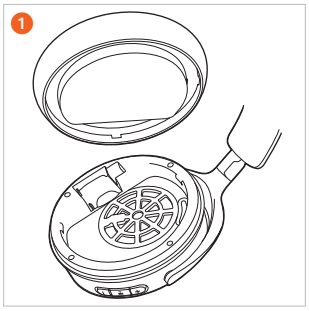

2. Po zdjęciu poduszki nausznej z lewej muszli słuchawek można uzyskać dostęp do komory baterii.



Wymiana baterii

- Zdjąć po prostu poduszkę nauszną z **lewej** muszli słuchawek.

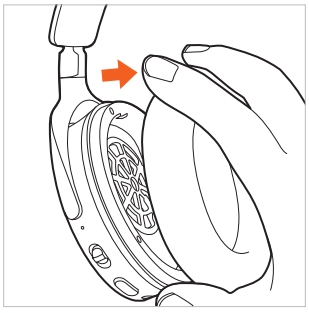

- Otworzyć komorę baterii i wyciągnąć ostrożnie baterię za taśmę z komory baterii.

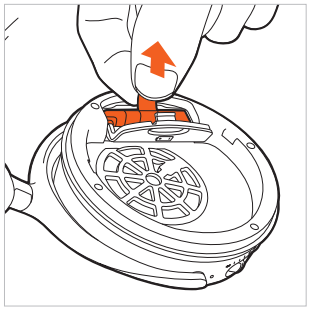

- Rozłączyć połączenie wtykowe. Ciągnąć przy tym wyłącznie za wtyczki, nie za kable.

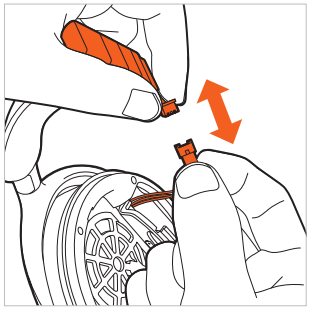

- Podłączyć nową baterię (wtyczka posiada zabezpieczenie przed odwrotnym podłączeniem).

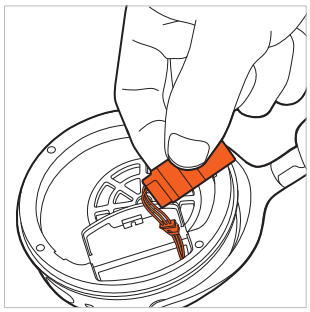

- Włożyć baterię do komory baterii, jak pokazano na rysunku.

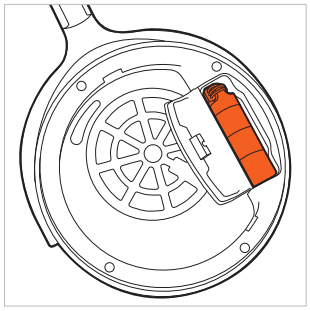

- Zamknąć komorę baterii. Założyć z powrotem poduszkę nauszną na lewą muszlę nauszną

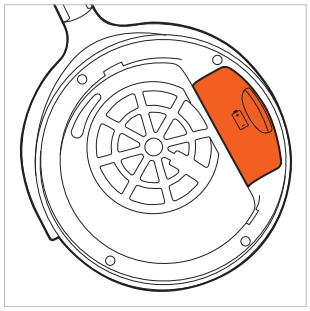

ROZWIĄZANIE PROBLEMU

Problem	Przyczyna	Rozwiązanie
Nie można włączyć słuchawek AVENTHO Y	▶ Bateria jest rozładowana lub słabo naładowana.	▶ Naładować baterię.
Nie jest odtwarzany dźwięk	▶ Nie ma połączenia Bluetooth®	▶ Połączyć słuchawki AVENTHO Y z urządzeniem odtwarzającym.
Słuchawki AVENTHO Y nie pojawiają się wśród dostępnych urządzeń Bluetooth® w urządzeniu odtwarzającym	▶ Słuchawki AVENTHO Y są wyłączone. ▶ Słuchawki AVENTHO Y nie znajdują się w trybie łączenia. ▶ Istnieje już połączenie Bluetooth® z innym urządzeniem odtwarzającym.	▶ Wyłączyć słuchawki AVENTHO Y. ▶ Przełączyć słuchawki AVENTHO Y w tryb łączenia. ▶ Rozłączyć połączenie Bluetooth® z innym urządzeniem odtwarzającym i połączyć słuchawki AVENTHO Y z wybranym urządzeniem.
Dźwięk jest zbyt cichy, mimo że słuchawki AVENTHO Y są ustawione na maksimum	▶ Odtwarzany dźwięk jest zbyt cichy.	▶ Zwiększyć głośność odtwarzania na urządzeniu odtwarzającym.
Dźwięk jest ostry, a basy słabe	▶ Poduszki nauszne przylegają nieprawidłowo.	▶ Ustawić pałąk tak, by poduszki nauszne szczelnie przylegały.
Zasięg jest za słaby lub połączenie zostało przerwane	▶ Występują zakłócenia z innymi urządzeniami.	▶ Odsunąć się od routerów Wi-Fi i kuchenek mikrofalowych. ▶ Nie przebywać pomiędzy urządzeniem odtwarzającym a słuchawkami AVENTHO Y. ▶ Zastosować inny kodek w urządzeniu odtwarzającym.

OPCJONALNY PAKIET Z KLUCZEM SPRZĘTOWYM I MIKROFONEM

W ramach opcjonalnego pakietu akcesoriów dostępny jest mikrofon na gęsiej szyi oraz klucz sprzętowy o niskiej latencji dla graczy:

- Podłączany mikrofon z wtyczką 3,5 mm typu jack
- Klucz sprzętowy (obsługuje LE Audio i połączenia telefoniczne)

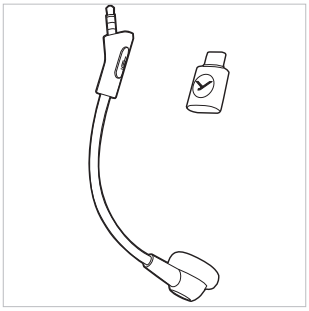

Podłączanie mikrofonu

- Podłączyć opcjonalny mikrofon do gniazda typu jack w słuchawkach AVENTHO Y. Przestrzegać pozycji wtyczki typu jack. Mikrofon jest standardowo włączony, po podłączeniu do słuchawek AVENTHO Y.

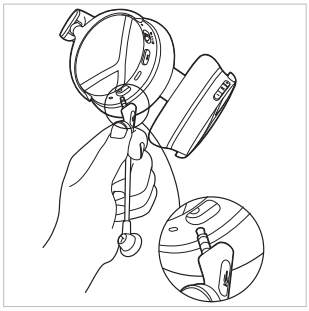

Wyciszenie

- **Włączenie wyciszenia** Nacisnąć 1 x (●) przycisk mikrofonu, aby włączyć wyciszenie. Dioda LED na mikrofonie świeci się na czerwono, gdy jest on wyciszony.
- **Wyłączenie wyciszenia** Nacisnąć ponownie 1 x (●) przycisk mikrofonu, aby wyłączyć wyciszenie.

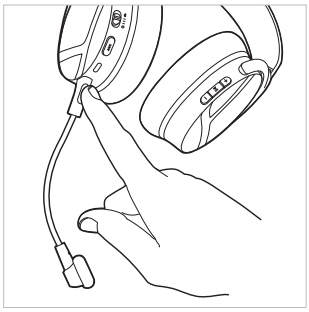

Połączenie z kluczem sprzętowym

- Podłączyć klucz sprzętowy do komputera. Dioda LED w przycisku zaświeci się na chwilę na niebiesko.
- Jeżeli nie ma listy parowania, klucz sprzętowy przechodzi automatycznie w tryb wyszukiwania. Alternatywnie można przytrzymać wciśnięty przycisk wielofunkcyjny na kluczu sprzętowym przez 3 sekundy (▬). Należy zbliżyć **włączone** słuchawki AVENTHO Y w pobliże klucza sprzętowego, aby nawiązać połączenie. Po upływie 2 minut czasu wyszukiwania klucz sprzętowy przechodzi w tryb czuwania.
- Jeżeli istnieje już lista parowania, należy nacisnąć przycisk wielofunkcyjny na kluczu sprzętowym, aby połączyć go ponownie ze słuchawkami AVENTHO Y.
- Dioda LED na kluczu sprzętowym miga powoli na niebiesko po nawiązaniu połączenia ze słuchawkami AVENTHO Y.

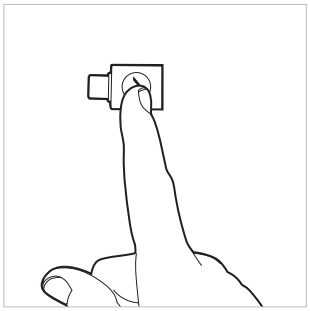

POMOC W PRZYPADKU PROBLEMÓW / FAQ

Odpowiedzi na najczęstsze problemy i pytania można znaleźć pod następującym adresem internetowym:
https://www.beyerdynamic.com/faq

REJESTRACJA PRODUKTU

W Internecie pod adresem
https://www.beyerdynamic.com/service
można zarejestrować słuchawki AVENTHO Y, wprowadzając ich numer seryjny.

UTYLIZACJA

- Ten symbol na produkcie, w instrukcji obsługi lub na opakowaniu oznacza, że urządzenia elektryczne i elektroniczne muszą zostać zutylizowane oddzielnie od odpadów domowych po zakończeniu okresu użytkowania.



- Zużyte urządzenia należy zawsze utylizować zgodnie z przepisami.

Tylko w przypadku sprzedaży na terenie UE:

- Stare urządzenia, baterie i akumulatory można oddać w punktach zbiórki zużytego sprzętu, które nie pobierają opłat oraz bezpłatnie w beyerdynamic, jak i innych punktach recyklingowych. Adresy można uzyskać w urzędzie miasta lub gminy.
- Sprzedawcy urządzeń elektronicznych są zasadniczo zobowiązani do bezpłatnego odbioru zużytego sprzętu elektrycznego i elektronicznego. Obowiązek ten dotyczy również sprzedaży za pośrednictwem środków komunikacji elektronicznej.

Utylizacja baterii

- Akumulatory/baterie należy utylizować oddzielnie od produktu, zgodnie z obowiązującymi przepisami. Nie wolno ich wyrzucać razem z odpadami domowymi. Zwrot jest bezpłatny dla konsumentów/użytkowników końcowych.
- Przed utylizacją należy rozładować akumulatory/baterie.

DEKLARACJA ZGODNOŚCI WE

Firma beyerdynamic GmbH & Co. KG niniejszym oświadcza, że urządzenie do transmisji radiowej jest zgodne z dyrektywą UE 2014/53/UE i dyrektywą UE 2011/65/UE.

- Pełny tekst deklaracji zgodności UE jest dostępny pod następującym adresem internetowym:
https://www.beyerdynamic.com/cod

DANE TECHNICZNE

Zestaw słuchawkowy AVENTHO Y

Zakres częstotliwości Bluetooth®	2400 - 2480 MHz
Moc wyjściowa	≤ 10 dBm
Zakres temperatury ładowania	0 do +45°C
Zakres temperatury roboczej	-10 do +50°C
Typ baterii: Bateria litowo-jonowa	3,7 Vdc, 650 mAh
Ciężar baterii	12 g

Klucz sprzętowy o niskiej latencji AVENTHO Y

Zakres częstotliwości Bluetooth®	2400 - 2480 MHz
Moc wyjściowa	≤ 11 dBm
Zakres temperatury roboczej	-10 do +50°C

- Szczegółowe informacje na temat danych technicznych można znaleźć w Internecie pod adresem: **https://www.beyerdynamic.com**

WARUNKI GWARANCJI

Firma beyerdynamic udziela ograniczonej gwarancji na zakupiony oryginalny produkt jej produkcji.

- Szczegółowe informacje na temat warunków gwarancji firmy beyerdynamic można znaleźć w Internecie pod adresem:
https://www.beyerdynamic.com/service/garantie

ZNAK TOWAROWY

Znak słowny i logo Bluetooth® są zastrzeżonymi znakami towarowymi Bluetooth® SIG, Inc. i każde użycie tych znaków przez firmę beyerdynamic jest licencjonowane. Inne znaki towarowe i nazwy handlowe należą do ich właścicieli.

USB typu-A, USB typu-B i USB typu-C są znakami towarowymi USB Implementers.

RO

CUPRINS

INDICAȚII DE SIGURANȚĂ . . . 173
Utilizarea conformă cu destinația . . . 173
Reglarea intensității sonore . . . 173
Deteriorarea din cauza lichidelor . . . 173
Pericol de înghițire . . . 173
Alimentarea cu energie electrică . . . 173
Utilizarea acumulatorului . . . 173
Condiții de mediu ambiant . . . 173

REFERITOR LA ACEASTĂ BROȘURĂ CU INSTRUCȚIUNI . . . 174

PACHETUL LIVRAT . . . 174

ELEMENTE DE OPERARE . . . 174

ÎNCĂRCAREA ACUMULATORILOR . . . 174
Indicații referitoare la durata de viață funcțională a acumulatorilor de tip Li-Ion . . . 174
Afișarea stării de încărcare . . . 174

DESCĂRCAREA APLICAȚIEI BEYERDYNAMIC APP . . . 175

COMPATIBILITATEA CU APARATELE DE REDARE . . . 175

CODEC-URI AUDIO SUSȚINUTE . . . 175

OPERARE . . . 175
Conectare cu un aparat prin intermediul Bluetooth® . . . 175
Realizarea cuplării . . . 175
Funcționarea Multi-Point . . . 176
Realizarea conexiunii Multi-Point . . . 176
Utilizarea Multi-Point . . . 176
Ștergerea listei de cuplări . . . 176
Conectarea și deconectarea căștilor audio . . . 176
Comutarea între suprimarea zgomotului (ANC) și modul transparență . . . 176
Redarea mediilor . . . 177
Reglarea intensității sonore . . . 177
Telefonare . . . 177
Resetare la setările din fabrică . . . 177
Vedere de ansamblu asupra funcțiilor de comandă . . . 178
Vedere de ansamblu a afișajelor LED la căștile audio . . . 178
Racord cablu USB-C . . . 178
Curățare . . . 178
Schimbarea pernițelor de urechi . . . 179
Schimbarea acumulatorului . . . 179

REZOLVAREA PROBLEMELOR . . . 180

PACHET OPȚIONAL CU DONGLE ȘI MICROFON . . . 180
Racordare microfon . . . 180
Comutarea pe silențios . . . 180
Conexiune Dongle . . . 180

ASISTENȚĂ LA PROBLEME / FAQ (ÎNTREBĂRI FRECVENTE) . . . 181

ÎNREGISTRAREA PRODUSULUI . . . 181

ELIMINAREA CA DEȘEU . . . 181
Eliminarea ca deșeu a acumulatorilor . . . 181

DECLARAȚIE DE CONFORMITATE UE . . . 181

DATE TEHNICE . . . 181
Set de căști audio AVENTHO Y . . . 181
AVENTHO Y Low Latency Dongle . . . 181

PREVEDERI DE GARANȚIE . . . 181

MĂRCI COMERCIALE . . . 181

beyerdynamic GmbH & Co. KG
Theresienstraße 8
74072 Heilbronn
Germania
www.beyerdynamic.com

Vă mulțumim călduros că v-ați decis pentru căștile audio Wireless Over-Ear AVENTHO Y de la beyerdynamic. Vă rugăm să vă acordați ceva timp și să citiți complet aceste informații înainte de a utiliza AVENTHO Y.

INDICAȚII DE SIGURANȚĂ

- Înainte de folosirea AVENTHO Y citiți cu atenție și complet aceste indicații de siguranță.
- Respectați toate indicațiile date, în special cele referitoare la utilizarea în siguranță a setului de căști AVENTHO Y.
- Nu utilizați AVENTHO Y dacă el este defect.

Utilizarea conformă cu destinația

- Nu folosiți AVENTHO Y altfel decât este descris în acest manual cu instrucțiuni de produs.
- Compania beyerdynamic GmbH & Co. KG nu preia nicio răspundere pentru daune la AVENTHO Y sau vătămări ale persoanelor din cauza utilizării neatente, necorespunzătoare, incorecte sau nu în scopul indicat de producător a aparatului AVENTHO Y.
- Compania beyerdynamic GmbH & Co. KG nu răspunde pentru daune la aparatele USB care nu corespund specificațiilor USB.
- Compania beyerdynamic GmbH & Co. KG nu răspunde pentru daune din întreruperea conexiunii, din cauza acumulatorilor goliți sau prea vechi sau depășirii domeniului de transmisie a Bluetooth®.
- Înainte de punerea în funcțiune acordați atenție respectivelor reglementări specifice naționale.

Reglarea intensității sonore



Intensitățile sonore înalte și duratele de ascultare lungi pot afecta permanent auzul.

- Reglați intensitatea sonoră la minim înainte de utilizarea AVENTHO Y.
- Creșteți intensitatea sonoră abia după aplicarea AVENTHO Y.
- La ascultarea și la vorbirea obișnuită cu AVENTHO Y aplicat trebuie ca vocea proprie să vă mai fie încă perceptibilă.
- În caz de tinitus reduceți intensitatea sunetului. Eventual consultați un medic.
- Intensități sonore prea înalte, în special în cazul timpilor lungi de ascultate, pot vătăma auzul.
- Ca regulă empirică este valabil: cu cât intensitatea sonoră este mai înaltă, cu atât timpul de ascultare mai scurt.

Reducerea percepției exterioare

Căștile audio AVENTHO Y reduc drastic percepția acustică exterioară. Utilizarea căștilor audio AVENTHO Y în traficul rutier ascunde un potențial mare de pericol. Auzul utilizatorului nu este permis, în niciun caz, să fie afectat atât de mult încât să pună în pericol siguranța traficului rutier.

- Nu utilizați AVENTHO Y în zona de lucru a mașinilor și aparatelor de lucru posibil periculoase.
- Evitați folosirea AVENTHO Y în situații în care capacitatea auditivă nu este permis să fie afectată. În special în traficul rutier, la traversarea unei treceri de cale ferată sau pe un șantier.

Deteriorarea din cauza lichidelor

Pătrunderea lichidului poate deteriora AVENTHO Y.

- Acordați atenție ca niciun lichid să nu pătrundă în AVENTHO Y (de ex. la curățare).
- Nu utilizați niciun agent de curățare care conține solvent sau este agresiv.

Pericol de înghițire

- Păstrați piesele mici, cum sunt piesele produsului, ambalajului și accesoriile, departe de copii și animale de casă. În caz de înghițire există pericolul de sufocare!

Alimentarea cu energie electrică

- Utilizați atât pentru încărcare cât și pentru racordarea la un laptop numai cablul livrat de noi împreună cu căștile.
- Încărcătorul trebuie să realizeze o putere minimă de 0,1 Watt necesară unei instalații de transmisie prin radio până la puterea cea mai ridicată necesară vitezei maxime de încărcare de 5 Watt.

Utilizarea acumulatorului

Pericol din cauza căldurii excesive, apei și a solicitărilor mecanice

În cazul căldurii excesive prea mari, apei sau solicitării mecanice prea înalte, există pericolul de explozie, dezvoltare de căldură, foc, fum sau gaze. Urmarea pot fi vătămări și daune ireversibile la acumulator.

- Nu expuneți acumulatorul la căldură excesivă, foc sau presiunea aerului extrem de scăzută. Există pericolul de explozie, dezvoltării de foc, fum sau gaz.
- Nu expuneți acumulatorul nici unei solicitări mecanice (de ex. strivire). Aceasta poate conduce la daune ireversibile la baterie, explozii sau vătămări.
- Nu deschideți carcasa și nu demontați acumulatorul.
- Pentru încărcarea acumulatorului prin intermediul mufei USB integrate de tip C, folosiți numai o piesă de rețea de 5 V conformă cu standardul USB 2.0/3.0.

Condiții de mediu ambiant

- Nu expuneți AVENTHO Y nici ploii și nici zăpezii, lichidelor sau umezelii.

REFERITOR LA ACEASTĂ BROȘURĂ CU INSTRUCȚIUNI

Aceste instrucțiuni descriu cele mai importante funcții ale produsului.
Specificațiile din aceste instrucțiuni de utilizare se referă la setările standard ale programului (software). Posibil să fie disponibilă o versiune mai nouă.

- Indicații referitoare la actualizarea (update) software-lui găsiți în capitolul „beyerdynamic App”.

PACHETUL LIVRAT

- Căști audio AVENTHO Y
- Cablu de încărcare / Cablu audio USB tip C
- Pungă ce se închide cu șnur
- Broșură cu instrucțiuni pe scurt
- Compliance Booklet (Broșură de conformitate)

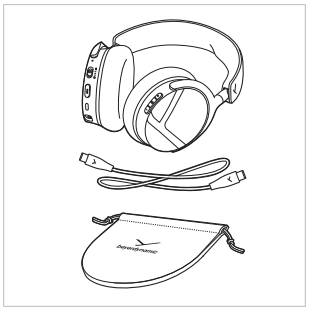

ELEMENTE DE OPERARE

1. LED de stare
2. Întrerupător cursor Pornit/Oprit și Bluetooth®
3. Tastă ANC
4. Racord USB
5. Racord microfon, mufă jack 3,5 mm pentru microfon opțional
6. Microfon
7. Intensitatea sunetului (+)
8. Tastă multifuncțională
9. Intensitatea sunetului (-)

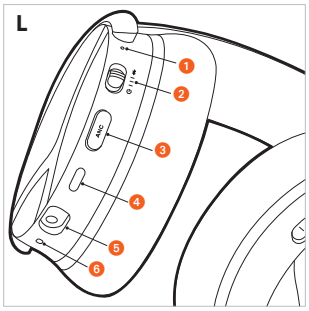

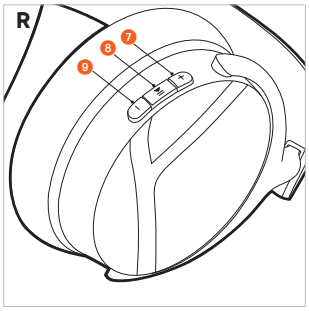

ÎNCĂRCAREA ACUMULATORILOR

Înainte de a utiliza pentru prima oară AVENTHO Y recomandăm să încărcați complet acumulatorii integrați în căști. Pentru încărcare rugăm să utilizați numai cablul USB livrat cu setul.

- Racordați AVENTHO Y prin cablul de încărcare USB la un racord USB ce conduce tensiunea conform USB (de ex. unitate de alimentare prin USB de la rețea).
- LED-ul de stare indică starea încărcării.

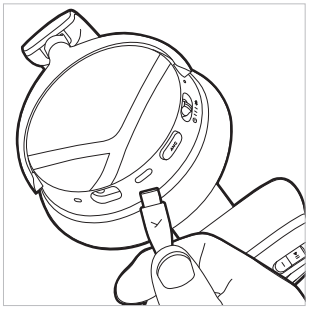

Indicații referitoare la durata de viață funcțională a acumulatorilor de tip Li-Ion

- După încărcarea completă separați cablul USB de la încărcător și de la produs.
- **ATENȚIE!** Temperaturile înalte, în primul rând cu nivel de încărcare înalt pot conduce la daune ireversibile.
- Dacă acumulatorul nu este utilizat un timp mai îndelungat respectiv depozitat, se recomandă aducerea acumulatorului la aproximativ 50 % încărcare și depozitarea la temperaturi de până la max. 20 °C.
- După folosire opriți AVENTHO Y.

Afișarea stării de încărcare

Starea de încărcare a setului AVENTHO Y este indicată în timpul încărcării de către LED-ul de stare.

Starea de încărcare	Afișarea stării de încărcare
0 până la 30 %	Luminează intermitent roșu
31 până la 70 %	Luminează intermitent galben
71 până la 99 %	Luminează intermitent verde
100 % (acumulator încărcat complet)	Luminează verde

DESCĂRCAREA APLICAȚIEI BEYERDYNAMIC APP

Aplicația beyerdynamic App vă dă posibilitatea să comandați individual setul dvs. de căști AVENTHO Y.

Înainte de pune în funcțiune pentru prima oară setul de căști AVENTHO Y:

- Descărcați aplicația beyerdynamic App din App Store (pentru aparate iOS) sau de la Google Play (pentru aparate Android).



- Cu aplicația beyerdynamic App puteți efectua setări de funcționare definite de utilizator și actualizări ale programului (Software-Updates).
- Aceste setări sunt salvate pe setul dvs. de căști AVENTHO Y, astfel încât să puteți să vă bucurați de fiecare aparat de redare care este în conexiune cu setul dvs. de căști AVENTHO Y.
- Vă rugăm să acordați atenție faptului că funcțiile suplimentare sunt la dispoziție numai prin aplicația beyerdynamic App.

COMPATIBILITATEA CU APARATELE DE REDARE

AVENTHO Y este compatibil cu aparatele de redare Bluetooth®, care susțin următoarele profiluri:

- A2DP (pentru transferul audio)
- HFP (pentru telefonie și asistent de limbă)
- AVRCP (pentru transferul semnalelor de comandă)

CODEC-URI AUDIO SUSȚINUTE

AVENTHO Y susține Audio-Codecs-urile SBC, AAC și LDAC în cadrul profilului A2DP.

Pot fi folosite pentru transferul audio numai astfel de Codecs-uri, care sunt prezente în aparatul de redare.

Aparatul de redare și AVENTHO Y se anunță în mod automat asupra celui mai bun Codec comun disponibil în următoarea succesiune:

1. SBC
2. AAC
3. LDAC

Majoritatea aparatelor de redare nu indică ce Codec activ este în utilizare.

OPERARE

Conectare cu un aparat prin intermediul Bluetooth®

Înainte de putea utiliza AVENTHO Y, trebuie să îl conectați cu un telefon mobil sau cu un alt aparat capabil de Bluetooth®. Procedura de conectare se poate diferenția între diversele aparate.

- Vă rugăm să acordați atenție instrucțiunilor de operare ale aparatului pe care doriți să îl conectați cu AVENTHO Y.

Realizarea cuplării

1. Dacă AVENTHO Y încă nu a fost cuplat, el este la pornire automat în modul cuplare.

   Dacă AVENTHO Y a fost deja cuplat, glisați în sus întrerupătorul Pornit/Oprit când AVENTHO Y este pornit și îl mențineți timp de 1 secundă.

   Imediat ce AVENTHO Y este în modul cuplare, LED-ul de stare luminează intermitent alternativ albastru și roșu.

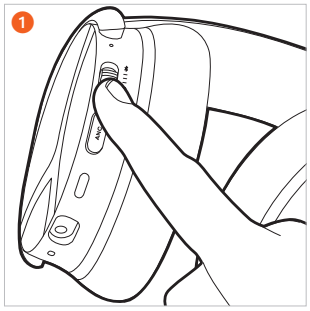

2. Selectați „AVENTHO Y” din lista de cuplări a aparatului de redare.

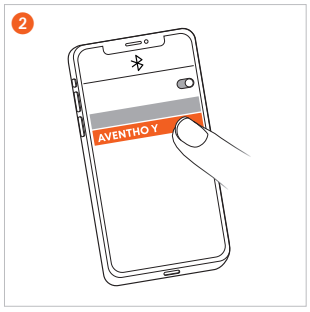

Funcționarea Multi-Point

Setul AVENTHO Y poate fi cuplat cu până la 8 aparate prin Bluetooth®. Poate fi realizată simultan o conexiune activă cu maxim două aparate. Redarea simultană a muzicii și telefonia este posibilă numai cu un aparat. În acest proces telefonia are prioritate față de redarea muzicii, adică la un apel se întrerupe redarea muzicii.

La folosirea aparatelor de redare (AG) este valabilă următoare listă de prioritate:

Prioritate	Profil	Aparate de redare (AG)
1	HFP (Telefonie)	AG 1 (aparatul conectat mai întâi)
2	HFP (Telefonie)	AG 2 (ca și al doilea aparat conectat)
3	A2DP (redarea muzicii)	AG 1 (aparatul conectat mai întâi)
4	A2DP (redarea muzicii)	AG 2 (ca și al doilea aparat conectat)

Realizarea conexiunii Multi-Point

- Conectați setul AVENTHO Y cu primul aparat (vedeți „Realizarea cuplării").
- Dezactivați conexiunea Bluetooth® la primul aparat.
- Opriți AVENTHO Y.
- Glisați întrerupătorul Pornit/Oprit 2 în sus și îl mențineți timp de 1 secundă, pentru a porni modul de cuplare (LED-ul de stare 1 luminează intermitent lent alternativ albastru și roșu).
- Conectați setul AVENTHO Y cu al doilea aparat (vedeți „Realizarea cuplării").
- Reactivați conexiunea prin intermediul Bluetooth® a primului aparat, pentru ca să se conecteze automat cu setul AVENTHO Y.
- Atunci când ambele aparate sunt cuplate cu AVENTHO Y, setul AVENTHO Y se conectează automat cu ambele aparate la fiecare următoare pornire.

Utilizarea Multi-Point

Redarea mediilor activă / Preluare apel	Apăsați 1 x scurt pe tasta multifuncțională (●)
Închiderea / Pornirea din nou a redării mediilor	Apăsați 1 x scurt pe tasta multifuncțională (●)

Ștergerea listei de cuplări

- Glisați întrerupătorul Pornit/Oprit în sus și îl mențineți 10 secunde (▬).
  Lista cuplajelor se șterge și AVENTHO Y comută în modul cuplare. LED-ul de stare luminează intermitent alternativ roșu și albastru.

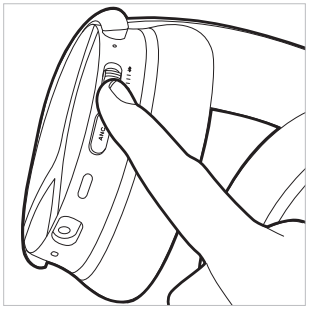

Conectarea și deconectarea căștilor audio

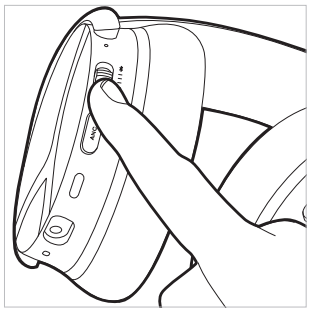

- **Pornire**
  Glisați întrerupătorul Pornit/Oprit la poziția de mijloc. LED-ul de stare se aprinde și luminează 2 secunde (▬) roșu și apoi se stinge.
  Respectiva stare de încărcare se indică.
- **Oprire**
  Glisați întrerupătorul Pornit/Oprit în jos. LED-ul de stare se aprinde și luminează 2 secunde (▬) roșu, și apoi se stinge.

AVENTHO Y poate fi utilizat la PC atât pornit cât și oprit cu cablul USB-C livrat împreună cu el.

Comutarea între suprimarea zgomotului (ANC) și modul transparență

De la tasta ANC puteți comuta între Suprimarea zgomotului (ANC), modul Transparență și modul OFF (oprit).
Setul AVENTHO Y este livrat în modul OFF (oprit).

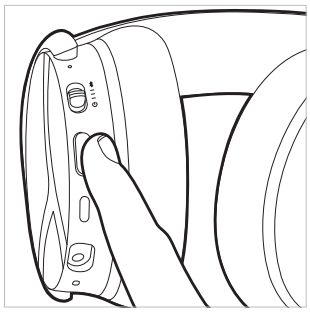

- Dacă apăsați tasta ANC întotdeauna numai 1 x (●), se activează succesiv modul transparență, modul ANC și apoi din nou modul ANC OFF.
- Dacă apăsați tasta ANC întotdeauna de 2 x (● ●), se activează succesiv modul transparență, modul ANC și apoi din nou modul ANC OFF.

Setările pentru suprimarea zgomotelor (ANC) și a modului transparență le puteți efectua în aplicația beyerdynamic App.

RO

Redarea mediilor

Vă rugăm să acordați atenție că funcțiile următoare descrise depind de aparatul de redare respectiv utilizat și a software-ului player-ului și eventual nu sunt la dispoziție.

Pornirea / trecerea pe pauză a redării

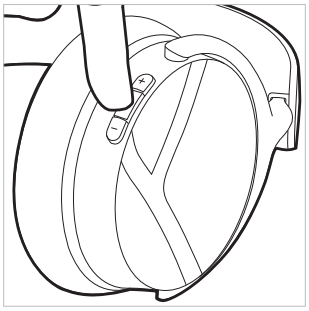

- Apăsați 1 x (●) pe tasta multifuncțională.

Titlul următor

- Apăsați de 2 x (● ●) pe tasta multifuncțională.

Titlul anterior

- Apăsați de 3 x (● ● ●) pe tasta multifuncțională.

Activarea asistenților de limbă

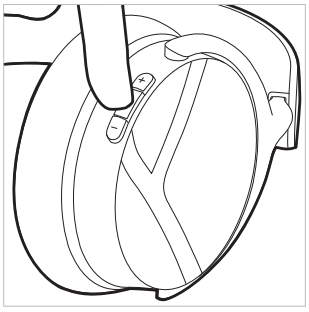

- Imediat ce există o conexiune Bluetooth®, mențineți apăsată tasta multifuncțională timp de 2 secunde (▬). Puteți atunci să activați respectiv să dezactivați asistenții de limbă setați pe smartphone. Unele Smartphone-uri Android nu susțin această funcție.

Reglarea intensității sonore

Mărirea intensității sonore

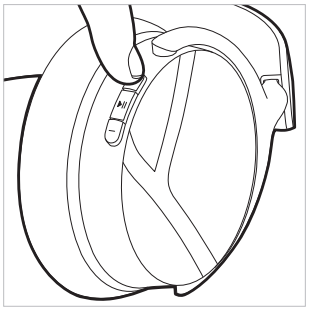

- Apăsați pe **tasta Plus (+)**, pentru a **crește** intensitatea sonoră. Apăsați 1 x (●), pentru a crește intensitatea sonoră cu o treaptă. Mențineți apăsată **tasta Plus (+)** pentru a (▬) crește treptat intensitatea sonoră până la maxim.

Reducerea intensității sonore



- Apăsați pe **tasta Minus (-)**, pentru a **reduce** intensitatea sonoră. Apăsați 1 x (●), pentru a reduce intensitatea sonoră cu o treaptă. Mențineți apăsată **tasta Minus (-)** (▬), pentru a reduce treptat intensitatea sonoră până la minim.

Telefonare

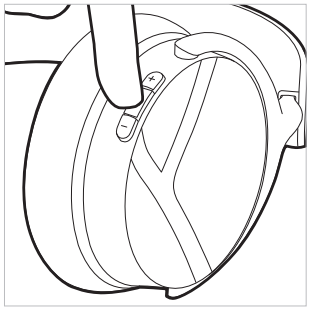

Preluare / încheiere apel

- Apăsați 1 x (●) pe tasta multifuncțională.

Întreruperea apelului care pleacă

- Apăsați 1 x (●) pe tasta multifuncțională.

Respingerea apelului

- Apăsați 1 x lung (▬) pe tasta multifuncțională

Preluarea celui de al doilea apel ce se primește și încheierea apelului activ

- Apăsați de 2 x (● ●) pe tasta multifuncțională.

Respingerea unui al doilea apel ce se primește

- Apăsați de 3 x (● ● ●) pe tasta multifuncțională.

Niciun apel activ	Operare
Preluare apel ce este primit	▸ Apăsați 1 x tastă multifuncțională (●)
Respingere apel ce se primește	▸ Apăsați lung 1 x tastă multifuncțională (▬)
Încheiere apel activ	▸ Apăsați 1 x tastă multifuncțională (●)

Apelarea deja activă	Operare
Respingerea unui al doilea apel ce intră	▸ Apăsați de 3 x tasta multifuncțională (● ● ●)
Preluarea celui de al doilea apel ce se primește și încheierea apelului activ	▸ Apăsați 2 x tastă multifuncțională (● ●)

Resetare la setările din fabrică

La resetarea la setările din fabrică se șterg toate datele personale!

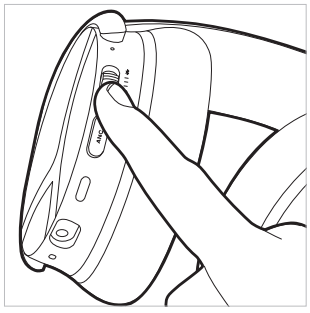

- Glisați repede în sus întrerupătorul pornit/oprit 5 x (● ● ● ● ●). LED-ul de stare luminează intermitent 3 x violet. După realizarea setărilor din fabrică AVENTHO Y se pornește automat și schimbă în modul de cuplare.

Vedere de ansamblu asupra funcțiilor de comandă

Dacă nu este altceva menționat, sunt valabile funcțiile listate pentru o cască audio conectată.

Funcție	Operare la căștile audio
Pornire	▶ Glisați întrerupătorul Pornit/Oprit pe poziția de mijloc.
Oprire	▶ Glisați întrerupătorul Pornit/Oprit în jos.
Modul de cuplare	▶ Glisați întrerupătorul Pornit/Oprit în sus și îl mențineți sus circa 1 secundă (●).
Ștergerea listei de cuplări	▶ Glisați întrerupătorul Pornit/Oprit în sus și îl mențineți 10 secunde (▬).
Reconstituirea setărilor din fabrică	▶ Glisați repede în sus întrerupătorul pornit/oprit 5 x (●●●●●).
Verificarea stării bateriei	▶ Atunci când porniți AVENTHO Y, se indică nivelul bateriei.
Modul transparență activare	▶ Apăsați în funcție de mod 1 x (●) sau 2 x (●●) pe tasta ANC.
Activarea modului ANC	▶ Apăsați în funcție de mod 1 x (●) sau 2 x (●●) pe tasta ANC.
Start / Pauză	▶ Apăsați 1 x (●) pe tasta multifuncțională.
Ridicarea intensității sonore	▶ Mențineți apăsată tasta Plus (+).
Scăderea intensității sonore	▶ Mențineți apăsată tasta Minus (-).
Titlul următor	▶ Apăsați de 2 x (●●) pe tasta multifuncțională.
Titlul anterior	▶ Apăsați de 3 x (●●●) pe tasta multifuncțională.
Preluare / încheiere apel	▶ Apăsați 1 x (●) pe tasta multifuncțională.
Întreruperea apelului care pleacă	▶ Apăsați 1 x (●) pe tasta multifuncțională.
Respingerea apelului	▶ Apăsați 1 x lung (▬) pe tasta multifuncțională.
Preluarea celui de al doilea apel ce se primește și încheierea apelului activ	▶ Apăsați 1 x (●) tasta multifuncțională.
Respingerea unui al doilea apel ce se primește	▶ Apăsați de 3 x (●●●) pe tasta multifuncțională.
Activarea asistenților de limbă	▶ Mențineți apăsată tasta multifuncțională timp de 2 secunde (▬).

Vedere de ansamblu a afișajelor LED la căștile audio

Acțiune	Indicator LED
Avertizare în cazul unui nivel scăzut de încărcare a acumulatorului	▶ LED-ul luminează intermitent 3 x roșu
Încărcare prin intermediul USB 0 – 30 %	▶ LED-ul luminează intermitent roșu
Încărcare prin intermediul USB 31 – 70 %	▶ LED-ul luminează intermitent galben
Încărcare prin intermediul USB 71 – 99 %	▶ LED-ul luminează intermitent verde
Încărcare prin intermediul USB 100 %	▶ LED-ul luminează verde
Identificabilă cuplare Bluetooth®	▶ LED-ul luminează intermitent albastru și roșu
Conexiunea Bluetooth® activă	▶ LED-ul luminează intermitent lent albastru cu pauze de 7 secunde
Ștergerea listei de cuplări	▶ LED-ul luminează intermitent albastru și roșu
Reconstituirea setării de fabrică	▶ LED-ul luminează intermitent 3 x violet

Racord cablu USB-C

În pachetul livrat este conținut un cablu USB-C. Îl puteți utiliza la încărcare dar și ca un cablu audio.

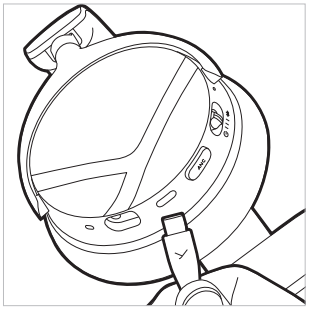

- ▶ Racordați un capăt al cablului la mufa USB-C a carcasei setului de căști audio, atunci când doriți să folosiți AVENTHO Y fără Bluetooth®.
- ▶ Porniți AVENTHO Y. Rugăm acordați atenție că la acest tip de utilizare este consumat curent electric prin intermediul acumulatorului.
- ▶ De la AVENTHO Y se poate comanda în continuare redarea mediilor, ANC, apelurile telefonice și intensitatea sonoră.

Curățare

- ▶ Din motive de igienă trebuie să curățați ocazional pernițele de ureche și de cap cu o lavetă moale, umezită cu apă. Acordați atenți ca să **nu pătrundă apă** în capsula căștilor respectiv transformator.
- ▶ **Nu** utilizați **niciun** agent de curățare care conține solvenți sau este agresiv pe bază de alcool sau acizi, deoarece aceștia pot deteriora suprafața.
- ▶ Rugăm să nu folosiți **în niciun** caz un **aspirator** pentru curățare, deoarece în caz contrar se poate ajunge la daune ireparabile la căștile audio.

- Deoarece pernițele de ureche sunt supuse unei uzuri naturale este necesară din timp în timp înlocuirea acestora. Aceasta puteți să o faceți dvs. cu ușurință.
- Dacă trebuie înlocuite alte componente, adresați-vă reprezentanței beyerdynamic răspunzătoare din zona dvs.

Schimbarea pernițelor de urechi

AVENTHO Y se evidențiază prin design-ul său Smart Ear Pad. Aceasta înseamnă că pernițele de ureche dispun de o fixare magnetică și permit să fie detașate simplu de la carcasă și înlocuite cu unele noi.

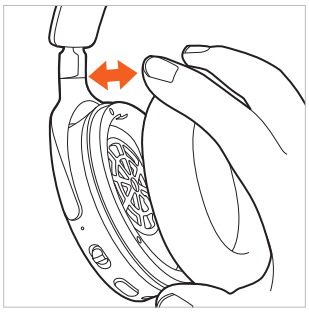

1. Atunci când detașați pernița de ureche a capsulei carcasei dreapta găsiți un compartiment de stocare pentru Dongle-ul opțional.

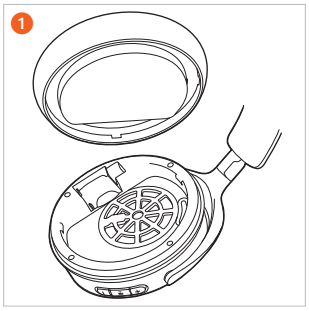

2. Atunci când detașați pernița de ureche a capsulei de carcasă stânga găsiți compartimentul bateriei.



Schimbarea acumulatorului

- Detașați simplu pernița de ureche a capsulei carcasei **stânga**.

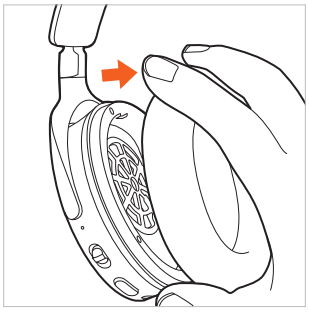

- Deschideți compartimentul bateriilor și trageți cu atenție de bandă acumulatorul din compartimentul bateriilor.

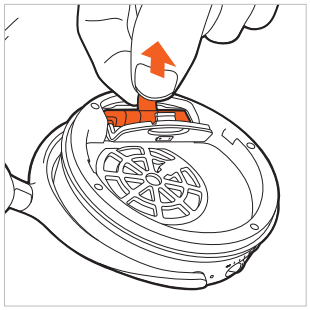

- Desfaceți conexiunea tip fișă. În acest proces trageți numai de ștechere, nu de cabluri.

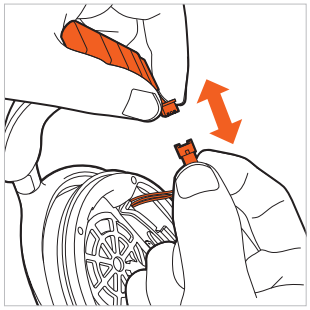

- Racordați acumulatorul nou (ștecherul are o protecție de polaritate).

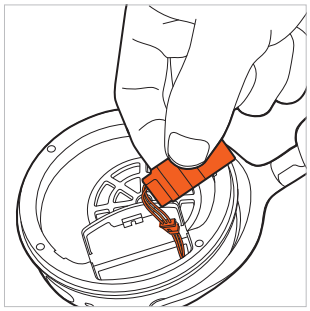

- Introduceți acumulatorul în compartimentul bateriilor precum este reprezentat în figură.

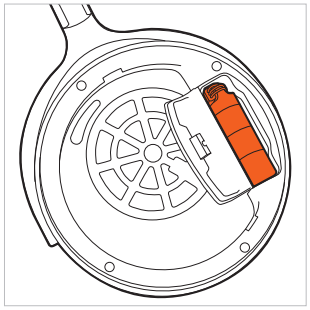

- Închideți compartimentul bateriilor. Reașezați din nou pernița de ureche pe capsula carcasei stânga

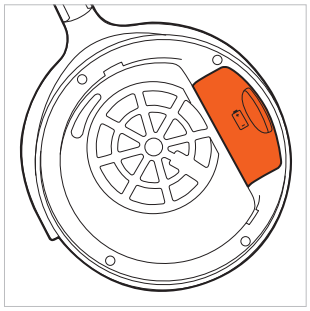

REZOLVAREA PROBLEMELOR

Problemă	Cauză	Rezolvare
AVENTHO Y nu poate fi pornit	▶ Acumulatorul este golit sau numai încărcat puțin.	▶ Încărcați acumulatorul.
Nu este emis niciun audio	▶ Nu există nicio conexiune Bluetooth®	▶ Conectați AVENTHO Y cu aparatul de redare.
AVENTHO Y nu apare în aparatele Bluetooth® disponibile în aparatul de redare	▶ AVENTHO Y este oprit. ▶ AVENTHO Y nu este în modul de conectare. ▶ Există deja o conexiune Bluetooth® către un alt aparat de redare.	▶ Porniți AVENTHO Y. ▶ Treceți AVENTHO Y în modul de conectare. ▶ Separați conexiunea Bluetooth® către celelalte aparate de redare și conectați AVENTHO Y cu aparatul dorit.
Redarea este prea în surdină, cu toate că AVENTHO Y reglat la maxim	▶ Semnalul audio redat este prea în surdină.	▶ Creșteți intensitatea sonoră de redare la aparatul de redare.
Sunetul este prea ascuțit și redarea basilor prea scăzută	▶ Etanșarea pernițelor de ureche nu este suficientă.	▶ Reglați colierul pentru cap astfel încât pernițele de ureche să etanșeze cel mai bine posibil.
Raza de acțiune este prea redusă sau se întâmplă întreruperi ale conexiunii	▶ Există perturbații cu alte aparate.	▶ Îndepărtați-vă de router-ele WLAN și aparatele cu microunde. ▶ Acordați atenție corpul dvs. să nu se găsească între aparatul de redare și AVENTHO Y. ▶ Utilizați un alt Codec la aparatul de redare.

PACHET OPȚIONAL CU DONGLE ȘI MICROFON

Ca accesoriu opțional într-un pachet sunt disponibile un microfon tip gât de lebădă și un Dongle Low Latency pentru Gaming:

- Microfon ce se introduce cu fișă jack de 3,5 mm
- Dongle (susține LE audio și apeluri)

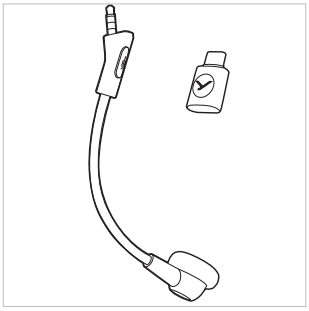

Racordare microfon

- Conectați microfonul opțional la mufa jack la AVENTHO Y. Acordați atenție poziției fișei jack. În mod standard microfonul este activat imediat ce este racordat la AVENTHO Y.

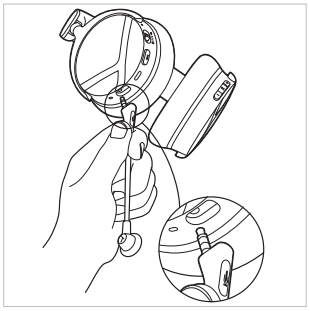

Comutarea pe silențios

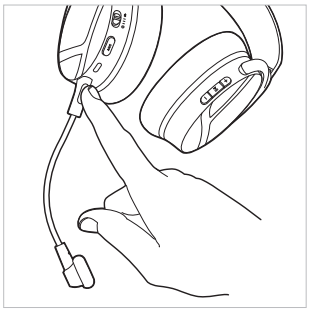

- **Anularea comutării pe silențios**
  Apăsați din nou 1 x (●) pe tasta microfonului pentru a activa comutarea pe silențios. LED-ul la microfon luminează roșu, dacă este trecut pe silențios.
- **Anularea comutării pe silențios**
  Apăsați din nou 1 x (●) pe tasta microfonului pentru a anula comutarea pe silențios.

Conexiune Dongle

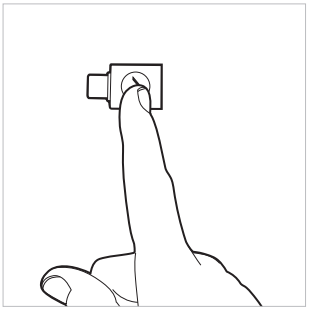

- Conectați Dongle la calculatorul dvs. LED-ul în tastă se aprinde scurt albastru.
- Dacă nu există nicio lista de cuplare, dongle comută automat în modul de căutare. Alternativ țineți apăsată tasta multifuncțională la Dongle timp de 3 secunde (▬). Țineți AVENTHO Y **pornit** în apropierea Dongle-ului, pentru a realiza o conexiune. După scurgerea unui timp de căutare de 2 minute dongle comută în modul standby.
- Dacă există deja o listă de cuplare, apăsați tasta multifuncțională la Dongle, pentru a-l conecta din nou cu AVENTHO Y.
- LED-ul la Dongle luminează intermitent lent albastru imediat ce există o conexiune la AVENTHO Y.

ASISTENȚĂ LA PROBLEME / FAQ (ÎNTREBĂRI FRECVENTE)

Răspunsuri la cele mai frecvente probleme și întrebări găsiți la următoarea adresă pe Internet:
https://www.beyerdynamic.com/faq

ÎNREGISTRAREA PRODUSULUI

În Internet la **https://www.beyerdynamic.com/service** puteți să vă înregistrați setul dvs. AVENTHO Y indicând numărul de serie.

ELIMINAREA CA DEȘEU

- Acest simbol pe produs, în manualul cu instrucțiuni de operare sau pe ambalaj înseamnă că aparatele electrice și electronice trebuie eliminate ca deșeu la sfârșitul vieții lor funcționale separat de deșeurile menajere.



- Eliminați ca deșeu aparatele uzate întotdeauna conform reglementărilor în vigoare.

Numai pentru vânzarea în cadrul UE:

- Pentru returul aparatelor vechi, bateriilor și acumulatorilor vă stau la dispoziție puncte de colectare gratuite și un retur gratuit la beyerdynamic, precum și, dacă este cazul, alte locuri de preluare pentru refolosire. Adresele le puteți primi de la administrațiile orășenești locale sau comunale.
- Comercianții de aparate electronice sunt obligați principial să preia retur gratuit aparatele vechi electrice/electronice. Obligația există și la vânzarea prin intermediul mijloacelor de comunicare la distanță.

Eliminarea ca deșeu a acumulatorilor

- După folosire, eliminați ca deșeu acumulatorii/bateriile conform reglementărilor în vigoare, separat de produs. Nu este permisă aruncarea lor în deșeul menajer. Returul este gratuit pentru consumatori/utilizatorii finali.
- Înainte de eliminarea ca deșeu descărcați acumulatorii/bateriile.

DECLARAȚIE DE CONFORMITATE UE

Prin prezenta compania beyerdynamic GmbH & Co. KG declară că aparatul transmițător radio corespunde cerințelor Directivei UE 2014/53/UE și a Directivei UE 2011/65/UE.

- Textul complet al declarației de conformitate UE/UK este disponibil la următoarea adresă de Internet:
https://www.beyerdynamic.com/cod

DATE TEHNICE

Set de căști audio AVENTHO Y

Domeniu de frecvență Bluetooth®	2.400 – 2.480 MHz
Putere de emisie	≤ 10 dBm
Domeniul temperaturii de încărcare	0 până la +45 °C
Domeniul temperaturii de funcționare	-10 până la +50 °C
Tip acumulator: Acumulator Litiu-Ion	3,7 VDC, 650 mAh
Greutatea bateriei	12 g

AVENTHO Y Low Latency Dongle

Domeniu de frecvență Bluetooth®	2.400 – 2.480 MHz
Putere de emisie	≤ 11 dBm
Domeniul temperaturii de funcționare	-10 până la +50 °C

- Specificații mai detaliate referitoare la datele tehnice găsiți pe Internet la: **https://www.beyerdynamic.com**

PREVEDERI DE GARANȚIE

beyerdynamic asigură o garanție limitată pentru produsul original beyerdynamic cumpărat.

- Indicații detaliate referitoare la prevederile de garanție de la beyerdynamic găsiți pe Internet la:
https://www.beyerdynamic.com/service/garantie

MĂRCI COMERCIALE

Marca și Logo-ul Bluetooth® sunt mărci înregistrate ale Bluetooth® SIG, Inc. și orice utilizare a acestor mărci de către beyerdynamic este licențiată. Alte mărci și denumiri comerciale aparțin respectivilor proprietari.

USB tip-A, USB tip-B și USB tip-C sunt mărci comerciale ale implementatorilor USB.

SK

OBSAH

BEZPEČNOSTNÉ UPOZORNENIA . . . 183
Použitie v súlade s účelom . . . 183
Nastavenie hlasitosti . . . 183
Poškodenie kvapalinami . . . 183
Nebezpečenstvo prehltnutia . . . 183
Napájanie . . . 183
Používanie akumulátorov . . . 183
Okolité podmienky . . . 183

K TOMUTO NÁVODU . . . 184

ROZSAH DODANIA . . . 184

OVLÁDACIE PRVKY . . . 184

NABÍJANIE BATÉRIÍ . . . 184
Pokyny k životnosti Li-Ion-akumulátorov . . . 184
Zobrazenie stavu nabitia . . . 184

STIAHNUTIE APLIKÁCIE BEYERDYNAMIC . . . 185

KOMPATIBILITA S PREHRÁVAČMI . . . 185

PODPOROVANÉ ZVUKOVÉ KODEKY . . . 185

OBSLUHA . . . 185
Pripojenie k zariadeniu cez Bluetooth® . . . 185
Vytvorenie spojenia . . . 185
Viacbodová prevádzka . . . 186
Vytvorenie viacbodového pripojenia . . . 186
Používanie viacbodového systému Multi-Point . . . 186
Vymazanie zoznamu párovania . . . 186
Zapnutie a vypnutie slúchadiel . . . 186
Prepínanie medzi režimom potlačenia šumu (ANC) a režimom transparentnosti . . . 186
Prehrávanie médií . . . 187
Nastavenie hlasitosti . . . 187
Telefonovanie . . . 187
Obnovenie výrobných nastavení . . . 187
Prehľad obslužných funkcií . . . 188
Prehľad indikátorov LED na slúchadlách . . . 188
Pripojovací kábel USB-C . . . 188
Čistenie . . . 188
Výmena náušníkov . . . 189
Výmena batérie . . . 189

RIEŠENIE PROBLÉMOV . . . 190

VOLITEĽNÝ BALÍK S DONGLOM A MIKROFÓNOM . . . 190
Pripojenie mikrofónu . . . 190
Vypnutie mikrofónu . . . 190
Pripojenie dongle . . . 190

POMOC PRI PROBLÉMOCH / FAQ . . . 191

REGISTRÁCIA VÝROBKU . . . 191

LIKVIDÁCIA . . . 191
Likvidácia akumulátorov . . . 191

EÚ VYHLÁSENIE O ZHODE . . . 191

TECHNICKÉ ÚDAJE . . . 191
Slúchadlá AVENTHO Y . . . 191
AVENTHO Y – dongle s nízkou latenciou . . . 191

ZÁRUČNÉ PODMIENKY . . . 191

OCHRANNÁ ZNÁMKA . . . 191

beyerdynamic GmbH & Co. KG
Theresienstraße 8
74072 Heilbronn
Nemecko
www.beyerdynamic.com

Ďakujeme, že ste sa rozhodli pre bezdrôtové slúchadlá Wireless Over-Ear AVENTHO Y od spoločnosti beyerdynamic.
Pred použitím prístroja AVENTHO Y si pozorne prečítajte tieto informácie.

BEZPEČNOSTNÉ UPOZORNENIA

- Pred použitím zariadenia AVENTHO Y si pozorne a úplne prečítajte tento návod.
- Dodržte všetky uvedené upozornenia, najmä pre bezpečné používanie zariadenia AVENTHO Y.
- Nepoužívajte poškodené zariadenie AVENTHO Y.

Použitie v súlade s účelom

- Používajte zariadenie AVENTHO Y výlučne podľa tejto príručky.
- Spoločnosť beyerdynamic GmbH & Co. KG nezodpovedá za škody na zariadení AVENTHO Y ani za poranenia osôb spôsobené nedbanlivým, nesprávnym alebo neprimeraným používaním zariadenia AVENTHO Y, ktoré je v rozpore s účelom určeným výrobcom.
- Spoločnosť beyerdynamic GmbH & Co. KG nezodpovedá za škody na USB zariadeniach, ktoré nespĺňajú špecifikácie USB.
- Spoločnosť beyerdynamic GmbH & Co. KG nezodpovedá za škody spôsobené prerušením spojenia v dôsledku vybitých alebo príliš starých akumulátorov alebo prekročením dosahu Bluetooth®.
- Pred uvedením do prevádzky dodržte aj zodpovedajúce predpisy danej krajiny.

Nastavenie hlasitosti



Vysoká hlasitosť a príliš dlhé počúvanie môžu trvalo poškodiť sluch.

- Pred použitím AVENTHO Y nastavte hlasitosť na minimum.
- Hlasitosť zvýšte až po nasadení AVENTHO Y.
- Pri počúvaní a bežnej komunikácii pomocou zariadenia AVENTHO Y by mal byť váš hlas stále počuteľný.
- V prípade zvonenia v ušiach znížte hlasitosť. V prípade potreby sa poraďte lekárom.
- Príliš vysoká hlasitosť môže poškodiť sluch, najmä pri dlhom počúvaní.
- Ako pravidlo platí: čím vyššia hlasitosť, tým kratší čas počúvania.

Zníženie vonkajšieho vnímania

Slúchadlá AVENTHO Y výrazne znižujú vonkajší akustický vnem. Používanie slúchadiel AVENTHO Y v cestnej premávke skrýva veľký potenciál nebezpečenstva.
Za žiadnych okolností nesmie byť sluch používateľa zhoršený do takej miery, aby bola ohrozená bezpečnosť cestnej premávky.

- Nepoužívajte AVENTHO Y v prevádzkovom dosahu potenciálne nebezpečných strojov a nástrojov.
- Vyhnite sa používaniu AVENTHO Y v situáciách, v ktorých nesmie byť narušený sluch. Najmä v cestnej premávke, pri prechode cez železničné priecestie alebo na stavenisku.

Poškodenie kvapalinami

Vniknutie kvapaliny môže poškodiť zariadenie AVENTHO Y.

- Dbajte na to, aby sa do zariadenia AVENTHO Y nedostali žiadne kvapaliny (napr. pri čistení).
- Nepoužívajte čistiace prostriedky s obsahom rozpúšťadla ani agresívne čistiace prostriedky.

Nebezpečenstvo prehltnutia

- Malé časti, ako sú časti výrobku, obalu a príslušenstvo, uchovávajte mimo dosahu detí a domácich zvierat. V prípade prehltnutia hrozí nebezpečenstvo udusenia!

Napájanie

- Na nabíjanie aj pripojenie k notebooku používajte iba nami dodaný kábel.
- Výkon nabíjačky musí dosahovať od minimálneho výkonu 0,1 wattu, ktorý vyžaduje rádiové zariadenie, až po maximálny výkon 5 wattov potrebný na dosiahnutie maximálnej rýchlosti nabíjania.

Používanie akumulátorov

Nebezpečenstvo spôsobené teplom, vodou a mechanickým namáhaním

Pri nadmernom teple, pôsobení vody a príliš vysokom mechanickom namáhaní hrozí nebezpečenstvo výbuchu, vzniku nadmerného tepla, ohňa, dymu alebo plynu. To môže spôsobiť poranenia a nevratné poškodenie akumulátora.

- Nevystavujte akumulátor nadmernému teplu, ohňu alebo extrémne nízkemu tlaku vzduchu. Existuje riziko výbuchu, požiaru, dymu alebo vývinu plynu.
- Nevystavujte akumulátor mechanickému namáhaniu (napr. stlačeniu). To môže viesť k nezvratnému poškodeniu batérie, výbuchu alebo zraneniu.
- Neotvárajte kryt a nevyberajte akumulátor.
- Na nabíjanie akumulátora pomocou integrovaného USB konektora typu C používajte iba napájací adaptér 5 V, ktorý spĺňa normu USB 2.0/3.0.

Okolité podmienky

- Nevystavujte zariadenie AVENTHO Y dažďu, snehu, kvapalinám ani vlhkosti.

K TOMUTO NÁVODU

Tieto pokyny opisujú najdôležitejšie funkcie výrobku. Informácie v týchto pokynoch sa týkajú štandardných nastavení softvéru. Môže byť k dispozícii novšia verzia.

- Informácie o aktualizácii softvéru nájdete v kapitole „beyerdynamic App“.

ROZSAH DODANIA

- Slúchadlá AVENTHO Y
- Nabíjací kábel / Audiokábel USB typ C
- Vrecko so šnúrkou
- Stručný návod
- Brožúra o dodržiavaní predpisov



OVLÁDACIE PRVKY

1. Stavová LED dióda
2. Posuvný spínač ZAP/VYP a Bluetooth®
3. Tlačidlo ANC
4. Prípojka USB
5. Pripojenie mikrofónu, 3,5 mm jack pre voliteľný mikrofón
6. Mikrofón
7. Hlasitosť (+)
8. Multifunkčné tlačidlo
9. Hlasitosť (-)

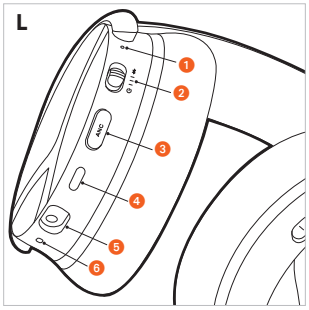

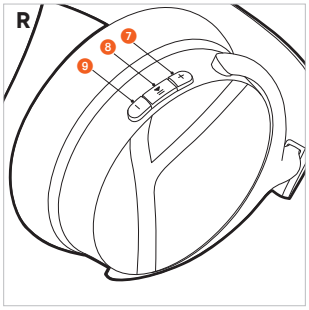

NABÍJANIE BATÉRIÍ

Pred prvým použitím slúchadiel AVENTHO Y odporúčame úplne nabiť batérie integrované v slúchadlách. Na nabíjanie používajte len dodaný kábel USB.

- Pripojte AVENTHO Y s USB-nabíjacím káblom k napäťovému USB-pripojeniu kompatibilnému s USB (napr. USB napájaciemu zdroju).
- LED indikátor stavu ukazuje stav nabitia.

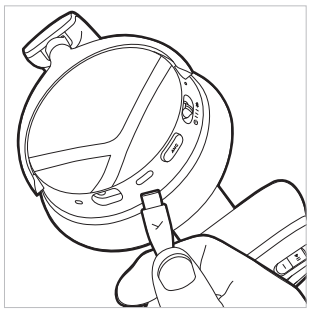

Pokyny k životnosti Li-Ion-akumulátorov

- Po úplnom nabití odpojte kábel USB od nabíjačky a výrobku.
- **UPOZORNENIE!** Vysoké teploty, najmä pri vysokom stave nabitia, môžu viesť k nezvratnému poškodeniu.
- Ak sa batéria dlhší čas nepoužíva alebo neskladuje, odporúča sa nabiť ju na približne 50 % a skladovať pri teplote do max. 20 °C.
- Po použití prístroj AVENTHO Y vypnite.

Zobrazenie stavu nabitia

Stav nabitia AVENTHO Y je počas nabíjania indikovaný LED indikátorom stavu.

Stav nabitia	Zobrazenie indikátora nabíjania
0 až 30 %	Bliká červenou
31 až 70 %	Bliká žltou
71 až 99 %	Bliká zelenou
100 % (batéria celkom nabitá)	Svieti zelenou

STIAHNUTIE APLIKÁCIE BEYERDYNAMIC

Aplikácia beyerdynamic vám umožňuje individuálne ovládať vaše AVENTHO Y.

Pred prvým použitím prístroja AVENTHO Y:

- Stiahnite si aplikáciu beyerdynamic z App Store (pre zariadenia iOS) alebo z Google Play (pre zariadenia Android).



- Pomocou aplikácie beyerdynamic môžete vykonávať prispôsobené prevádzkové nastavenia a aktualizácie softvéru.
- Tieto nastavenia sa uložia v zariadení AVENTHO Y, aby ste ich mohli využívať s akýmkoľvek prehrávacím zariadením pripojeným k zariadeniu AVENTHO Y.
- Upozorňujeme, že ďalšie funkcie sú dostupné len prostredníctvom aplikácie beyerdynamic.

KOMPATIBILITA S PREHRÁVAČMI

AVENTHO Y je kompatibilný so zariadeniami na prehrávanie cez Bluetooth®, ktoré podporujú nasledujúce profily:

- A2DP (na prenos zvuku)
- HFP (na telefonovanie a hlasového asistenta)
- AVRCP (na prenos riadiacich signálov)

PODPOROVANÉ ZVUKOVÉ KODEKY

V rámci profilu A2DP podporuje zariadenie AVENTHO Y audio kodeky SBC, AAC a LDAC.

Na prenos zvuku možno použiť len kodeky, ktoré sú k dispozícii v prehrávacom zariadení.

Prehrávacie zariadenie a AVENTHO Y sa automaticky dohodnú na najlepšom dostupnom kodeku v nasledujúcom poradí:

1. SBC
2. AAC
3. LDAC

Väčšina prehrávacích zariadení neuvádza, ktorý kodek sa aktívne používa.

OBSLUHA

Pripojenie k zariadeniu cez Bluetooth®

Pred použitím zariadenia AVENTHO Y ho musíte pripojiť k mobilnému telefónu alebo inému zariadeniu s podporou technológie Bluetooth®. Postup pripojenia sa môže pri rôznych zariadeniach líšiť.

- Prečítajte si návod na obsluhu zariadenia, ku ktorému chcete AVENTHO Y pripojiť.

Vytvorenie spojenia

1. Ak zariadenie AVENTHO Y ešte nebolo spárované, po zapnutí sa automaticky prepne do režimu párovania.

   Ak už bolo zariadenie AVENTHO Y spárované, pri zapnutom zariadení AVENTHO Y posuňte vypínač nahor a podržte ho 1 sekundu.

   Akonáhle sa AVENTHO Y nachádza v režime párovania, LED indikátor stavu bliká striedavo modro a červeno.

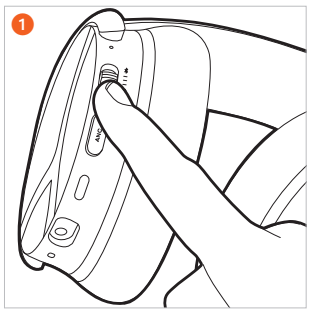

2. Zvoľte položku „AVENTHO Y“ v zozname párovania prehrávacieho zariadenia.

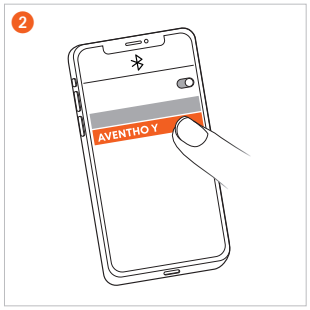

Viacbodová prevádzka

AVENTHO Y možno spárovať až s 8 zariadeniami cez Bluetooth®. Aktívne spojenie je možné vytvoriť maximálne s dvoma zariadeniami súčasne. Prehrávanie hudby a telefonovanie je možné vždy len s jedným zariadením. Telefonovanie má prednosť pred prehrávaním hudby, t. j. prehrávanie hudby sa po prijatí hovoru preruší.

Na používanie prehrávacích zariadení (AG) sa vzťahuje nasledujúci zoznam priorít:

Priorita	Profil	Prehrávacie zariadenia (AG)
1	HFP (telefonovanie)	AG 1 (zariadenie pripojené ako prvé)
2	HFP (telefonovanie)	AG 2 (ako druhé pripojené zariadenie)
3	A2DP (prehrávanie hudby)	AG 1 (zariadenie pripojené ako prvé)
4	A2DP (prehrávanie hudby)	AG 2 (ako druhé pripojené zariadenie)

Vytvorenie viacbodového pripojenia

- Pripojte AVENTHO Y k prvému zariadeniu (pozri „Párovanie“).
- Deaktivujte pripojenie Bluetooth® na prvom zariadení.
- Vypnite AVENTHO Y.
- Spínač ZAP/VYP 2 posuňte smerom nahor a podržte ho 1 sekundu, aby sa spustil režim párovania (stavová LED dióda 1 pomaly bliká striedavo na modro a na červeno).
- Pripojte AVENTHO Y k druhému zariadeniu (pozri „Párovanie“).
- Opätovne aktivujte pripojenie Bluetooth® prvého zariadenia, ktoré sa automaticky pripojí k zariadeniu AVENTHO Y.
- Ak sú obe zariadenia spárované so zariadením AVENTHO Y, zariadenie AVENTHO Y sa automaticky pripojí k obom zariadeniam pri každom zapnutí.

Používanie viacbodového systému Multi-Point

Aktívne prehrávanie médií / prijatie hovoru	1 x krátko stlačiť multifunkčné tlačidlo (●)
Zavesenie/opätovné spustenie prehrávania médií	1 x krátko stlačiť multifunkčné tlačidlo (●)

Vymazanie zoznamu párovania

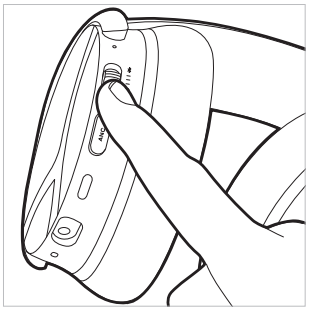

- Posuňte spínač ZAP/VYP smerom nahor a podržte ho na 10 sekúnd (▬). Zoznam párovania sa vymaže a AVENTHO Y sa prepne do režimu párovania. Indikátor stavu bliká striedavo červeno a modro.

Zapnutie a vypnutie slúchadiel

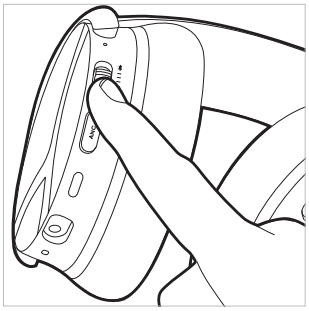

- **Zapnutie**
  Spínač ZAP/VYP posuňte do strednej polohy. Stavová LED dióda sa rozsvieti na 2 sekundy (▬) na červeno a potom zhasne. Aktuálny stav nabitia je oznámený.
- **Vypnutie**
  Spínač ZAP/VYP posuňte smerom nadol. Stavová LED dióda sa rozsvieti na 2 sekundy (▬) na červeno a potom zhasne.

AVENTHO Y je možné používať s počítačom pomocou priloženého kábla USB-C, a to aj v zapnutom, aj vo vypnutom stave.

Prepínanie medzi režimom potlačenia šumu (ANC) a režimom transparentnosti

Tlačidlom ANC môžete prepínať medzi režimom potlačenia šumu (ANC), režimom transparentnosti a režimom OFF.
Zariadenie AVENTHO Y sa dodáva v režime OFF.

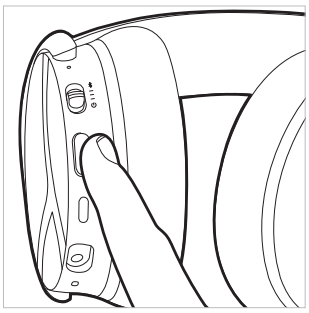

- Ak raz stlačíte tlačidlo ANC (●), aktivuje sa postupne režim ANC, režim transparentnosti a režim ANC OFF.
- Ak stlačíte tlačidlo ANC dvakrát (● ●), aktivuje sa postupne režim transparentnosti,režim ANC a potom opäť režim ANC OFF.

Nastavenia potlačenia šumu (ANC) a režimu transparentnosti môžete vykonať v aplikácii beyerdynamic.

Prehrávanie médií

Upozorňujeme, že funkcie opísané nižšie závisia od použitého prehrávača a softvéru prehrávača a nemusia byť k dispozícii.

Spustenie/pozastavenie prehrávania

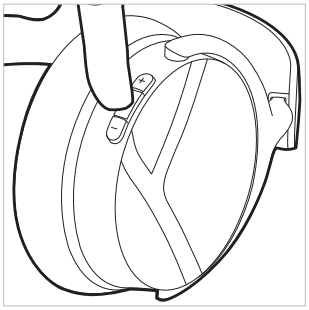

- Stlačte 1 x (●) multifunkčné tlačidlo.

Ďalší titul

- Stlačte 2 x (● ●) multifunkčné tlačidlo.

Predchádzajúci titul

- Stlačte 3 x (● ● ●) multifunkčné tlačidlo.

Aktivácia hlasového asistenta

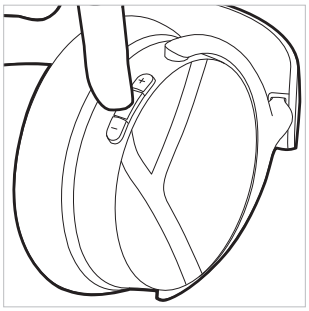

- Hneď ako sa vytvorí pripojenie Bluetooth®, stlačte a podržte multifunkčné tlačidlo na 2 sekundy (▬). Potom môžete aktivovať alebo deaktivovať hlasového asistenta nastaveného v smartfóne. Niektoré smartfóny so systémom Android túto funkciu nepodporujú.

Nastavenie hlasitosti

Zvýšenie hlasitosti

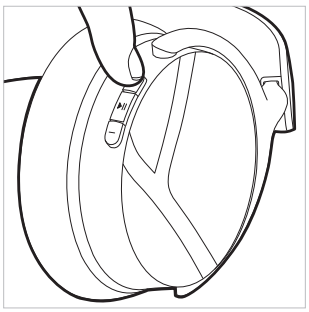

- Stlačte **tlačidlo plus (+)**, aby ste hlasitosť **zvýšili**. Stlačte 1 x (●), aby ste zvýšili hlasitosť o jeden stupeň. Podržte **tlačidlo plus (+)** stlačené (▬), aby ste postupne zvyšovali hlasitosť až na maximum.

Zníženie hlasitosti

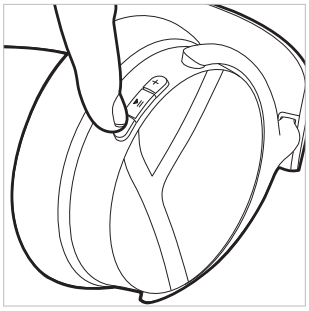

- Stlačte **tlačidlo mínus (-)**, aby ste hlasitosť **znížili**. Stlačte 1 x (●), aby ste znížili hlasitosť o jeden stupeň. Podržte **tlačidlo mínus (-)** stlačené (▬), aby ste hlasitosť postupne znižovali na minimum.

Telefonovanie

Prevzatie / ukončenie hovoru

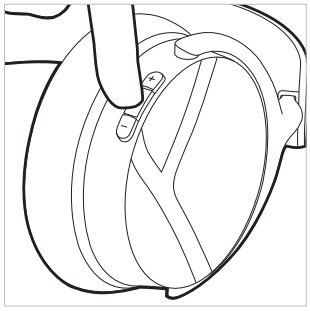

- Stlačte 1 x (●) multifunkčné tlačidlo.

Zrušenie odchádzajúceho hovoru

- Stlačte 1 x (●) multifunkčné tlačidlo.

Odmietnutie hovoru

- Stlačte 1 x dlho (▬) multifunkčné tlačidlo

Prijatie druhého prichádzajúceho hovoru a ukončenie aktívneho hovoru

- Stlačte 2 x (● ●) multifunkčné tlačidlo.

Odmietnutie druhého prichádzajúceho hovoru

- Stlačte 3 x (● ● ●) multifunkčné tlačidlo.

Žiadny hovor nie je aktívny	Obsluha
Prijatie prichádzajúceho hovoru	▸ 1 x stlačiť multifunkčné tlačidlo (●)
Odmietnutie prichádzajúceho hovoru	▸ 1 x na dlho stlačiť multifunkčné tlačidlo (▬)
Ukončenie aktívneho hovoru	▸ 1 x stlačiť multifunkčné tlačidlo (●)

Hovor už je aktívny	Obsluha
Odmietnutie druhého prichádzajúceho hovoru	▸ 3 x stlačiť multifunkčné tlačidlo (● ● ●)
Prijatie druhého prichádzajúceho hovoru a ukončenie aktívneho hovoru	▸ 2 x stlačiť multifunkčné tlačidlo (● ●)

Obnovenie výrobných nastavení

Pri obnovení výrobných nastavení sa vymažú všetky osobné údaje!

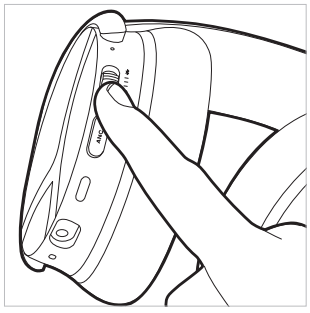

- Posuňte/vypínač 5 x (● ● ● ● ●) rýchlo nahor. Stavová LED blikne 3 x fialovou. Po obnovení továrenských nastavení sa AVENTHO Y automaticky zapne a prejde do režimu párovania.

Prehľad obslužných funkcií

Ak nie je uvedené inak, uvedené funkcie sa vzťahujú na zapnuté slúchadlá.

Funkcia	Obsluha na slúchadlách
Zapnutie	▶ Spínač ZAP/VYP posuňte do strednej polohy.
Vypnutie	▶ Spínač ZAP/VYP posuňte smerom nadol.
Režim párovania	▶ Posuňte spínač ZAP/VYP smerom nahor a podržte ho na 1 sekundu (●).
Vymazanie zoznamu párovania	▶ Posuňte spínač ZAP/VYP smerom nahor a podržte ho na 10 sekúnd (●).
Obnovenie výrobných nastavení	▶ Posuňte/vypínač 5 x (●●●●●) rýchlo nahor.
Kontrola stavu batérie	▶ Po zapnutí zariadenia AVENTHO Y sa zobrazí informácia o stave nabitia batérie.
Aktivácia režimu transparentnosti	▶ Stlačte vždy podľa režimu 1 x (●) alebo 2 x (●●) tlačidlo ANC.
Aktivácia ANC režimu	▶ Stlačte vždy podľa režimu 1 x (●) alebo 2 x (●●) tlačidlo ANC.
Spustenie / pozastavenie	▶ Stlačte 1 x (●) multifunkčné tlačidlo.
Zvýšenie hlasitosti	▶ Podržte tlačidlo plus (+) stlačené.
Zníženie hlasitosti	▶ Podržte tlačidlo mínus (-) stlačené.
Ďalší titul	▶ Stlačte 2 x (●●) multifunkčné tlačidlo.
Predchádzajúci titul	▶ Stlačte 3 x (●●●) multifunkčné tlačidlo.
Prevzatie / ukončenie hovoru	▶ Stlačte 1 x (●) multifunkčné tlačidlo.
Zrušenie odchádzajúceho hovoru	▶ Stlačte 1 x (●) multifunkčné tlačidlo.
Odmietnutie hovoru	▶ Stlačte 1 x dlho (▬) multifunkčné tlačidlo.
Prijatie druhého prichádzajúceho hovoru a ukončenie aktívneho hovoru	▶ Stlačte 1 x (●) multifunkčné tlačidlo.
Odmietnutie druhého prichádzajúceho hovoru	▶ Stlačte 3 x (●●●) multifunkčné tlačidlo.
Aktivácia hlasového asistenta	▶ Stlačte a podržte multifunkčné tlačidlo na 2 sekundy (▬) stlačené.

Prehľad indikátorov LED na slúchadlách

Akcia	Indikátor LED
Upozornenie na slabú batériu	▶ LED blikne 3 x červenou
Nabíjanie cez USB 0 – 30 %	▶ LED bliká červenou
Nabíjanie cez USB 31 – 70 %	▶ LED bliká žltou
Nabíjanie cez USB 71 – 99 %	▶ LED bliká zelenou
Nabíjanie cez USB 100 %	▶ LED svieti zelenou
Rozpoznateľné párovanie cez Bluetooth®	▶ LED bliká modrou a červenou
Aktívne pripojenie Bluetooth®	▶ LED bliká pomaly modrou s prestávkami 7 sekúnd
Vymazanie zoznamu párovania	▶ LED bliká modrou a červenou
Obnovenie továrenských nastavení	▶ LED blikne 3 x fialovou

Pripojovací kábel USB-C

Súčasťou balenia je kábel USB-C. Môžete ho použiť na nabíjanie, ale aj ako audiokábel.

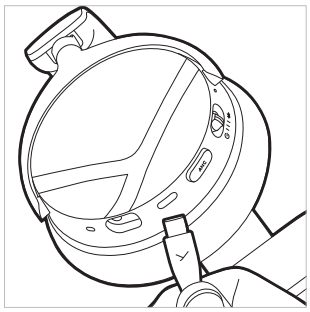

- ▶ Ak chcete zariadenie AVENTHO Y používať bez technológie Bluetooth®, pripojte jeden koniec zvukového kábla k zásuvke USB-C na kryte slúchadiel.
- ▶ Zapnite AVENTHO Y. Upozorňujeme, že tento typ aplikácie spotrebúva energiu prostredníctvom batérie.
- ▶ Prostredníctvom AVENTHO Y je možné aj naďalej ovládať prehrávanie médií, funkciu ANC, telefonovanie a hlasitosť.

Čistenie

- ▶ Z hygienických dôvodov by ste mali ušné a hlavové vankúše občas vyčistiť mäkkou handričkou navlhčenou vodou. Dajte pozor, aby do plášťov prijímačov alebo snímačov nevnikla **žiadna voda**.
- ▶ Nepoužívajte **žiadne** čistiace prostriedky s obsahom riedidla ani agresívne čistiace prostriedky, prípadne prostriedky na báze alkoholov a kyselín, pretože tie môžu poškodiť povrch.
- ▶ Prosím, v **žiadnom** prípade nepoužívajte na čistenie **vysávač**, pretože by inak mohli na slúchadlách vzniknúť nevratné škody.
- ▶ Keďže náušníky podliehajú prirodzenému opotrebovaniu, je potrebné ich z času na čas vymeniť. Môžete to ľahko urobiť sami.
- ▶ Ak je potrebné vymeniť iné komponenty, obráťte sa na miestneho zástupcu spoločnosti beyerdynamic.

Výmena náušníkov

AVENTHO Y sa vyznačuje dizajnom Smart Ear Pad. To znamená, že ušné vankúšiky sú vybavené magnetickým uchytením a dajú sa ľahko odňať z krytu a nahradiť novými.

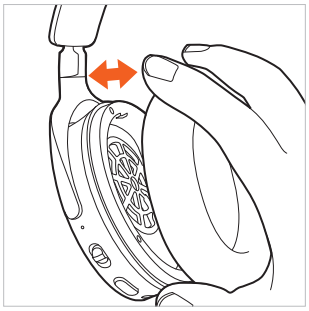

1. Ak odstránite ušný vankúšik z pravej časti puzdra, nájdete tam úložný priestor pre voliteľný dongle.

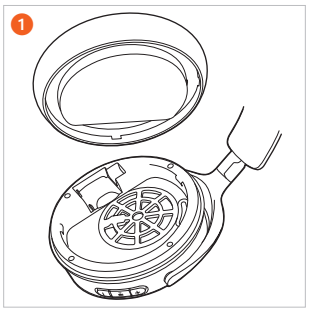

2. Keď odstránite ušný vankúšik z ľavej časti puzdra, nájdete priečinok na batérie.



Výmena batérie

- Odoberte ušný vankúšik z **ľavej** strany slúchadiel.

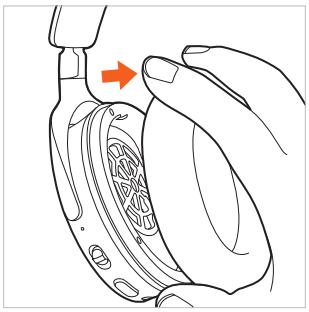

- Otvorte priehradku na batérie a opatrne vytiahnite batériu z priehradky na batérie za pásik.

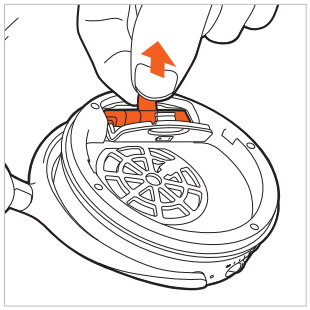

- Odpojte zástrčku. Ťahajte len za zástrčku, nie za káble.

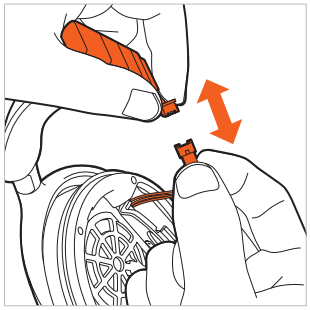

- Pripojte novú batériu (zástrčka má ochranu proti prepólovaniu).

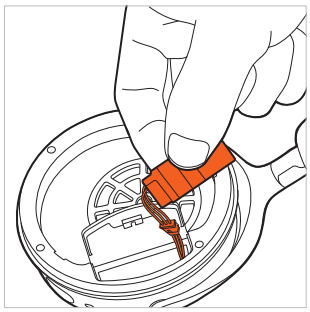

- Vložte nabíjateľnú batériu do priehradky na batérie, ako je znázornené na obrázku.

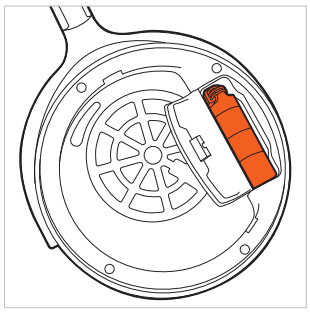

- Zatvorte priehradku na batérie. Ušný vankúšik nasaďte naspäť na ľavú stranu slúchadiel.

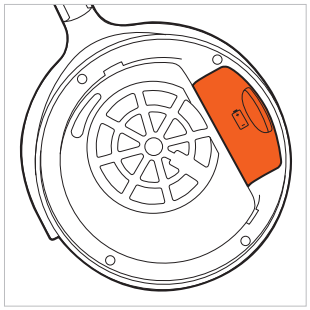

RIEŠENIE PROBLÉMOV

Problém	Príčina	Riešenie
AVENTHO Y sa nedá zapnúť	▶ Batéria je vybitá alebo len slabo nabitá.	▶ Nabite batériu.
Nevychádza žiadny zvuk	▶ Nie je k dispozícii pripojenie Bluetooth®	▶ Pripojte AVENTHO Y k prehrávaciemu zariadeniu.
AVENTHO Y sa nezobrazuje v dostupných zariadeniach Bluetooth® v prehrávacom zariadení	▶ AVENTHO Y je vypnutý. ▶ AVENTHO Y nie je v režime pripojenia. ▶ K dispozícii je už pripojenie Bluetooth® k inému prehrávaciemu zariadeniu.	▶ Zapnite AVENTHO Y. ▶ Nastavte AVENTHO Y do režimu pripojenia. ▶ Odpojte pripojenie Bluetooth® k inému prehrávaciemu zariadeniu a pripojte AVENTHO Y k požadovanému zariadeniu.
Prehrávanie je príliš tiché, hoci je AVENTHO Y nastavené na maximum	▶ Prehrávaný zvukový signál je príliš tichý.	▶ Zvýšte hlasitosť prehrávania na prehrávacom zariadení.
Zvuk je ostrý a basová odozva je príliš nízka	▶ Tesnenie ušných vankúšikov nie je dostatočné.	▶ Nastavte oblúk na hlavu tak, aby ušné vankúšiky čo najlepšie tesnili.
Rozsah je príliš krátky alebo je spojenie prerušené	▶ Dochádza k rušeniu iných zariadení.	▶ Odstráňte smerovače WLAN a mikrovlnné rúry. ▶ Uistite sa, že sa vaše telo nenachádza medzi prehrávačom a zariadením AVENTHO Y. ▶ Na prehrávacom zariadení použite iný kodek.

VOLITEĽNÝ BALÍK S DONGLOM A MIKROFÓNOM

Ako voliteľné príslušenstvo v jednom balení sú k dispozícii mikrofón s ohybným ramenom a dongle s nízkou latenciou pre hranie hier:

- ▶ Zásuvný mikrofón s 3,5 mm jackom
- ▶ Dongle (podporuje LE Audio a hovory)

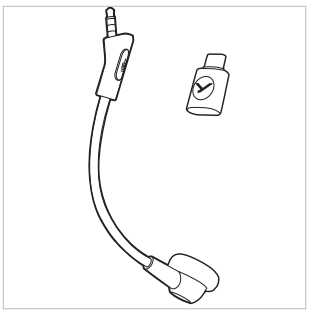

Pripojenie mikrofónu

- ▶ Pripojte voliteľný mikrofón k jackovej zásuvke zariadenia AVENTHO Y. Dbajte pritom na polohu jacku. Mikrofón je štandardne aktivovaný hneď po pripojení k zariadeniu AVENTHO Y.

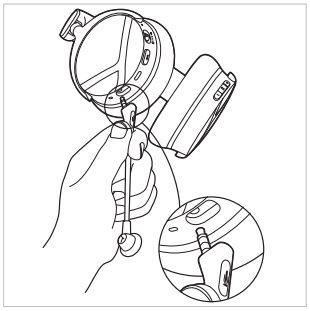

Vypnutie mikrofónu

- ▶ **Vypnutie mikrofónu**
  Stlačte 1 x (●) tlačidlo mikrofónu, aby ste aktivovali vypnutie mikrofónu. LED dióda na mikrofóne svieti červeno, ak je mikrofón stlmený.
- ▶ **Zrušenie vypnutia mikrofónu**
  Stlačte znovu 1 x (●) tlačidlo mikrofónu, aby ste deaktivovali vypnutie mikrofónu.

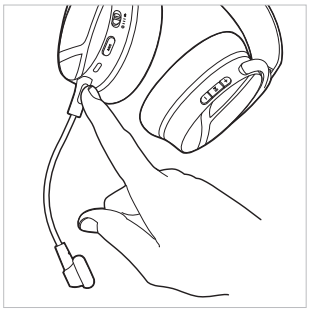

Pripojenie dongle

- ▶ Pripojte dongle k počítaču. LED dióda v tlačidle na chvíľu zasvieti modro.
- ▶ Ak nie je k dispozícii žiadny zoznam spárovaných zariadení, dongle sa automaticky prepne do režimu vyhľadávania. Prípadne podržte multifunkčné tlačidlo na dongli stlačené po dobu 3 sekúnd (▬). Podržte **zapnuté** AVENTHO Y v blízkosti dongle, aby ste nadviazali spojenie. Po uplynutí 2-minútového vyhľadávacieho času sa dongle prepne do pohotovostného režimu.
- ▶ Ak už existuje zoznam spárovaných zariadení, stlačte multifunkčné tlačidlo na dongli, aby ste ho opäť spárovali so zariadením AVENTHO Y.
- ▶ LED dióda na dongli pomaly bliká modro, hneď ako sa nadviaže spojenie s AVENTHO Y.

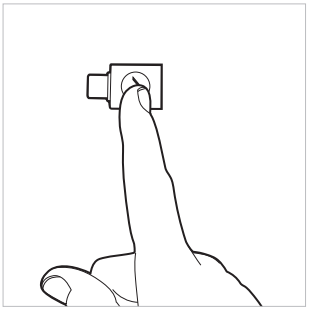

POMOC PRI PROBLÉMOCH / FAQ

Odpovede na najčastejšie problémy a otázky nájdete na tejto internetovej adrese:
https://www.beyerdynamic.com/faq

REGISTRÁCIA VÝROBKU

Na internete pod
https://www.beyerdynamic.com/service môžete registrovať váš AVENTHO Y pri zadaní sériového čísla.

LIKVIDÁCIA

- Tento symbol na výrobku, v návode na obsluhu alebo na obale znamená, že elektrické a elektronické zariadenia na konci svojej životnosti musia byť likvidované oddelene od zmesového odpadu.



- Použité zariadenia vždy likvidujte podľa platných predpisov.

Iba pri predaji v rámci EÚ:

- Na spätné odobratie starých zariadení, batérií a akumulátorov sú vám k dispozícii bezplatné zberné miesta a bezplatné vrátenie spoločnosti beyerdynamic, ako aj prípadne ďalšie odberné miesta na opätovné použitie. Adresy môžete získať od miestnej samosprávy alebo obecného úradu.
- Predajcovia elektronických zariadení sú zásadne povinní bezplatne prevziať staré elektrické a elektronické zariadenia. Táto povinnosť sa vzťahuje aj na predaj prostredníctvom prostriedkov komunikácie na diaľku.

Likvidácia akumulátorov

- Batérie/akumulátory po použití likvidujte oddelene od výrobku podľa platných predpisov. Nesmú sa vyhadzovať do zmesového odpadu. Vrátenie je bezplatné pre spotrebiteľov/konečných používateľov.
- Pred likvidáciou vyberte akumulátor/batériu.

EÚ VYHLÁSENIE O ZHODE

Spoločnosť beyerdynamic GmbH & Co. KG týmto vyhlasuje, že zariadenie na rádiový prenos je v súlade so smernicou EÚ 2014/53/EÚ a smernicou EÚ 2011/65/EÚ.

- Úplný text vyhlásenia o zhode EÚ/UK je k dispozícii na nasledujúcej internetovej adrese:
  https://www.beyerdynamic.com/cod

TECHNICKÉ ÚDAJE

Slúchadlá AVENTHO Y

Frekvenčný rozsah Bluetooth®	2 400 – 2 480 MHz
Vysielací výkon	≤ 10 dBm
Rozsah teploty nabíjania	0 až +45 °C
Rozsah prevádzkových teplôt	-10 až +50 °C
Typ akumulátora: Lítium-iónový akumulátor	3,7 Vdc, 650 mAh
Hmotnosť batérie	12 g

AVENTHO Y – dongle s nízkou latenciou

Frekvenčný rozsah Bluetooth®	2 400 – 2 480 MHz
Vysielací výkon	≤ 11 dBm
Rozsah prevádzkových teplôt	-10 až +50 °C

- Podrobné informácie o technických údajoch nájdete na internete na adrese:
  https://www.beyerdynamic.com

ZÁRUČNÉ PODMIENKY

Spoločnosť beyerdynamic poskytuje obmedzenú záruku na originálny výrobok beyerdynamic, ktorý ste zakúpili.

- Podrobné informácie o záručných podmienkach spoločnosti beyerdynamic nájdete na internete na adrese:
  https://www.beyerdynamic.com/service/garantie

OCHRANNÁ ZNÁMKA

Slovná ochranná známka Bluetooth® a logá sú registrované ochranné známky spoločnosti Bluetooth® SIG, Inc. a akékoľvek použitie týchto ochranných známok spoločnosťou beyerdynamic je licencované. Ostatné značky a obchodné názvy patria ich zodpovedajúcim vlastníkom.

USB typu A, USB typu B a USB typu C sú ochranné známky spoločnosti USB Implementers.

JA

目次

安全上のご注意 193
適切な使用方法 193
音量設定 193
水分による損傷 193
誤飲の危険 193
電流供給 193
バッテリーの使用 193
周囲環境条件 193
本取扱説明書について 194
同梱品 194
操作要素 194
バッテリーの充電 194
リチウムイオンバッテリーの寿命に関する注意事項 194
充電状態の表示 194
BEYERDYNAMIC アプリのダウンロード 195
再生機器との互換性 195
サポートされている音声コーデック 195
操作 195
Bluetooth® を通じて機器に接続 195
カップリングの確立 195
マルチポイント機能 196
マルチポイント接続の確立 196
マルチポイントの使用 196
カップリングリストの削除 196
ヘッドホンのオン/オフ 196
ノイズキャンセリング (ANC) とトランスペアレンシーモードの切り替え 196
メディアの再生 197
音量設定 197
電話 197
工場出荷時設定にリセット 197
操作機能一覧 198
ヘッドホンの LED 表示の概要 198
USB-C コネクタケーブル 198
清掃 198
イヤーパッドの交換 199
バッテリー交換 199
トラブルシューティング 200
ドングルとマイクの付いたオプションパッケージ 200
マイクの接続 200
ミュート 200
ドングル接続 200
問題が生じた際のサポート / FAQ 201
製品登録 201
廃棄 201
バッテリーの廃棄 201
EU 適合宣言 201
技術データ 201
ヘッドセット AVENTHO Y 201
AVENTHO Y 低遅延ドングル 201
保証条件 201
登録商標 201

beyerdynamic GmbH & Co. KG
Theresienstraße 8
74072 Heilbronn
Germany
www.beyerdynamic.com

このたびは beyerdynamic 社製ワイヤレスオーバーイヤーヘッドホン AVENTHO Y をお買い上げいただき、誠にありがとうございます。
AVENTHO Y をご使用になる前に、お時間をお取りいただき、この情報をよくお読みください。

安全上のご注意

- AVENTHO Y をご使用になる前に、必ずこの取扱説明書をよくお読みください。
- 記載されているすべての注意事項、特に AVENTHO Y の安全な使用に関わる注意事項に注意を払ってください。
- AVENTHO Y に欠陥がある場合は使用しないでください。

適切な使用方法

- 製品の取扱説明書に記載されている以外の方法で AVENTHO Y を使用しないでください。
- AVENTHO Y が、不注意な使い方や不適切な使い方、間違った使い方やメーカーが定める使用目的に沿わない使い方をしたために機器の損傷や人身の負傷を招くことがあっても、beyerdynamic GmbH & Co. KG はそれに対していかなる責任も負いません。
- beyerdynamic GmbH & Co. KG は、USB 仕様に準拠していない USB 機器の損傷について責任を負いません。
- beyerdynamic GmbH & Co. KG は、空のバッテリーまたは古いバッテリーによる接続の切断や、Bluetooth® の圏外に出たことに起因する損害については責任を負いません。
- 使用を開始する前に、各国で適用されている規則もご確認ください。

音量設定



大音量で長時間ヘッドホンを使用すると、聴覚が永続的に損なわれるおそれがあります。

- AVENTHO Y を使用する前に、音量を最小にしてください。
- AVENTHO Y を装着してから、音量を上げてください。
- AVENTHO Y を装着して聞き取りや会話を行う際には、自分の声が聞こえるようにしてください。
- 耳鳴りがする場合には音量を下げてください。必要に応じて医師に相談してください。
- 特に長時間聴く場合、過剰な音量は聴覚にダメージを与えるおそれがあります。
- 原則として、音量の大きさに応じて使用時間を短くすることをお勧めします。

周囲知覚の低減

ヘッドホン AVENTHO Y は、外部からの音の知覚を大幅に低減します。ヘッドホン AVENTHO Y を交通量が多い場所で使用することは、危険を伴う行為です。道路交通に危険を及ぼすほどに使用者の聴覚を妨げないでください。

- AVENTHO Y は、危険のある機械や装置の動作範囲内で使用しないでください。
- 聴力障害を避けなければならない状況では、AVENTHO Y の使用を避けてください。特に、道路上、踏切の通過中や工事現場がこれにあてはまります。

水分による損傷

水分が入り込むと、AVENTHO Y が損傷するおそれがあります。

- 水分が (例えば、クリーニングのときなどに AVENTHO Y に入り込むことがないように、注意してください。
- 溶剤を含んでいるか浸食性のある洗剤は使用しないでください。

誤飲の危険

- 製品、包装材、アクセサリーなどの小さな部品をお子様やペットから遠ざけてください。誤って飲み込むと窒息する危険があります!

電流供給

- 充電のためおよびノートパソコンとの接続には、弊社が提供するケーブルのみを使用してください。
- 充電器の出力は、無線機器に必要な最小出力である 0.1 ワットから、最大充電速度を達成するために必要な最大出力である 5 ワットまでの範囲をカバーする必要があります。

バッテリーの使用

熱、水分、機械的負荷による危険

高温、水分、過度な機械的負荷が生じると、爆発、熱、火災、煙、ガスの発生の危険があります。これによって、怪我や、回復不能なバッテリーの損傷が生じるおそれがあります。

- バッテリーを過度に高温な場所、火、極めて低い気圧環境にさらさないでください。爆発、火災、発煙、ガス発生の危険があります。
- バッテリーに機械的負荷を与えないでください (挟むなど)。回復不能なバッテリーの損傷、爆発、負傷につながる可能性があります。
- ハウジングを開かないでください。バッテリーを分解しないでください。
- 内蔵のUSB Type-C ポートからバッテリーを充電する際は、USB 2.0/3.0 規格に準拠した 5 V 電源アダプターのみを使用してください。

周囲環境条件

- AVENTHO Y を雨や雪、水分または湿気にさらさないでください。

本取扱説明書について

本取扱説明書では、製品の主要機能について説明しています。
本取扱説明書の内容は、ソフトウェアの標準設定に基づいて記述されています。より新しいバージョンが使用できる可能性があります。

- ソフトウェアアップデートに関する詳細情報は、「beyerdynamic アプリ」の章をご覧ください。

同梱品

- ヘッドホン AVENTHO Y
- 充電ケーブル/オーディオケーブル USB Type-C
- ひきひも付き袋
- クイックスタートガイド
- コンプライアンスパンフレット

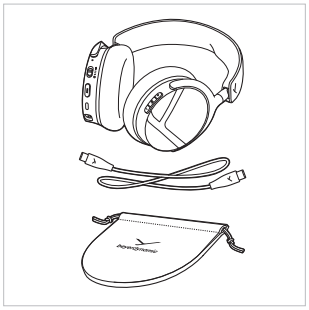

操作要素

1. ステータス LED
2. オン/オフおよび Bluetooth® スライドスイッチ
3. ANC ボタン
4. USB-ポート
5. マイク接続、ジャック 3.5 mm オプションのマイク用
6. マイク
7. 音量 (+)
8. マルチファンクションボタン
9. 音量 (-)

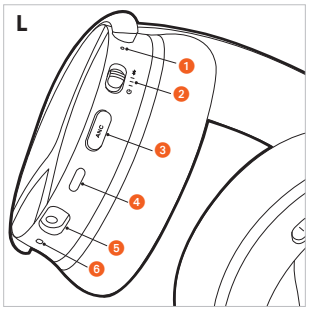

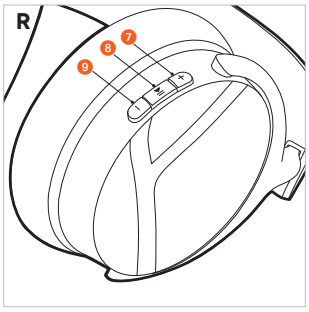

バッテリーの充電

AVENTHO Y を初めて使用する前に、ヘッドホンに内蔵されたバッテリーを完全に充電することをお勧めします。充電には付属の USB ケーブルのみをご使用ください。

- AVENTHO Y を USB 対応のライブ USB ポート (USB 電源など) に USB 充電ケーブルを使用して接続します。
- ステータス LEDは充電ステータスを示します。

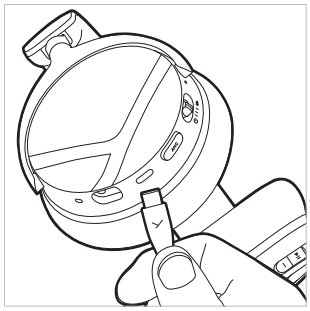

リチウムイオンバッテリーの寿命に関する注意事項

- 充電が完了したら、USB ケーブルを充電器と製品から取り外します。
- **注意!**特に高充電レベルでは、高温は不可逆的な損傷を引き起こす可能性があります。
- 長期間使用しない場合や保管する場合は、バッテリーを約 50% まで充電し、20 ℃ 以下の温度で保管することをお勧めします。
- AVENTHO Y は使用後に電源を切ってください。

充電状態の表示

AVENTHO Y の充電状態は、ステータス LED に表示されます。

充電状態	充電状態表示の表示
0 ～ 30 %	赤色に点滅
31 ～ 70 %	黄色に点滅
71 ～ 99 %	緑色に点滅
100 % (バッテリーが完全に充電)	緑色で点灯

BEYERDYNAMIC アプリのダウンロード

beyerdynamic アプリを使用すると、AVENTHO Y をより個別に制御できます。

AVENTHO Y を初めて使用する前に:

- App Store (iOS 機器用) または Google Play (Android 機器用) から beyerdynamic アプリをダウンロードしてください。

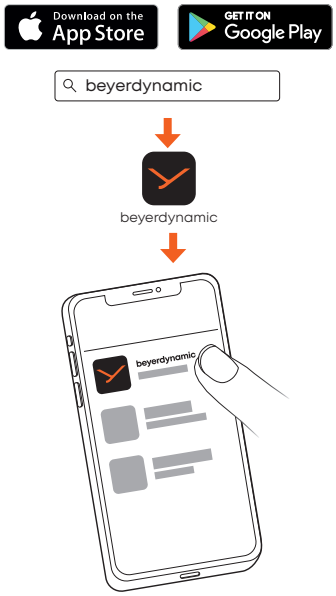

- beyerdynamic アプリを使用すると、カスタマイズされた操作設定やソフトウェアアップデートを行うことができます。
- これらの設定は AVENTHO Y に保存され、AVENTHO Y に接続された再生機器で楽しむことができます。
- 追加機能は、beyerdynamic アプリによってのみ使用できますので、注意してください。

再生機器との互換性

AVENTHO Y は、次のプロファイルをサポートする Bluetooth® 再生機器と互換があります。

- A2DP (音声配信)
- HFP (電話および言語アシスタント)
- AVRCP (制御信号の伝達)

サポートされている音声コーデック

AVENTHO Y は、プロファイル A2DP 内では音声コーデック SBC、AAC、LDAC をサポートしています。

再生機器で使用できるコーデックのみを音声配信に使用できます。

再生機器と AVENTHO Y は、次の順序で使用可能な最適なコーデックを自動的に選択します。

1. SBC
2. AAC
3. LDAC

大半の再生機器では、使用中のコーデックが表示されることはありません。

操作

Bluetooth® を通じて機器に接続

AVENTHO Y を使用するには、まず携帯電話または他の Bluetooth® 対応機器に接続する必要があります。接続方法は、機器により異なります。

- AVENTHO Y と接続する機器の操作説明書に従ってください。

カップリングの確立

1. AVENTHO Y がまだカップリングされていない場合、電源を入れると自動的にカップリングモードになります。

   AVENTHO Y がすでにカップリング済みの場合は、AVENTHO Y の電源を入れた状態で、電源スイッチを上にスライドさせ、1 秒間押し続けてください。

   AVENTHO Y がカップリングモードになると、ステータス LED が青と赤で交互に点滅します。

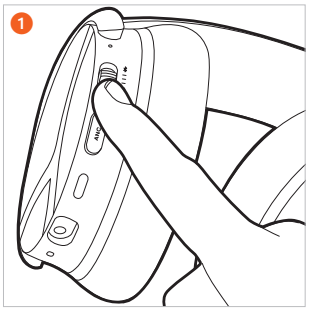

2. 再生機器のカップリングリストから「AVENTHO Y」を選択します。



マルチポイント機能

AVENTHO Y は Bluetooth® により最大 8 台の機器とカップリングできます。最大 2 台の機器とアクティブな同時接続が可能です。音楽の再生と電話は 1 台の機器でのみ同時に可能です。その際、電話が音楽の再生よりも優先されます。つまり、電話がかかってきた場合は音楽の再生が中断されます。

再生機器 (PD) を使用する際には、次の優先順位が適用されます:

優先度	プロファイル	再生機器 (PD)
1	HFP (電話)	PD 1 (最初に接続された機器)
2	HFP (電話)	PD 2 (2 番目に接続された機器)
3	A2DP (音楽の再生)	PD 1 (最初に接続された機器)
4	A2DP (音楽の再生)	PD 2 (2 番目に接続された機器)

マルチポイント接続の確立

- AVENTHO Y を 1 台目の機器と接続します (「カップリングの確立」を参照)。
- 1 台目の機器の Bluetooth® 接続を解除してください。
- AVENTHO Y の電源をオフにします。
- オン/オフスイッチ 2 を上にスライドさせて 1 秒間長押しし、カップリングモードを開始します (ステータス LED 1 が青色と赤色で交互に点滅します)。
- AVENTHO Y を 2 台目の機器と接続します (「カップリングの確立」を参照)。
- 1 台目の機器の Bluetooth® 接続を再起動すると、AVENTHO Y に自動的に接続されます。
- 両方の機器が AVENTHO Y とカップリングされている場合、AVENTHO Y の電源をオンにするたびに、AVENTHO Y は自動的に両方の機器に接続されます。

マルチポイントの使用

メディア再生がアクティブ / 電話に出る	マルチファンクションボタンを短く 1 回押す (●)
電話を切る / メディア再生を再開	マルチファンクションボタンを短く 1 回押す (●)

カップリングリストの削除

- オン/オフスイッチを上にスライドさせて、10 秒間 (▬) 長押しします。カップリングリストは削除され、AVENTHO Y はカップリングモードに切り替わります。ステータス LED が赤色と青色に交互に点滅します。

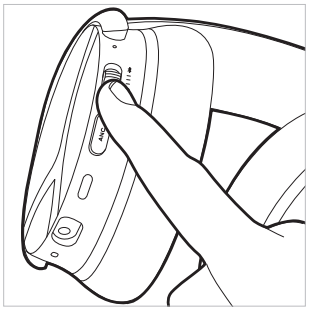

ヘッドホンのオン/オフ

- **オン**
  オン/オフスイッチを中央の位置にスライドさせてください。ステータス LED が 2 秒間 (▬) 赤色で点灯し、その後消灯します。現在の充電状態について音声案内が流れます。
- **オフ**
  オン/オフスイッチを下にスライドさせてください。ステータス LED が 2 秒間 (▬) 赤色で点灯し、その後消灯します。

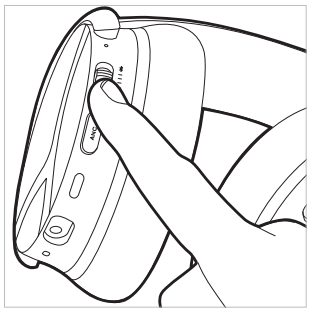

AVENTHO Y は、オンのときもオフのときも、付属の USB-C ケーブルを使って PC に接続して使用できます。

ノイズキャンセリング (ANC) とトランスペアレンシーモードの切り替え

ANC ボタンで、ノイズキャンセリング (ANC)、トランスペアレンシーモード、オフモードを切り替えます。
AVENTHO Y は オフモードで出荷されます。

- ANC ボタンを毎回 1 回だけ (●) 押すと、順に ANC モード、トランスペアレンシーモード、そして再び ANC オフモードが有効になります。
- ANC ボタンを毎回 2 回 (●●) 押すと、順にトランスペアレンシーモード、ANC モード、そして再び ANC オフモードが有効になります。

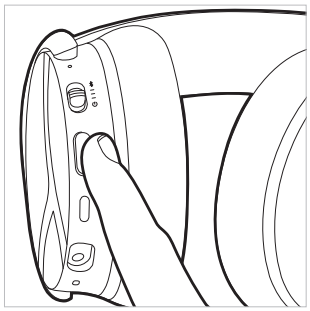

beyerdynamic アプリでは、ノイズキャンセリング (ANC) とトランスペアレンシーモードの調整が可能です。

メディアの再生

次に説明する機能は、使用する再生機器やプレーヤーソフトウェアによって異なり、使用できない場合があることにご注意ください。

再生のスタート / 一時停止

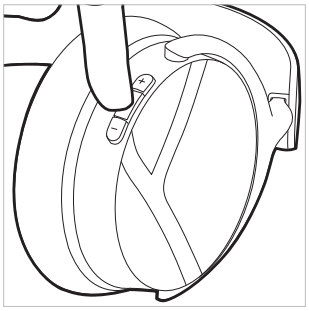

- マルチファンクションボタンを 1 回 (●) 押します。

次のタイトル

- マルチファンクションボタンを 2 回 (●●) 押します。

前のタイトル

- マルチファンクションボタンを 3 回 (●●●) 押します。

音声アシスタントを起動

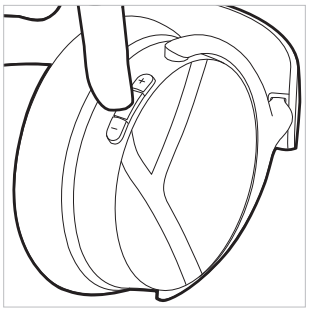

- Bluetooth® 接続が確立したら、マルチファンクションボタンを 2 秒間 (▬) 長押ししてください。その後、スマートフォンに設定した音声アシスタントを起動または停止できます。一部の Androidスマートフォンは、この機能に対応していません。

音量設定

音量を上げる

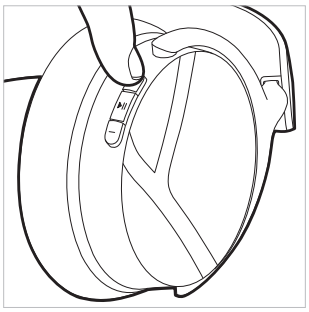

- 音量を**上げる**には、**プラスボタン (+)** を押します。1 回 (●) 押すと、音量が 1 段階上がります。**プラスボタン (+)** を押し続けて (▬)、音量を徐々に最大まで上げてください。

音量を下げる

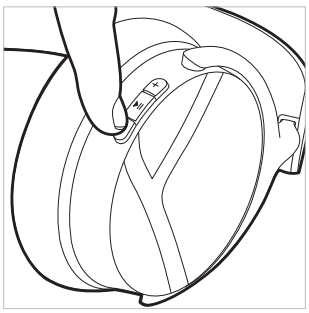

- 音量を**下げる**には、**マイナスボタン (-)** を押します。1 回 (●) 押すと、音量が 1 段階下がります。**マイナスボタン (-)** を押し続けて (▬)、音量を徐々に最小まで下げてください。

電話

電話に応答 / 終了

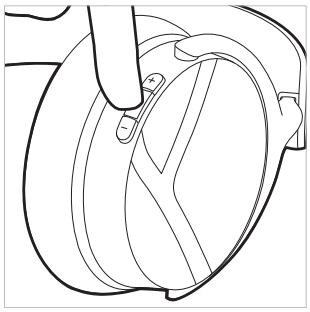

- マルチファンクションボタンを 1 回 (●) 押します。

発信中の通話をキャンセル

- マルチファンクションボタンを 1 回 (●) 押します。

着信を拒否

- マルチファンクションボタンを 1 回 (▬) 長押しします

かかってきた他の電話に出るとともに、現在通話中の電話を終了します

- マルチファンクションボタンを 2 回 (●●) 押します。

かかってきた他の電話を拒否します

- マルチファンクションボタンを 3 回 (●●●) 押します。

通話中の電話なし	操作
着信に出る	▶ マルチファンクションボタンを 1 回押します (●)
着信を拒否	▶ マルチファンクションボタンを 1 回長押しします (▬)
通話を終了	▶ マルチファンクションボタンを 1 回押します (●)

電話はすでに通話中	操作
かかってきた他の電話を拒否します	▶ マルチファンクションボタンを 3 回押します (●●●)
かかってきた他の電話に出るとともに、現在通話中の電話を終了します	▶ マルチファンクションボタンを 2 回押します (●●)

工場出荷時設定にリセット

工場出荷時設定にリセットすると、個人的なデータがすべて削除されます!

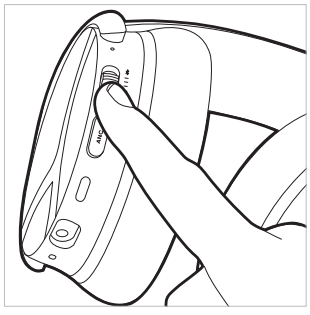

- オン/オフスイッチを 5 回 (●●●●●) すばやく上にスライドさせてください。ステータス LED が 3 回紫色に点滅します。工場出荷時の設定が完了すると、AVENTHO Y は自動的に電源が入り、カップリングモードに移行します。

操作機能一覧

特に別途記載のない限り、記載されている機能は電源がオンになっているヘッドホンに適用されます。

機能	ヘッドホンでの操作
電源を入れる	▶ オン/オフスイッチを中央の位置にスライドさせてください。
電源を切る	▶ オン/オフスイッチを下にスライドさせてください。
カップリングモード	▶ オン/オフスイッチを上にスライドさせて、約 1 秒間 (●) 長押しします。
カップリングリストの削除	▶ オン/オフスイッチを上にスライドさせて、10 秒間 (▬) 長押しします。
工場出荷時設定にリセット	▶ オン/オフスイッチを 5 回 (●●●●●) すばやく上にスライドさせてください。
バッテリー残量を確認	▶ AVENTHO Y をオンにすると、バッテリー残量の音声案内が流れます。
トランスペアレンシーモードを起動	▶ モードに応じて、ANC ボタンを 1 回 (●) または 2 回 (●●) 押します。
ANC モードを起動	▶ モードに応じて、ANC ボタンを 1 回 (●) または 2 回 (●●) 押します。
スタート / 一時停止	▶ マルチファンクションボタンを 1 回 (●) 押します。
音量を上げる	▶ プラスボタン (+) を押したままにしてください。
音量を下げる	▶ マイナスボタン (-) を押したままにしてください。
次のタイトル	▶ マルチファンクションボタンを 2 回 (●●) 押します。
前のタイトル	▶ マルチファンクションボタンを 3 回 (●●●) 押します。
電話に応答 / 終了	▶ マルチファンクションボタンを 1 回 (●) 押します。
発信中の通話をキャンセル	▶ マルチファンクションボタンを 1 回 (●) 押します。
着信を拒否	▶ マルチファンクションボタンを 1 回 (▬) 長押しします。
かかってきた他の電話に出るとともに、現在通話中の電話を終了します	▶ マルチファンクションボタンを 1 回 (●) 押します。
かかってきた他の電話を拒否します	▶ マルチファンクションボタンを 3 回 (●●●) 押します。
音声アシスタントを起動	▶ マルチファンクションボタンを 2 秒間 (▬) 長押しします。

ヘッドホンの LED 表示の概要

アクション	LED 表示
バッテリー残量が低下したときの警告	▶ LED が 3 回赤色に点滅
USB で充電 0 ～ 30 %	▶ LED が赤色に点滅
USB で充電 31 ～ 70 %	▶ LED が黄色に点滅
USB で充電 71 ～ 99 %	▶ LED が緑色に点滅
USB で充電 100 %	▶ LED が緑色に点灯
Bluetooth® カップリングを認識可能	▶ LED が青色と赤色に点滅
Bluetooth® 接続がアクティブ	▶ LED が 7 秒間隔でゆっくり青色に点滅
カップリングリストの削除	▶ LED が青色と赤色に点滅
工場出荷時設定にリセット	▶ LED が 3 回紫色に点滅

USB-C コネクタケーブル

同梱品には USB-C ケーブルが含まれています。これは充電用としてだけでなく、オーディオケーブルとしても使用できます。

- AVENTHO Y を Bluetooth® を使用せずに使用する場合は、ケーブルの一端をヘッドホンハウジングの USB-C ポートに接続します。
- AVENTHO Y の電源をオンにします。この方法で使用すると、バッテリーから電力が消費されますのでご注意ください。
- AVENTHO Y を通じてメディアの再生、ANC、通話、音量などを操作することができます。

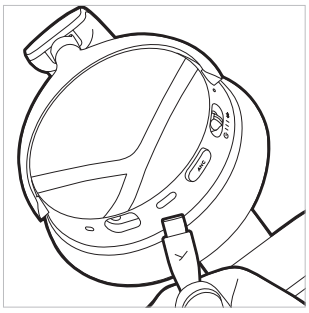

清掃

- 衛生上の理由のため、イヤーパッドおよびヘッドバンドクッションは柔らかい、水で湿らせた布で必要に応じて清掃してください。**水**がイヤーカップおよびトランデューサーに**入らないよう**に注意してください。
- 溶剤含有の洗剤や刺激の強い洗剤、アルコールや酸を主成分とする洗剤は、表面を破損するおそれがあるため、使用**しないでください**。
- 清掃の際に掃除機をご使用になると、修復不能な破損が生じることがありますので、**掃除機**は**絶対に使用しないでください**。
- イヤーパッドは、通常使用によって摩耗するため、必要に応じて交換する必要があります。この交換はご自分で簡単に行えます。
- その他のコンポーネントを交換する必要がある場合は、担当の beyerdynamic 代理店までお問い合わせください。

JA

イヤーパッドの交換

AVENTHO Y は「スマートイヤーパッド」デザインが特徴です。つまり、イヤーパッドにはマグネット式固定機構が採用されており、本体から簡単に取り外して、新しいものと交換することができます。

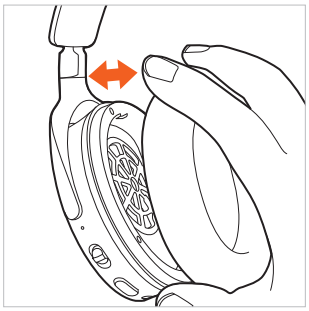

1. 右側のハウジングシェルのイヤーパッドを取り外すと、オプションのドングルを収納できるキャリングケースがあります。

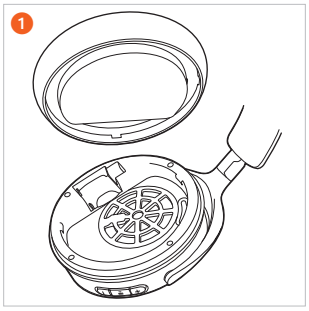

2. 左側のハウジングシェルのイヤーパッドを取り外すと、電池ケースがあります。



バッテリー交換

- **左**のハウジングシェルのイヤーパッドを取り外します。

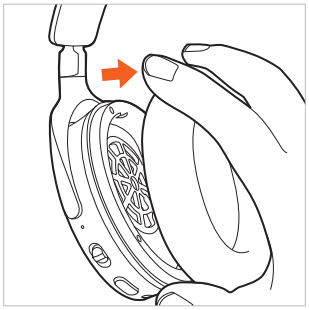

- バッテリーケースを開き、バンドに沿って慎重にバッテリーをバッテリーケースから取り出してください。

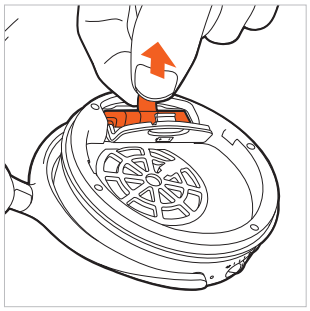

- プラグを抜き取ってください。その際、プラグ部分でのみ引き抜き、ケーブルは引っ張らないでください。

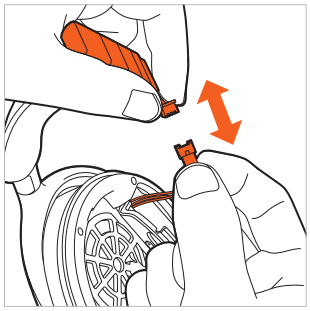

- 新しいバッテリーを接続してください (プラグには逆極性保護機能があります)。

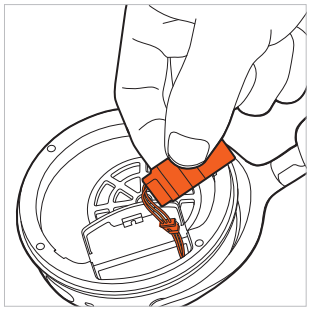

- 図に示すように、バッテリーをバッテリーケースに入れてください。

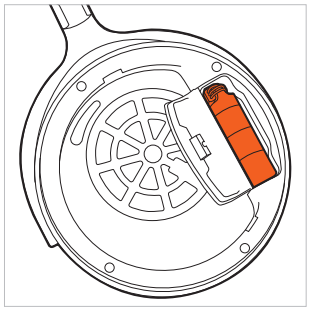

- バッテリーケースを閉じてください。イヤーパッドを左のハウジングシェルのイヤーパッドに再び取り付けます。

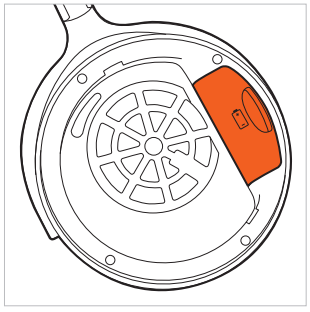

トラブルシューティング

問題	原因	解決法
AVENTHO Y の電源をオンにできない	▶ バッテリーが切れているか、残量が少なくなっています。	▶ バッテリーを充電してください。
音声が出力できない	▶ Bluetooth® 接続が確立されていません。	▶ AVENTHO Y を再生機器と接続してください。
再生機器の使用可能な Bluetooth® 機器に AVENTHO Y が表示されない	▶ AVENTHO Y の電源がオフになっています。 ▶ AVENTHO Y が接続モードになっていません。 ▶ 別の再生機器との Bluetooth® 接続がすでに存在しています。	▶ AVENTHO Y の電源をオンにします。 ▶ AVENTHO Y を接続モードにしてください。 ▶ 別の再生機器との Bluetooth® 接続を切断して、AVENTHO Y をご希望の機器と接続してください。
AVENTHO Y の音量が最大に設定されているが、再生音量が低すぎる	▶ 再生されている音声信号が小さすぎます。	▶ 再生機器での再生音量を上げてください。
音が甲高く低音再生音量が低すぎる	▶ イヤーパッドが適切に密着していません。	▶ イヤーパッドが最も密着するようにヘッドバンドを調整します。
機能する範囲が狭すぎるか、接続が中断される	▶ 他の機器との間に障害となるものがあります。	▶ WLAN ルーターと電子レンジから離れます。 ▶ 再生機器と AVENTHO Y の間に体を入れないように注意してください。 ▶ 再生機器で別のコーデックを使用してください。

ドングルとマイクの付いたオプションパッケージ

オプションの付属品として、
1 つのパッケージに
スワンネック型マイク
とゲーミング用低遅延
ドングルが同梱されています：

- 3.5 mm ジャックプラグ付き差し込み式マイク
- ドングル（LE オーディオおよび通話をサポート）

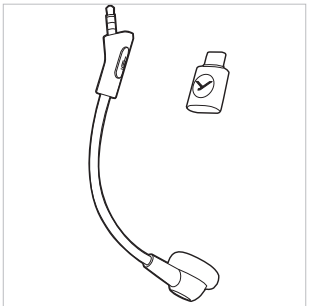

マイクの接続

- オプションのマイクを AVENTHO Y の ジャックソケットに 接続してください。 ジャックプラグの位置に ご注意ください。 このマイクは、AVENTHO Y に接続されると 標準設定で有効になります。

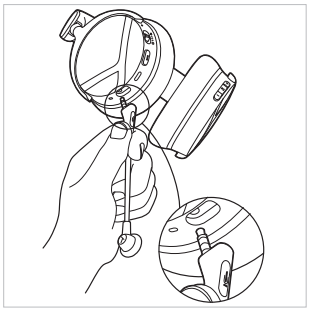

ミュート

- **ミュート** マイクボタンを 1 回 (●) 押すと、ミュートを有効 にできます。 マイクがミュートになっている と、マイクの LED が赤く点灯します。
- **ミュートを解除** マイクボタンをもう 1 回 (●) 押すと、ミュートを無効にできます。



ドングル接続

- ドングルを コンピュータに接続 してください。 ボタンの LED が 一瞬、青く点灯します。
- カップリングリストが 存在しない場合、 ドングルは自動的に 検索モードに切り替わります。 あるいは、 ドングルにあるマルチ ファンクションボタンを 3 秒間 (▬) 長押ししてください。**電源が入った** AVENTHO Y をドングルの近くに持っていくと、 接続が確立されます。 2 分間の 検索時間が経過すると、 ドングルはスタンバイモードに移行します。
- すでにカップリングリストが 登録されている場合は、 ドングルにあるマルチファンクションボタンを押して、 AVENTHO Y と再接続してください。
- AVENTHO Y との接続が確立されると、 ドングルの LED がゆっくりと 青く点滅します。

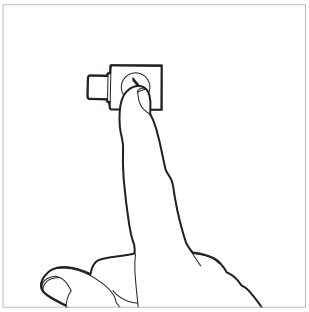

問題が生じた際のサポート / FAQ

頻繁に寄せられる問題や質問に対する回答は次のインターネットサイトでご覧いただけます。
https://www.beyerdynamic.com/faq

製品登録

AVENTHO Y の登録は、
https://www.beyerdynamic.com/service にアクセスし、シリアル番号を入力することでオンラインで行うことができます。

廃棄

- 製品や操作説明書または包装に付いているこのアイコンは、使用済みとなったら電気・電子機器を通常の家庭ごみとは別に、専用のリサイクル回収場で処分すべきであることを示しています。



- 使用済みの機器は、必ず適用される規則に従って廃棄してください。

EU 内でのお買い上げに限り:

- 使用済みの機器、電池、バッテリーの回収用として、無料で使用できる収集場所が設置されています。また、再使用を目的としたbeyerdynamic への無償返却や、その他の場所での回収も可能です。収集場所の住所は各市町村の自治体までお問い合わせください。
- 基本的に、電気機器の取扱店に対しては古くなった電子・電気機器の無償回収が義務づけられています。この義務は、ネット販売された場合にも適用されます。

バッテリーの廃棄

- 使用済みのバッテリー/電池は、各市町村指定の廃棄方法に従い、製品から取り出してから廃棄してください。一般ごみに廃棄することはできません。消費者/エンドユーザーは無償で返却できます。
- 廃棄前に必ずバッテリーを放電させてください。

EU 適合宣言

beyerdynamic GmbH & Co. KG は、この無線送信装置が EU 指令 2014/53/EU および指令 2011/65/EU に準拠していることをここに宣言します。

- EU/UK 適合宣言の全文は、以下のインターネットアドレスから入手可能: **https://www.beyerdynamic.com/cod**

技術データ

ヘッドセット AVENTHO Y

Bluetooth® 周波数範囲	2,400 ～ 2,480 MHz
送信電力	≤ 10 dBm
充電温度範囲	0 ～ +45 °C
動作温度範囲	-10 ～ +50 °C
バッテリーの種類: リチウムイオンバッテリー	3.7 Vdc、650 mAh
ヘッドセット	12 g

AVENTHO Y 低遅延ドングル

Bluetooth® 周波数範囲	2,400 ～ 2,480 MHz
送信電力	≤ 11 dBm
動作温度範囲	-10 ～ +50 °C

- 技術データの詳細については、以下のサイトをご覧ください。
https://www.beyerdynamic.com

保証条件

beyerdynamic は、お買い求めになった純正の beyerdynamic 製品を制限付きで保証します。

- 詳細な注意事項については次のサイトに記載されている beyerdynamic の保証規定をご覧ください。
https://www.beyerdynamic.com/service/garantie

登録商標

Bluetooth® ワードマークとロゴは、Bluetooth® SIG, Inc. の登録商標であり、beyerdynamic によるこのブランドの使用はライセンス許可を受けています。その他のブランドおよび商標は、該当所有者に属します。

USB Type-A、USB Type-B、USB Type-C は、
USB Implementers の商標です。

中文

目录

安全注意事项 203
合规使用 203
音量调节 203
液体导致的损坏 203
误吞危险 203
电源 203
电池使用 203
环境条件 203
关于本说明书 204
随机清单 204
操作元件 204
为电池充电 204
锂电池使用寿命提示 204
显示充电状态 204
下载拜雅应用程序 205
播放设备的兼容性 205
支持的音频编解码器 205
操作 205
与设备建立 Bluetooth® 连接 205
进行配对 205
多点操作 206
建立多点连接 206
使用多点 206
删除配对列表 206
启动和关闭耳机 206
在降噪（ANC）和通透模式之间切换 206
媒体播放 207
音量调节 207
通话 207
重置为出厂设置 207
操作功能概览 208
耳机上的 LED 指示灯概述 208
USB-C 数据线接口 208
清洁 208
更换耳垫 209
更换电池 209
问题解决 210
选装包（含适配器和麦克风） 210
接通麦克风 210
静音 210
适配器连接 210
难题/常见问题解答 211
产品注册 211
废弃处理 211
电池废弃处理 211
欧盟一致性声明 211
技术指标 211
耳机 AVENTHO Y 211
AVENTHO Y 低延迟适配器 211
质保条款 211
商标 211

beyerdynamic GmbH & Co. KG
Theresienstraße 8
74072 Heilbronn
Germany
www.beyerdynamic.com

感谢您选择拜雅 AVENTHO Y 头戴式无线耳机。
请您在使用 AVENTHO Y 前花些时间仔细阅读以下信息。

安全注意事项

- 请在使用 Aventho Y 前，仔细完整地阅读本说明书。
- 请遵守所有说明，尤其是安全使用 AVENTHO Y 的相关款项。
- 若 AVENTHO Y 损坏，切勿使用。

合规使用

- 请按照本使用说明书中的规定正确使用 AVENTHO Y。
- beyerdynamic GmbH & Co. KG 公司对用户因疏忽、不当、错误或以未经制造商认可的用途使用 AVENTHO Y 而造成 AVENTHO Y 损坏或人身伤害不予承担任何责任。
- 对于因未遵循 USB 规范导致的 USB 设备损坏，beyerdynamic GmbH & Co. KG 公司概不承担任何责任。
- 对于因电池电量耗尽或电池老化或超出 Bluetooth® 传输范围导致连接中断而造成的损失，beyerdynamic GmbH & Co. KG 公司概不承担任何责任。
- 调试前另请注意遵守所在各国家（地区）的具体规定。

音量调节



音量过高、佩戴时间过长可能造成听力永久性损伤。

- 在使用 AVENTHO Y 之前，请先将音量调至最小。
- 仅在将 AVENTHO Y 佩戴妥当后调高音量。
- 保证在佩戴 AVENTHO Y 的状态下聆听或轻声说话时仍能听到自己的声音。
- 若出现耳鸣症状，使用时请降低音量。如有需要，请及时就医。
- 音量过高会损害您的听力，尤其当您收听时间过长时。
- 经验法则：音量越高，收听时间应越短。

降低外界感知能力

佩戴 AVENTHO Y 耳机将大幅降低对外部的声学感知。在路上行走期间佩戴 AVENTHO Y 耳机存在极大的安全隐患。无论如何均应防范因耳机音效严重影响使用者的听力而造成交通安全事故。

- 切勿在存在危险隐患的机器和工作设备的作用范围内使用 AVENTHO Y。
- 避免在听力不能受损的情况下使用 AVENTHO Y。尤其如横穿铁路道口或在建筑工地上逗留时。

液体导致的损坏

渗入液体将导致 AVENTHO Y 损坏。

- 确保（在例如清洁时）没有液体进入 AVENTHO Y。
- 切勿使用任何溶剂型或腐蚀性清洁剂。

误吞危险

- 请将产品部件、包装部件以及配件妥善放置在远离儿童和宠物的地方。误吞或导致窒息危险！

电源

- 仅使用我们提供的电线充电或将其连接至笔记本电脑。
- 充电器的功率需满足无线设备所需的最低功率 0.1 W，直至达到最大充电速度所需的最高功率 5 W。

电池使用

由于受热、浸水和机械应力导致的危险后果

若电池环境温度过高，电池浸水或遭受过大的机械应力，则存在爆炸、产生高温、起火、冒烟或产生气体的危险。可能会造成伤害或不可逆转的损坏。

- 切勿将电池置于过热、存在明火或气压过低的环境中。由此将产生爆炸、起火、冒烟或产生（有害）气体等危险。
- 请勿令电池承受机械性负载（例如挤压）。这对电池或产生不可逆的损坏，甚至造成爆炸或用户受伤的后果。
- 切勿打开外壳和拆卸电池。
- 通过内置式 C 型 USB 插口为电池充电时，仅可使用符合 USB 2.0/3.0 标准的 5 V 电源。

环境条件

- 请避免在雨雪天气、水中和潮湿环境下使用 AVENTHO Y。

关于本说明书

使用说明介绍了该产品的核心功能。
其中的信息仅涉及相关软件标准设置。届时或存在更新的软件版本可供使用。

- 参阅"拜雅应用程序"章节获得软件更新信息。

随机清单

- 耳机 AVENTHO Y
- USB Type-C 充电线/音频线
- 抽绳包
- 精简版使用说明
- 合规手册



操作元件

1. 状态 LED
2. 开/关和 Bluetooth® 滑动开关
3. ANC 按键
4. USB 接口
5. 麦克风接口，3.5 mm 插孔，用于选装麦克风
6. 麦克风
7. 音量 (+)
8. 多功能按钮
9. 音量 (-)

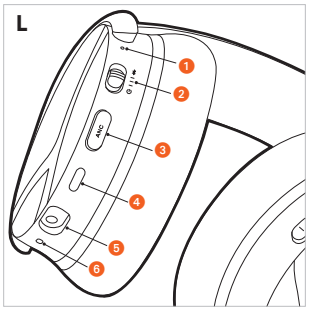

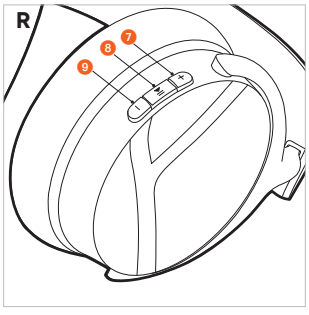

为电池充电

首次使用 AVENTHO Y 之前，我们建议您将耳机内置电池充满电。仅使用随附的 USB 线缆充电。

- 通过 USB 充电线将 AVENTHO Y 连接至一个兼容 USB 的导电 USB 端口（例如 USB 电源）。
- 状态 LED 显示充电状态。

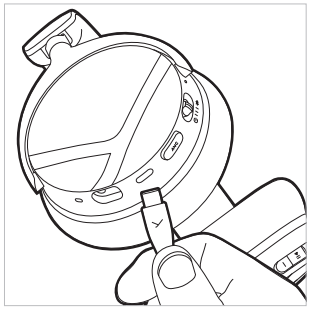

锂电池使用寿命提示

- 充满电后，断开 USB 线缆与充电器及本机的连接。
- **注意！**高温环境，尤其是在高电量下会导致不可逆转的损坏。
- 如果较长时间不使用或者存放电池，建议您大约保持 50 % 的电池电量并在 20 °C 以下温度保存。
- 使用后关闭 AVENTHO Y。

显示充电状态

AVENTHO Y 的充电状态在充电过程中通过状态 LED 显示。

充电状态	充电指示灯显示
0 至 30 %	红色灯闪烁
31 至 70 %	黄色灯闪烁
71 至 99 %	绿色灯闪烁
100 %（电池充满电）	亮起绿灯

下载拜雅应用程序

拜雅应用程序支持您对 AVENTHO Y 进行更具个性化的操作。

首次使用 AVENTHO Y 之前：

- 从应用商店（针对 iOS 设备）或 Google Play（针对 Android 设备）下载拜雅应用程序。

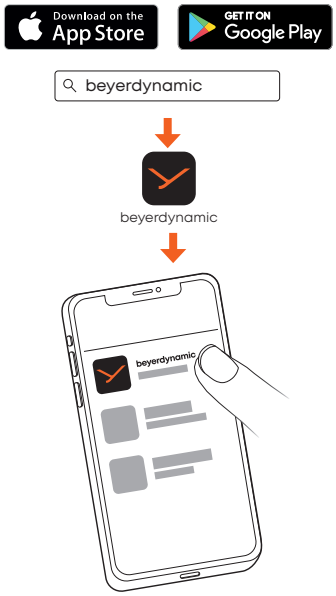

- 使用拜雅应用程序，您可自定义操作设置和软件更新。
- 这些设置将保存在您的 AVENTHO Y 中，因此您可在与您的 AVENTHO Y 连接的任何播放设备上畅享所设定的功能。
- 请注意，附加功能仅通过拜雅应用程序使用。

播放设备的兼容性

AVENTHO Y 与支持以下配置的 Bluetooth® 播放设备兼容：

- A2DP（用于音频传输）
- HFP（用于语音通信和语音助手）
- AVRCP（用于控制信号传输）

支持的音频编解码器

AVENTHO Y 在 A2DP 配置内支持音频编解码器 SBC、AAC 和 LDAC。

仅能够使用同样在播放设备内存在的编解码器用于音频传输。

播放设备和 AVENTHO Y 自动在最佳的共同可用的编解码器上以下列顺序进行匹配：

1. SBC
2. AAC
3. LDAC

大多数播放设备并不显示正在使用的编解码器。

操作

与设备建立 Bluetooth® 连接

在您第一次使用 AVENTHO Y 前，必须将其与您的移动电话或者其他支持 Bluetooth® 的设备连接。针对不同设备，连接方法或有所不同。

- 请遵循待与 AVENTHO Y 相连设备的操作指南。

进行配对

1. 如果 AVENTHO Y 尚未配对，则开机时会自动进入配对模式。

   如果 AVENTHO Y 已配对，请在 AVENTHO Y 开机状态下将开关向上推，并保持 1 秒。

   一旦 AVENTHO Y 进入配对模式，状态 LED 就会交替闪烁蓝光和红光。

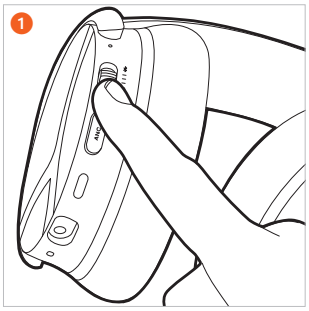

2. 从播放器配对列表中选择“AVENTHO Y”。

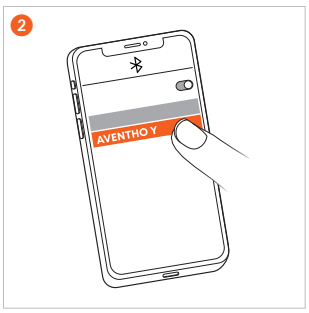

多点操作

AVENTHO Y 通过 Bluetooth® 可与多达 8 台设备配对。同时可激活与最多两台设备的连接。音乐播放和语音通信只能同时与一台设备相连。语音通信优先级高于音乐播放，即通话时，音乐播放将被中断。

使用播放设备 (PD) 时适用以下优先级列表：

优先级	应用	播放设备 (PD)
1	HFP（语音通信）	PD 1（第一连接设备）
2	HFP（语音通信）	PD 2（第二连接设备）
3	A2DP（音乐播放）	PD 1（第一连接设备）
4	A2DP（音乐播放）	PD 2（第二连接设备）

建立多点连接

- 将 AVENTHO Y 与第一个设备相连接（参见“进行配对”）。
- 在第一台设备上禁用 Bluetooth® 连接。
- 关闭 AVENTHO Y。
- 向上滑动开关 2 并按住 1 秒，以启动配对模式（状态 LED 1 交替闪烁蓝光和红光）。
- 将 AVENTHO Y 与第二个设备相连接（参见“进行配对”）。
- 重新激活自动与 AVENTHO Y 连接的第一台设备的 Bluetooth® 连接。
- 两台设备与 AVENTHO Y 连接后，每次接通 AVENTHO Y 时，都会自动连接到这两台设备。

使用多点

媒体播放中/接听来电	短按多功能按钮 1 次（●）
挂断/重启媒体播放	短按多功能按钮 1 次（●）

删除配对列表

- 向上滑动开关并保持 10 秒（▬）。配对列表将被删除，AVENTHO Y 将切换至配对模式。状态 LED 交替闪烁红色和蓝色。

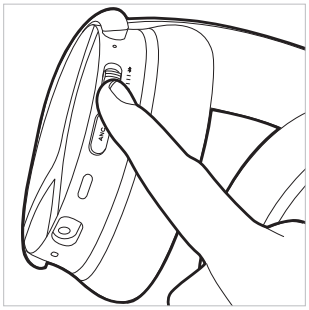

启动和关闭耳机

- **开机**
  将开关推至中间位置。
  状态 LED 亮 2 秒（▬）红光，然后熄灭。
  提示当前充电状态。
- **关机**
  将开关向下推。
  状态 LED 亮 2 秒（▬）红光，然后熄灭。

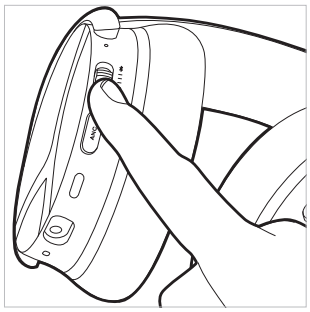

AVENTHO Y 无论处于开机还是关机状态，均可通过随附的 USB-C 数据线连接至电脑使用。

在降噪（ANC）和通透模式之间切换

您可以使用 ANC 按键在降噪（ANC）、通透模式和关闭模式之间进行切换。
AVENTHO Y 交付时为关闭模式。

- 如果只按一次（●）ANC 按键，则会依次激活 ANC 模式、通透模式，然后再次切换回 ANC 关闭模式。
- 如果每次按两次（●●）ANC 按键，将依次激活通透模式、ANC 模式，然后再次激活 ANC 关闭模式。

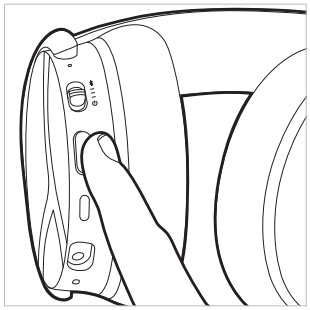

您可在拜雅应用程序中对降噪 (ANC) 和通透模式进行设置。

媒体播放

请注意，以下描述的功能依赖于每个使用的播放设备和播放器软件，可能无法供使用。

播放/暂停播放

- 按 1 次（●）多功能按钮。

下一曲

- 按 2 次（●●）多功能按钮。

上一曲

- 按 3 次（●●●）多功能按钮。

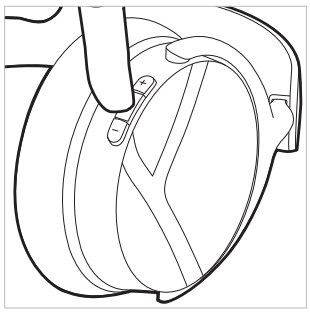

激活语音助手

- 一旦建立 Bluetooth® 连接后，长按多功能按钮 2 秒（▬）。然后，您就可以激活或禁用智能手机上设置的语音助手。某些安卓智能手机不支持此功能。

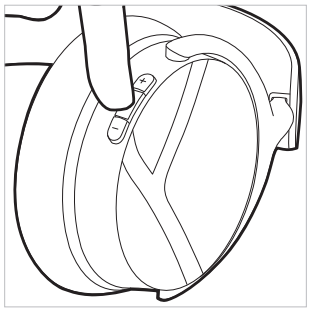

音量调节

提高音量

- 按下**加号键（+）**，以**提高**音量。按 1 次（●），音量将提高一档。按住**加号键（+）**（▬），将音量逐渐调至最大。

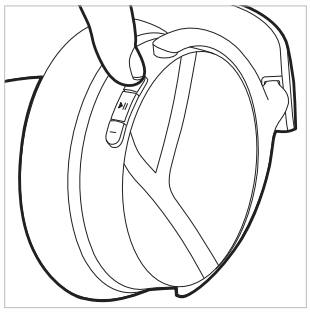

降低音量

- 按下**减号键（-）**，以**降低**音量。按 1 次（●），音量将降低一档。按住**减号键（-）**（▬）将音量逐渐调至最小。



通话

接受/结束呼叫

- 按 1 次（●）多功能按钮。

取消拨出通话

- 按 1 次（●）多功能按钮。

拒接来电

- 长按 1 次（▬）多功能按钮

接听第二个来电并结束当前来电

- 按 2 次（●●）多功能按钮。

拒接第二个来电

- 按 3 次（●●●）多功能按钮。

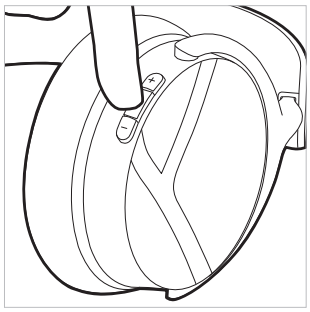

无通话	操作
接听来电	▶ 按 1 次多功能按钮（●）
拒接来电	▶ 长按 1 次多功能按钮（▬）
结束当前通话	▶ 按 1 次多功能按钮（●）

通话中	操作
拒接第二个来电	▶ 按 3 次多功能按钮（●●●）
接听第二个来电并结束当前来电	▶ 按 2 次多功能按钮（●●）

重置为出厂设置

若恢复出厂设置，则所有个人数据将被删除！

- 快速向上滑动开关 5 次（●●●●●）。状态 LED 闪烁 3 次紫色。恢复出厂设置后，AVENTHO Y 将自动开机并切换至配对模式。

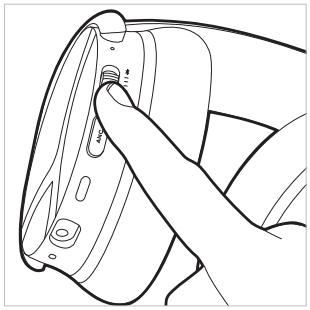

操作功能概览

如果没有另外注明，所列出的功能就都适用于播放耳机。

功能	操作耳机
启动	▶ 将开关推至中间位置。
关闭	▶ 将开关向下滑动。
配对模式	▶ 向上滑动开关并保持约 1 秒（●）。
删除配对列表	▶ 向上滑动开关并保持 10 秒（▬）。
恢复出厂设置	▶ 快速向上滑动开关 5 次（●●●●●）。
检查电池状态	▶ 当您开启AVENTHO Y 时，会提示电池电量。
通透模式激活	▶ 根据模式，按下 ANC 按键 1 次（●）或 2 次（●●）。
激活 ANC 模式	▶ 根据模式，按下 ANC 按键 1 次（●）或 2 次（●●）。
开始/暂停	▶ 按 1 次（●）多功能按钮。
提高音量	▶ 按住加号键（+）。
降低音量	▶ 按住减号键（-）。
下一曲	▶ 按 2 次（●●）多功能按钮。
上一曲	▶ 按 3 次（●●●）多功能按钮。
接受/结束呼叫	▶ 按 1 次（●）多功能按钮。
取消拨出通话	▶ 按 1 次（●）多功能按钮。
拒接来电	▶ 长按多功能按钮 1 次（▬）。
接听第二个来电并结束当前来电	▶ 按下多功能按钮 1 次（●）。
拒接第二个来电	▶ 按 3 次（●●●）多功能按钮。
激活语音助手	▶ 长按多功能按钮 2 秒钟（▬）。

耳机上的 LED 指示灯概述

操作	LED 指示灯
低电量警告	▶ LED 闪烁 3 次红色灯
通过 USB 充电 0 – 30 %	▶ LED 灯闪烁红色灯
通过 USB 充电 31 – 70%	▶ LED 灯闪烁黄色灯
通过 USB 充电 71 – 99%	▶ LED 灯闪烁绿色灯
通过 USB 充电 100%	▶ LED 灯绿色灯亮起
可识别 Bluetooth® 配对	▶ LED 闪烁蓝色灯和红色灯
Bluetooth® 连接处于激活状态	▶ LED 缓慢闪烁蓝光，每次间隔暂停 7 秒
删除配对列表	▶ LED 闪烁蓝色灯和红色灯
恢复出厂设置	▶ LED 闪烁 3 次紫色

USB-C 数据线接口

随机清单中包含一根 USB-C 数据线。您可用其进行充电，也可作为音频线使用。

- ▶ 如果要在没有 Bluetooth® 连接的情况下使用 AVENTHO Y，请将数据线的一端连接到耳机外壳的 USB-C 插槽。
- ▶ 接通 AVENTHO Y。请注意，此类应用程序通过电池耗电。
- ▶ 通过 AVENTHO Y 还可控制媒体播放、ANC、通话及音量。

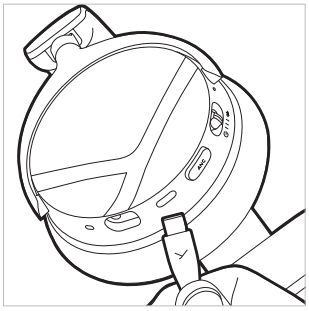

清洁

- ▶ 为保持卫生，应以适当频率用轻微浸湿的柔软布巾来清洁耳垫和头箍垫。请注意，须**防止水**进入耳罩或换能器。
- ▶ **请勿**使用含溶剂或腐蚀性清洁剂或含酒精或酸性的清洁剂，否则会损坏表面。
- ▶ **切勿**使用**吸尘器**进行清洁，否则会对耳机造成无法修复的损坏。
- ▶ 由于耳垫不可避免地会发生自然磨损，所以偶尔需要进行更换。您可以非常轻松地自行完成更换。
- ▶ 如果必须更换其它组件，请联系您当地的 beyerdynamic 办事处。

更换耳垫

AVENTHO Y 因其
智能耳垫设计
而备受瞩目。
这意味着耳垫采用
磁吸固定方式，可轻松从
外壳上取下并更换为新的。

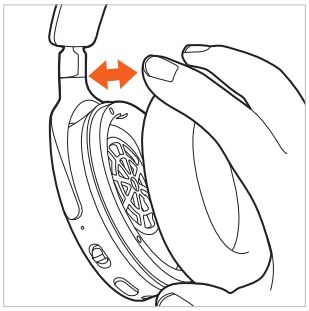

1. 取下右侧外壳的耳垫，
您会发现一个用于存放可选
适配器的收纳袋。

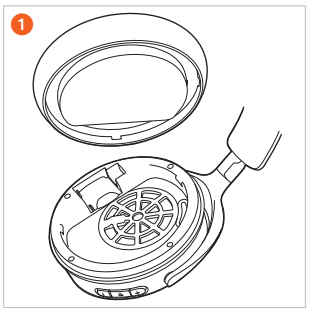

2. 取下左侧外壳的耳垫，
即可看到电池盒。



更换电池

- 只需取下**左侧**外壳
的耳垫。

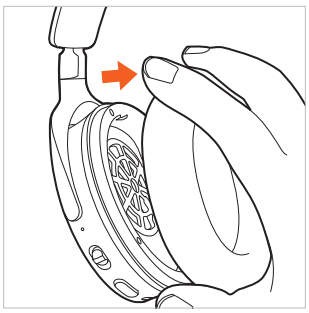

- 打开电池盒，用带子小心地
将电池从电池盒中拉出。

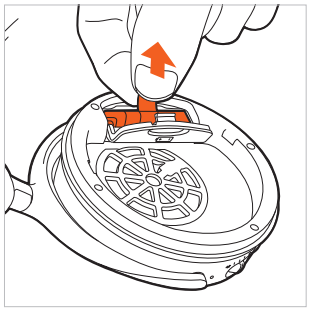

- 松开插头连接。只能拉插头，
不要拉电缆。

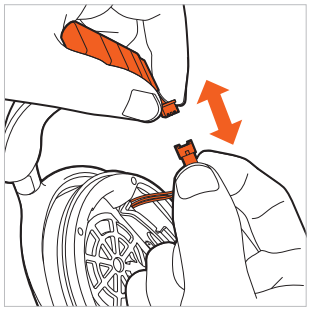

- 连接新电池（插头具有
反极性保护）。

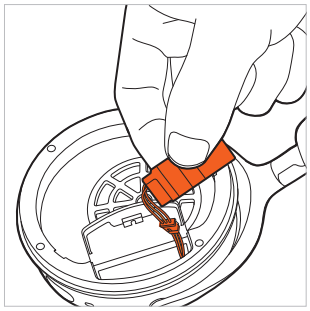

- 如图所示，将电池插入
电池盒。

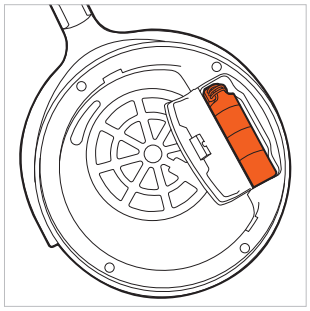

- 关闭电池盒。将耳垫
重新放回左侧外壳上

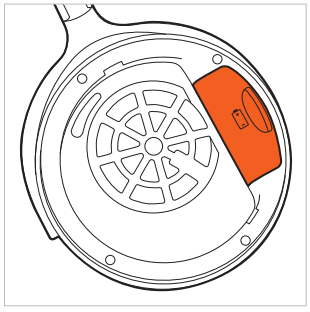

问题解决

问题	原因	解决方案
AVENTHO Y 无法启动	▶ 电池没电或仅存有微量电量。	▶ 为电池充电。
没有声音输出	▶ 没有 Bluetooth® 连接	▶ 将 AVENTHO Y 连接到播放设备。
AVENTHO Y 未出现在播放设备的可用 Bluetooth® 设备中	▶ AVENTHO Y 已关闭。 ▶ AVENTHO Y 未处于连接模式。 ▶ 其与另一台播放设备已经存在 Bluetooth® 连接。	▶ 接通 AVENTHO Y。 ▶ 将 AVENTHO Y 调节至连接模式。 ▶ 断开与其他播放设备的 Bluetooth® 连接，并将 AVENTHO Y 与所需设备相连。
播放声音太小，尽管在 AVENTHO Y 上已设置为最大	▶ 播放的音频信号太小。	▶ 提高播放设备的播放音量。
声音尖锐，并且低音太低	▶ 耳垫的密封性不足。	▶ 调整头带，使耳垫达到最佳的密封效果。
范围过小或连接中断	▶ 存在其他设备造成的干扰。	▶ 远离无线路由器和微波炉。 ▶ 注意您的身体不要位于播放设备和 AVENTHO Y 之间。 ▶ 在播放设备上使用不同的编解码器。

选装包（含适配器和麦克风）

作为包中的可选配件，提供鹅颈麦克风和游戏专用低延迟适配器：

- ▶ 可插拔麦克风配备 3.5 mm 插头
- ▶ 适配器（支持 LE Audio 和通话）

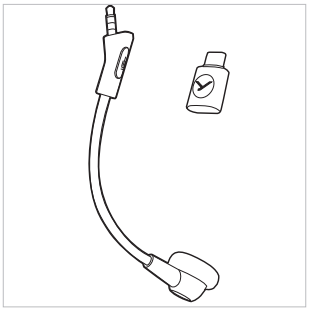

接通麦克风

- ▶ 将选配的麦克风连接到 AVENTHO Y 的插孔上。注意插头的位置。麦克风在连接到 AVENTHO Y 后即默认激活。

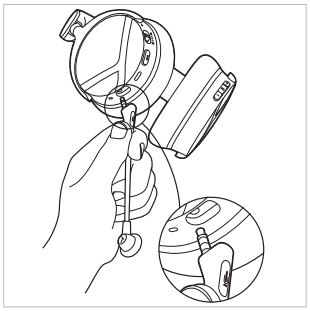

静音

- ▶ **静音**
  按 1 次（●）麦克风键，以激活静音。静音时，麦克风上的 LED 亮起红光。
- ▶ **取消静音**
  按 1 次（●）麦克风键，以禁用静音。



适配器连接

- ▶ 将适配器连接到计算机上。按钮上的 LED 会短暂亮起蓝光。
- ▶ 如果没有配对列表，适配器将自动切换至搜索模式。或者，长按适配器上的多功能按钮 3 秒（▬）。将**已开启**的 AVENTHO Y 靠近适配器，以建立连接。2 分钟的搜索时间结束后，适配器将进入待机模式。
- ▶ 如果已有一个配对列表，请按下适配器上的多功能按钮，将其重新与 AVENTHO Y 配对。
- ▶ 一旦与 AVENTHO Y 建立连接，适配器上的 LED 就会缓慢闪烁蓝光。

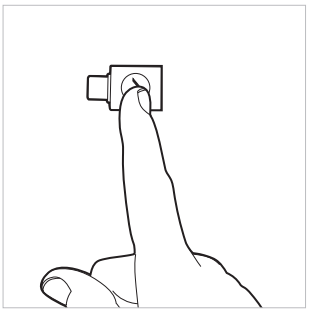

难题/常见问题解答

访问以下网址查看最常见问题和疑问的解决方法：
https://www.beyerdynamic.com/faq

产品注册

在网站 **https://www.beyerdynamic.com/service** 内您能够根据序列号注册您的 AVENTHO Y 耳机。

废弃处理

- 在产品上、使用说明中或者在包装上存在这一标志意味着，您的电气和电子设备在其使用寿命终止时须与普通生活垃圾相区分并作废弃处理。



- 始终按照适用的条例废弃处理废旧设备。

仅针对欧盟境内售卖的产品：

- 您可利用免费收集点进行旧设备、电池和蓄电池的回收，并将其义务送返至 beyerdynamic 以及其他收集点以便循环利用。您可通过所在地市县政府获取地址。
- 电子设备零售商通常有义务免费回收废旧电气/电子设备。该义务同样适用于通过远程通信方式进行销售的商家。

电池废弃处理

- 蓄电池/电池寿命终止后，须按照现行规定将电池与本产品分开处理。切勿将其与生活垃圾一同处理。消费者/最终用户无需为送返付费。
- 废弃处理前须将所用蓄电池/电池完全放电。

欧盟一致性声明

beyerdynamic GmbH & Co. KG 公司在此声明，本无线传输设备符合欧盟条例 2014/53/EU 和欧盟条例 2011/65/EU 的规定。

- 通过以下网址能够获得完整的欧盟/英国一致性声明文本：**https://www.beyerdynamic.com/cod**

技术指标

耳机 AVENTHO Y

Bluetooth® 频率范围	2,400 - 2,480 MHz
传输功率	≤ 10 dBm
充电温度范围	0 至 +45 °C
工作温度范围	-10 至 +50 °C
蓄电池型号：锂电池	3.7 Vdc，650 mAh
电池重量	12 g

AVENTHO Y 低延迟适配器

Bluetooth® 频率范围	2,400 - 2,480 MHz
传输功率	≤ 11 dBm
工作温度范围	-10 至 +50 °C

- 通过以下网址获得技术指标方面的更多信息：**https://www.beyerdynamic.com**

质保条款

拜雅公司为所购买的原装拜雅产品提供有条件限制的质保。

- 请访问以下网址以获取拜雅质保条款详情：**https://www.beyerdynamic.com/service/garantie**

商标

Bluetooth® 文字商标和徽标为 Bluetooth® SIG, Inc. 旗下注册商标，beyerdynamic 对此类标记的所有应用均已获得许可。其他品牌和商品名称均归其各自所有者所有。

USB Type-A、USB Type-B 和 USB Type-C 为 USB 实施者商标。

ZH

目錄

安全說明 213
一般使用說明 213
調整音量 213
液體滲入導致的耳機損壞 213
誤吞危險 213
電源 213
電池使用 213
環境條件 213
操作說明內容 214
供貨範圍 214
控制元件 214
為電池充電 214
鋰電池使用壽命說明 214
顯示充電狀態 214
BEYERDYNAMIC APP 下載 215
播放裝置的相容性 215
支援的音訊編解碼器 215
操作 215
與裝置建立Bluetooth® 連線 215
進行配對 215
多點操作 216
建立多點連線 216
使用多點功能 216
刪除配對清單 216
開啟與關閉耳機 216
在主動降噪（ANC）與透明模式之間切換 216
媒體播放 217
音量調整 217
通話 217
重設為出廠設定 217
操作功能概覽 218
耳機上的 LED 指示燈概述 218
USB-C 充電傳輸線介面 218
清潔 218
更換耳墊 219
電池更換 219
疑難排解 220
選購套件（含轉接器和麥克風） 220
連接麥克風 220
靜音 220
轉接器連線 220
疑難排解/常見問題 221
產品註冊 221
廢棄處理 221
電池廢棄處理 221
歐盟符合性聲明 221
技術規格 221
耳機 AVENTHO Y 221
AVENTHO Y 低延遲轉接器 221
保固條款 221
商標 221

beyerdynamic GmbH & Co. KG
Theresienstraße 8
74072 Heilbronn
Germany
www.beyerdynamic.com

感謝您選擇 beyerdynamic 出品的 AVENTHO Y 頭戴式無線耳機。
請您在使用 AVENTHO Y 前花些時間仔細閱讀以下資訊。

安全說明

- 請在使用 AVENTHO Y 前，仔細完整地閱讀本說明。
- 請遵守全部說明，尤其是安全使用 AVENTHO Y 的相關說明。
- 若 AVENTHO Y 損壞，切勿使用。

一般使用說明

- 請按照本使用說明書中的規定正確使用 AVENTHO Y。
- beyerdynamic GmbH & Co. KG 公司對使用者因疏忽、使用不當、錯誤使用或出於未經製造商認可的目的使用 AVENTHO Y 而引起的 AVENTHO Y 損壞或人身傷害概不負責。
- 對於因未遵循 USB 規範導致的 USB 裝置損壞，beyerdynamic GmbH & Co. KG 公司概不承擔任何責任。
- beyerdynamic GmbH & Co. KG 公司對於因電池耗盡或電池老化或超出 Bluetooth® 傳輸範圍而導致連線中斷的損壞概不承擔任何責任。
- 在啟用裝置前請遵守所在各國家（地區）的相關法規。

調整音量



高音量和聆聽時間過長，可能會造成聽力永久性損傷。

- 在使用 AVENTHO Y 之前，請先將音量調至最小。
- 僅在將 AVENTHO Y 佩戴妥當後調高音量。
- 保證在佩戴 AVENTHO Y 耳機的狀態下聆聽或輕聲說話時仍能聽到自己的聲音。
- 若出現耳鳴症狀，使用時請降低音量。如有需要，請及時就醫。
- 過高的音量，尤其是在長時間收聽的情況下，可能會損傷聽力。
- 原則上，音量越大，使用時間應越短。

降低外部聽覺感知

佩戴 AVENTHO Y 耳機將大幅降低對外部的聲學感知。在道路交通中使用 AVENTHO Y 耳機具有極大的潛在風險。在任何情況下，使用者皆不得嚴重阻塞自己的聽覺致自身交通安全受到影響。

- 切勿在存在潛在危險的機器和作業機具的運作範圍內使用 AVENTHO Y 耳機。
- 避免在聽覺不得受到影響的情況下使用 AVENTHO Y。尤其是在道路交通中、穿越平交道或在建築工地時。

液體滲入導致的耳機損壞

液體滲入可導致 AVENTHO Y 損壞。

- 請留意，避免有液體滲入 AVENTHO Y（例如在清潔時）。
- 請勿使用含溶劑或刺激性強的清潔劑。

誤吞危險

- 請將產品、包裝和配件等小型物件置於兒童及寵物無法觸及的位置。吞食會導致窒息！

電源

- 充電或連接筆記型電腦時，均僅限使用本公司隨附的連接線。
- 充電器的功率需滿足無線裝置所需的最低功率 0.1 W，直至達到最大充電速度所需的最高功率 5 W。

電池使用

高溫、水和機械負荷風險

高溫、遇水和強機械負荷有造成爆炸、發熱、引發火災、產生煙霧或氣體的危險。可能會造成傷害或不可復原的損壞。

- 勿將電池暴露於高溫、火或極低氣壓的環境中。存在造成爆炸、起火、冒煙或產生（有害）氣體的風險。
- 請勿讓電池承受機械負荷（例如擠壓）。可能會造成電池發生不可逆轉的損壞、爆炸或人身傷害。
- 請勿打開電池外殼或取出電池。
- 在使用內建 USB Type-C 連接埠為電池充電時，僅使用符合 USB 2.0/3.0 標準的 5 V 電源供應器。

環境條件

- 請勿將 AVENTHO Y 暴露在雨、雪、液體或潮濕環境中。

操作說明內容

操作說明介紹了本產品的核心功能。
其中的資訊僅涉及相關軟體預設值。或許存在更新的軟體版本可供使用。

- 軟體更新指南參見章節「beyerdynamic App」。

供貨範圍

- 耳機 AVENTHO Y
- USB Type-C 充電線/音訊線
- 抽繩包
- 快速使用指南
- 法規資訊手冊



控制元件

1. LED 狀態指示燈
2. 電源與 Bluetooth® 滑動開關
3. ANC 按鍵
4. USB 連接埠
5. 麥克風接孔，3.5 mm 插孔，用於選購麥克風
6. 麥克風
7. 音量 (+)
8. 多功能按鍵
9. 音量 (-)

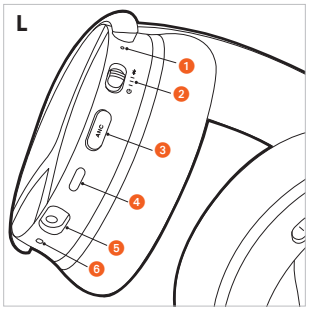

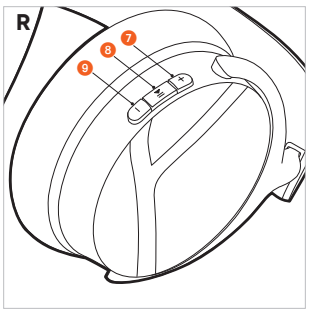

為電池充電

首次使用 AVENTHO Y 之前，我們建議您將耳機內建電池充滿電。請僅使用隨附的 USB 連接線充電。

- 請使用 USB 充電線，將 AVENTHO Y 連接至符合 USB 規範且有供電的USB 連接埠（例如 USB 電源供應器）。
- LED 狀態指示燈顯示充電狀態。

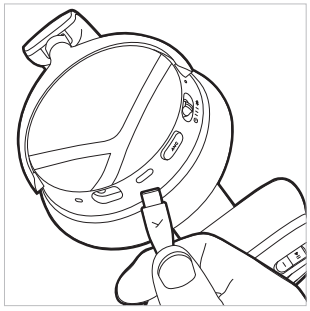

鋰電池使用壽命說明

- 充滿電後，請將 USB 連接線從充電器及產品上拔除。
- **注意！** 高溫環境，尤其是在電量較高時可能導致無法修復的損壞。
- 如果較長時間不使用或者存放電池，建議您大約保持50 % 的電池電量並在 20 °C 以下溫度保存。
- 使用後關閉 AVENTHO Y。

顯示充電狀態

在充電過程中，AVENTHO Y 的充電狀態透過 LED 狀態指示燈指示。

充電狀態	充電顯示燈顯示
0 至 30 %	閃爍紅光
31 至 70 %	閃爍黃色
71 至 99 %	閃爍綠色
100 %（已充飽電）	亮起綠色

BEYERDYNAMIC APP 下載

beyerdynamic App 讓您能更個人化地控制 AVENTHO Y。

首次使用 AVENTHO Y 前：

- 從 App Store（適用於 iOS 裝置）或 Google Play（適用於 Android 裝置）下載 beyerdynamic App。

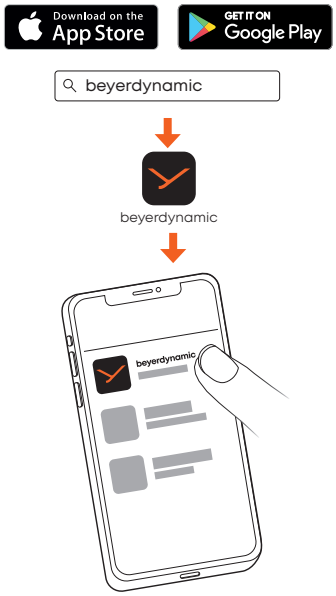

- 透過 beyerdynamic App，您可調整自訂操作設定並進行軟體更新。
- 這些設定將儲存在您的 AVENTHO Y 上，這樣您便可在任何與 AVENTHO Y 連線的播放裝置上使用這些設定。
- 請注意，附加功能僅透過 beyerdynamic App 使用。

播放裝置的相容性

AVENTHO Y 與支援以下設定檔的 Bluetooth® 播放裝置相容：

- A2DP（用於音訊傳輸）
- HFP（用於語音通訊和語音助理）
- AVRCP（用於控制訊號傳輸）

支援的音訊編解碼器

AVENTHO Y 的 A2DP 設定檔支援音訊編解碼器 SBC、AAC 和 LDAC。

僅使用播放裝置中可用的編解碼器進行音訊傳輸。

播放裝置和 AVENTHO Y 自動在最佳的共同可用編解碼器上以下列順序進行匹配：

1. SBC
2. AAC
3. LDAC

大多數播放裝置並不顯示正在使用的編解碼器。

操作

與裝置建立Bluetooth® 連線

在您首次使用 AVENTHO Y 前，必須將其與行動電話或者其他支援 Bluetooth® 的裝置連線。針對不同裝置，連線方法或有所不同。

- 欲連線 AVENTHO Y，請遵循本裝置的操作說明。

進行配對

1. 如果 AVENTHO Y 尚未配對，則開機時會自動進入配對模式。

   如果 AVENTHO Y 已配對，請在 AVENTHO Y 開機狀態下將電源開關向上推，並保持 1 秒。

   一旦 AVENTHO Y 進入配對模式，LED 狀態指示燈就會交替閃爍藍光和紅光。

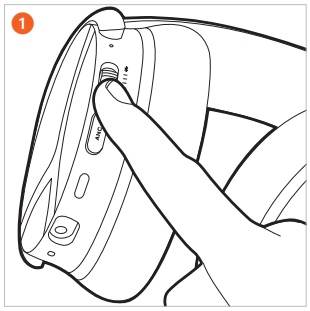

2. 在播放裝置的配對清單中選擇「AVENTHO Y」。

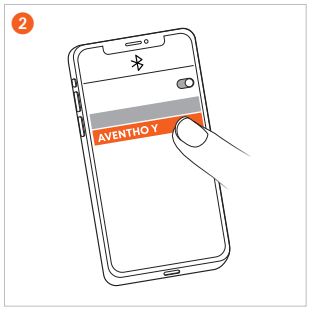

多點操作

AVENTHO Y 最多可透過 Bluetooth® 與 8 台裝置配對。最多可同時與兩個裝置建立啟用中的連線。音樂播放和語音通訊只能同時與一台裝置相連。語音通訊優先順序高於音樂播放，即通話時，音樂播放將被中斷。

使用播放裝置 (AG) 時，適用下列優先順序清單：

優先順序	設定檔	播放裝置 (AG)
1	HFP（語音通訊）	AG 1（第一連接裝置）
2	HFP（語音通訊）	AG 2（第二連接裝置）
3	A2DP （音樂播放）	AG 1（第一連接裝置）
4	A2DP （音樂播放）	AG 2（第二連接裝置）

建立多點連線

- 將 AVENTHO Y 與第一個裝置連線（參見「配對」）。
- 在第一台裝置上停用 Bluetooth® 連線。
- 關閉 AVENTHO Y。
- 向上滑動電源開關 2 並按住 1 秒，以啟動配對模式（LED 狀態指示燈 1 交替閃爍藍光和紅光）。
- 將 AVENTHO Y 與第二個裝置連線（參見「配對」）。
- 重新啟動自動與 AVENTHO Y 連線的第一台裝置的 Bluetooth® 連線。
- 當兩台裝置與 AVENTHO Y 完成配對後，每次開啟 AVENTHO Y 均將自動連線至該兩台裝置。

使用多點功能

媒體播放啟用/接聽電話	短按 1 下多功能按鍵（●）
掛斷/重新開始媒體播放	短按 1 下多功能按鍵（●）

刪除配對清單

- 向上滑動開關並保持 10 秒（▬）。配對清單將被刪除，AVENTHO Y 將切換至配對模式。LED 狀態指示燈交替閃爍紅光和藍光。

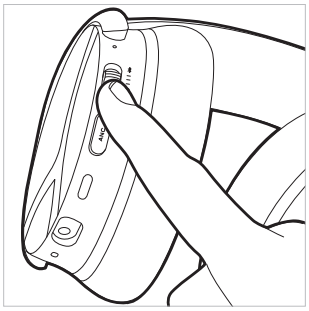

開啟與關閉耳機

- **開機**
  將開關推至中間位置。
  LED 狀態指示燈
  亮 2 秒（▬）紅光，
  然後熄滅。
  提示目前電量。
- **關機**
  將開關向下滑動。
  LED 狀態指示燈
  亮 2 秒（▬）紅光，
  然後熄滅。

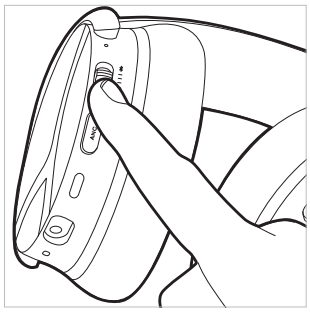

AVENTHO Y 無論處於開機還是關機狀態，均可透過隨附的 USB-C 充電傳輸線連接至電腦使用。

在主動降噪（ANC）與透明模式之間切換

您可以使用 ANC 按鍵在降噪（ANC）、透明模式和關閉模式之間進行切換。
AVENTHO Y 出廠時設為關閉模式。

- 如果只按一次（●）ANC 按鍵，則會依序啟動 ANC 模式、透明模式，然後再次切換回 ANC 關閉模式。
- 如果每次按兩次（●●）ANC 按鍵，將依序啟動透明模式、ANC 模式，然後再次啟動 ANC 關閉模式。

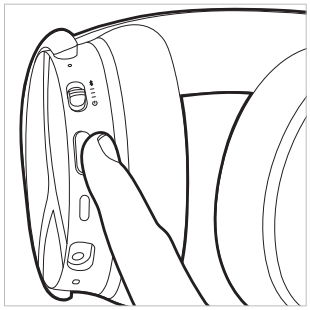

您可在 beyerdynamic App 中對降噪 (ANC) 和透明模式進行設定。

媒體播放

請注意，以下所述的功能取決於所使用的播放裝置與播放器軟體，可能無法使用。

播放/暫停播放

▶ 按 1 次（●）
多功能按鍵。

下一首

▶ 按 2 次（●●）
多功能按鍵。

上一首

▶ 按 3 次（●●●）
多功能按鍵。

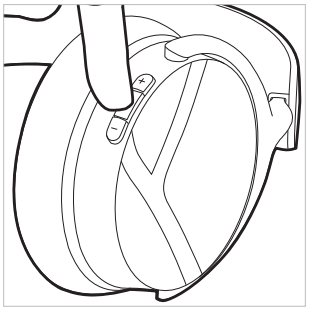

啟動語音助理

▶ 一旦建立 Bluetooth®
連線後，長按
多功能按鍵 2 秒
（▬）。然後，
您就可以啟動
或停用智慧手機上
設定的語音助理。
部分 Android 智慧型手機
不支援此功能。

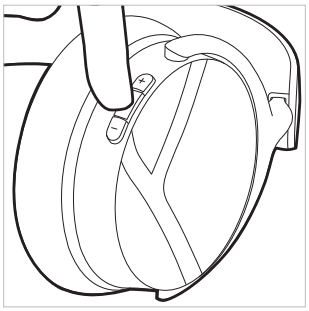

音量調整

提高音量

▶ 按下**加號鍵（+）**，
以**提高**音量。
按 1 次（●），
音量將提高一級。
按住**加號鍵（+）**
（▬），
將音量逐漸
調至最大。

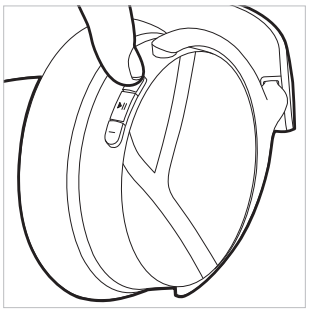

降低音量

▶ 按下**減號鍵（-）**，
以**降低**音量。
按 1 次（●），
音量將降低一級。
按住**減號鍵（-）**
（▬）
將音量逐漸
調至最小。

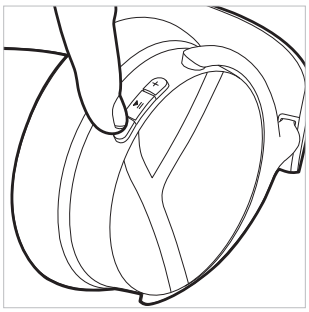

通話

接聽/結束通話

▶ 按 1 次（●）多功能按鍵。

取消撥出通話

▶ 按 1 次（●）多功能按鍵。

拒接來電

▶ 長按 1 次（▬）多功能按鍵

接聽第二個來電
並結束目前通話

▶ 按 2 次（●●）多功能按鍵。

拒接第二個來電

▶ 按 3 次（●●●）多功能按鍵。

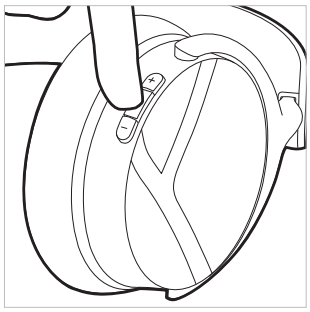

目前無通話	操作
接聽來電	▶ 按 1 次多功能按鍵（●）
拒接來電	▶ 長按 1 次多功能按鍵（▬）
結束目前通話	▶ 按 1 次多功能按鍵（●）

已有通話進行中	操作
拒接第二個來電	▶ 按 3 次多功能按鍵（●●●）
接聽第二個來電並結束目前通話	▶ 按 2 次多功能按鍵（●●）

重設為出廠設定

若還原出廠設定，則所有個人資料將被刪除！

▶ 將電源開關快速向上推
5 次（●●●●●）。
LED 狀態指示燈
閃爍 3 次紫色。
恢復出廠設定後，
AVENTHO Y 將
自動開機並切換至
配對模式。

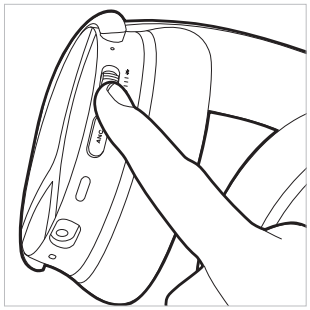

操作功能概覽

如果除非另有註明，所列出的功能均適用於已開機的耳機。

功能	耳機操作
啟動	▶ 將開關推至中間位置。
關閉	▶ 將開關向下滑動。
配對模式	▶ 向上滑動開關並保持約 1 秒（●）。
刪除配對清單	▶ 向上滑動開關並保持 10 秒（▬）。
恢復出廠設定	▶ 快速向上滑動開關 5 次（●●●●●）。
檢查電池狀態	▶ 當您開啟 AVENTHO Y 時，會提示電池電量。
透明模式啟用	▶ 根據模式，按下 ANC 按鍵 1 次 (●) 或 2 次 (●●)。
啟用 ANC 模式	▶ 根據模式，按下 ANC 按鍵 1 次 (●) 或 2 次 (●●)。
開始/暫停	▶ 按 1 次（●）多功能按鍵。
提高音量	▶ 按住加號鍵（+）。
降低音量	▶ 按住減號鍵（-）。
下一首	▶ 按 2 次（●●）多功能按鍵。
上一首	▶ 按 3 次（●●●）多功能按鍵。
接聽/結束通話	▶ 按 1 次（●）多功能按鍵。
取消撥出通話	▶ 按 1 次（●）多功能按鍵。
拒接來電	▶ 長按 1 次（▬）多功能按鍵。
接聽第二個來電並結束目前通話	▶ 按 1 次（●）多功能按鍵。
拒接第二個來電	▶ 按 3 次（●●●）多功能按鍵。
啟動語音助理	▶ 長按多功能按鍵 2 秒鐘（▬）。

耳機上的 LED 指示燈概述

操作	LED 指示燈
低電量時的警告	▶ LED 紅燈閃爍 3 次
透過 USB 充電 0 – 30 %	▶ LED 閃爍紅色
透過 USB 充電 31 – 70%	▶ LED 閃爍黃色
透過 USB 充電 71 – 99%	▶ LED 閃爍綠色
透過 USB 充電 100%	▶ LED 亮起綠色
Bluetooth® 可供配對	▶ LED 閃爍藍色和紅色
Bluetooth® 連接處於啟動狀態	▶ LED 緩慢閃爍藍色，每次間隔暫停 7 秒
刪除配對清單	▶ LED 閃爍藍色和紅色
恢復出廠設定	▶ LED 閃爍 3 次紫色

USB-C 充電傳輸線介面

隨附內容包含一根 USB-C 充電傳輸線。您可用其進行充電，也可作為音訊線使用。

- ▶ 如果要在沒有 Bluetooth® 連接的情況下使用 AVENTHO Y，請將充電傳輸線的一端連接到耳機外殼的 USB-C 連接埠。
- ▶ 開啟 AVENTHO Y。請注意，以此方式使用時，會消耗充電電池的電量。
- ▶ 透過 AVENTHO Y 還可控制媒體播放、ANC、通話及音量。

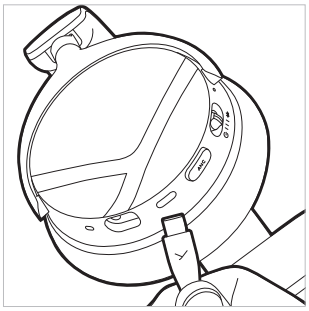

清潔

- ▶ 為保持衛生，應以適當頻率用輕微浸濕的柔軟布巾來清潔耳墊和頭箍墊。請注意，須**防止水**進入耳罩或換能器。
- ▶ 請**勿**使用含溶劑、具強烈腐蝕性的清潔劑，以及以酒精或酸性成分為基底的清潔劑，以免損壞產品表面。
- ▶ **切勿**使用**吸塵器**進行清潔，否則會對耳機造成無法修復的損壞。
- ▶ 由於耳墊不可避免地會發生自然磨損，所以需要定期更換。您可輕鬆自行完成更換。
- ▶ 如果必須更換其他元件，請聯絡您當地的 beyerdynamic 代表處。

更換耳墊

AVENTHO Y 因其
智慧耳墊設計
而備受矚目。這意味著
耳墊採用
磁吸固定方式，
可輕鬆從
外殼上取下並
更換為新的耳墊。

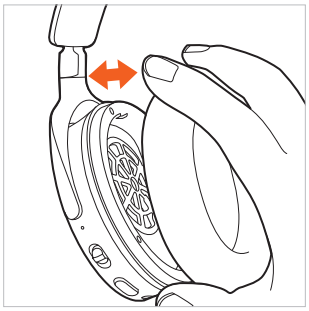

1. 取下右側外殼的耳墊，即可看到選購轉接器的收納槽。

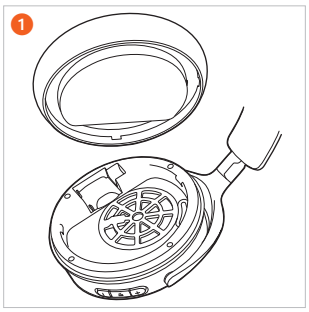

2. 取下左側外殼的耳墊，即可看到電池槽。



電池更換

- 只需取下**左側**外殼的耳墊。

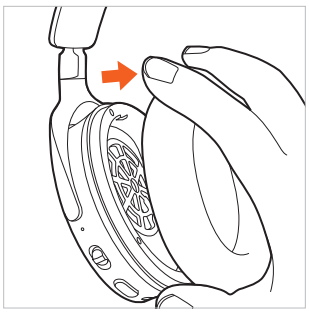

- 打開電池槽，用帶子小心地將電池從電池槽中拉出。

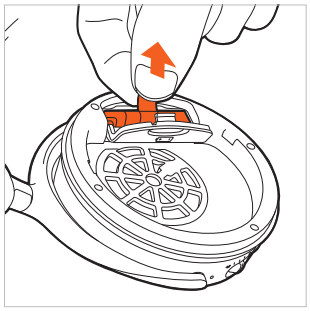

- 拔開接頭。請僅拉住接頭，切勿拉扯線材。

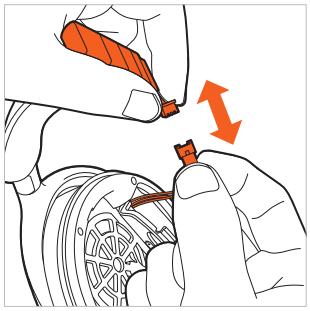

- 連接新電池（插頭具有反極性保護）。

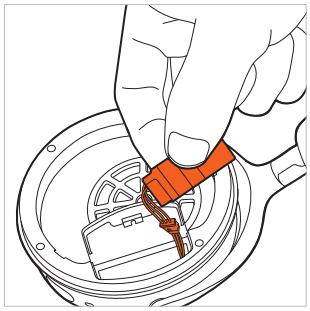

- 如圖所示，將電池放入電池槽。

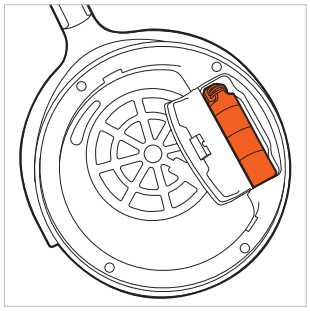

- 合上電池槽。將耳墊重新放回左側外殼上

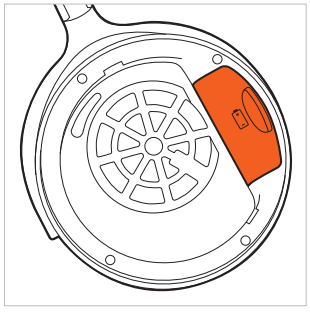

疑難排解

問題	原因	解決方案
AVENTHO Y 無法開啟	▶ 電池沒電或僅存有微量電量。	▶ 為電池充電。
沒有聲音輸出	▶ 未建立 Bluetooth® 連線	▶ 將 AVENTHO Y 連接到播放裝置。
AVENTHO Y 未顯示在播放裝置的可用 Bluetooth® 裝置清單中	▶ AVENTHO Y 已關閉。 ▶ AVENTHO Y 未處於配對模式。 ▶ 已經與另一個播放裝置建立了 Bluetooth® 連線。	▶ 開啟 AVENTHO Y。 ▶ 將 AVENTHO Y 切換到配對模式。 ▶ 中斷與另一台播放裝置的 Bluetooth® 連線，再將 AVENTHO Y 與所需裝置連接。
儘管在 AVENTHO Y 上已設定為最大音量，播放聲音依然很小	▶ 播放的音訊訊號太小。	▶ 提高播放裝置的播放音量。
聲音刺耳，且低音不足	▶ 耳墊的密封性不足。	▶ 調整頭帶，使耳墊達到最佳的密封效果。
連線範圍過短或連線中斷	▶ 存在其他裝置造成的干擾。	▶ 遠離 Wi-Fi 路由器和微波裝置。 ▶ 確保身體不要在播放裝置和 AVENTHO Y 之間。 ▶ 在播放裝置上使用不同的編解碼器。

選購套件（含轉接器和麥克風）

另有包含鵝頸式麥克風及遊戲用低延遲轉接器的選購配件組合：

- 可拆式麥克風配 3.5 mm 插頭
- 轉接器（支援 LE Audio 及通話）

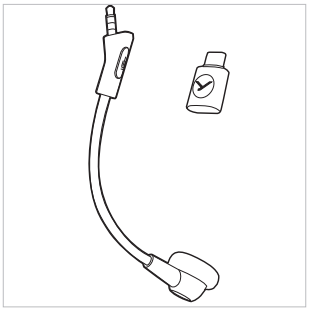

連接麥克風

- 將選配的麥克風連接到 AVENTHO Y 的插孔上。注意插頭的位置。麥克風在連接到 AVENTHO Y 後即預設啟動。

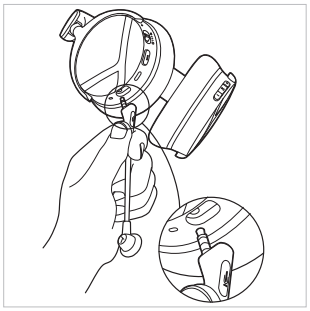

靜音

- **靜音**
  按 1 次（●）麥克風鍵，以啟用靜音。靜音時，麥克風上的 LED 指示燈亮起紅光。
- **取消靜音**
  再按 1 次（●）麥克風鍵，以停用靜音。



轉接器連線

- 將轉接器連接到電腦上。按鈕上的 LED 指示燈會短暫亮起藍光。
- 若沒有配對清單，轉接器會自動進入搜尋模式。或，長按轉接器上的多功能按鍵 3 秒（▬）。將**已開啟**的 AVENTHO Y 靠近轉接器，以建立連線。2 分鐘的搜尋時間結束後，轉接器將進入待機模式。
- 如果已有一個配對清單，請按下轉接器上的多功能按鍵，將其重新與 AVENTHO Y 連線。
- 一旦與 AVENTHO Y 建立連線，轉接器上的 LED 指示燈就會緩慢閃爍藍光。

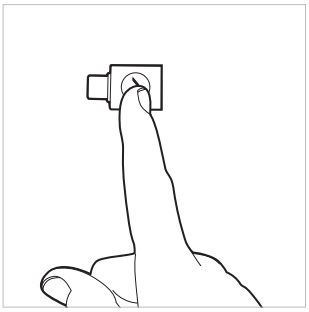

疑難排解/常見問題

最常見問題與疑問的解答，請參閱下列網址：
https://www.beyerdynamic.com/faq

產品註冊

您可於 **https://www.beyerdynamic.com/service** 註冊您的 AVENTHO Y，並輸入產品序號。

廢棄處理

- 在產品上、操作說明書中或者在包裝上存在這一標誌意味著，您的電氣和電子裝置在其使用壽命終止時須與一般家庭垃圾分開作廢棄處理。



- 始終按照適用的條例廢棄處理廢棄裝置。

僅針對歐盟境內銷售的產品：

- 您可利用免費回收點進行廢棄裝置、電池和充電電池的回收，並可免費送返至 beyerdynamic 及其他回收點以便資源再利用。詳細地址請洽當地鄉鎮市區公所。
- 電子/電氣裝置經銷商有義務免費收回廢棄裝置。使用遠端銷售通路的銷售商同樣有此義務進行回收。

電池廢棄處理

- 電池壽命終止後，須按照現行規定將電池與本產品分開廢棄處理。切勿將其與日常垃圾一同廢棄處理。消費者/最終使用者交至回收處無需任何費用。
- 丟棄前，請先將充電電池/電池的電量耗盡。

歐盟符合性聲明

beyerdynamic GmbH & Co. KG 公司在此聲明，本無線傳輸裝置符合歐盟指令 2014/53/EU 及 2011/65/EU 的規定。

- 完整的歐盟/英國符合性聲明全文請參見以下網址：
  https://www.beyerdynamic.com/cod

技術規格

耳機 AVENTHO Y

藍牙 (Bluetooth®) 頻率範圍	2,400 – 2,480 MHz
傳輸功率	≤ 10 dBm
充電溫度範圍	0 至 +45 °C
使用溫度範圍	-10 至 +50 °C
電池類型：鋰電池	3.7 Vdc，650 mAh
電池重量	12 g

AVENTHO Y 低延遲轉接器

藍牙 (Bluetooth®) 頻率範圍	2,400 – 2,480 MHz
傳輸功率	≤ 11 dBm
使用溫度範圍	-10 至 +50 °C

- 如需更多技術規格，請前往：
  https://www.beyerdynamic.com

保固條款

beyerdynamic 為您所購買的原廠 beyerdynamic 產品提供有限保固。

- beyerdynamic 保固條款的詳細說明，請至以下網站下載：
  https://www.beyerdynamic.com/service/garantie

商標

藍牙 (Bluetooth®) 文字商標與徽標為 Bluetooth® SIG, Inc. 的註冊商標，授權 beyerdynamic 使用。其他商標和商品名稱均屬其各自權利人所有。

USB Type-A、USB Type-B 與 USB Type-C 等商標皆為 USB Implementers Forum, Inc. 所有。

beyerdynamic GmbH & Co. KG
Theresienstraße 8 · 74072 Heilbronn / Germany
Phone +49 7131 617-300 · E-Mail info@beyerdynamic.com
www.beyerdynamic.com

For further distributors worldwide, please go to www.beyerdynamic.com
Non-contractual illustrations. Subject to change without notice.

Weitere Vertriebspartner weltweit finden Sie im Internet unter www.beyerdynamic.com
Abbildungen nicht vertragsbindend. Änderungen vorbehalten.

EN-DE-FR-ES-IT-PT-NL-DA-FI-NO-SV-CS-ET-HU-LT-LV-PL-RO-SK-JA-ZH 1 | AVENTHO Y | (07.25)